DISEGNO DEFINITIVO
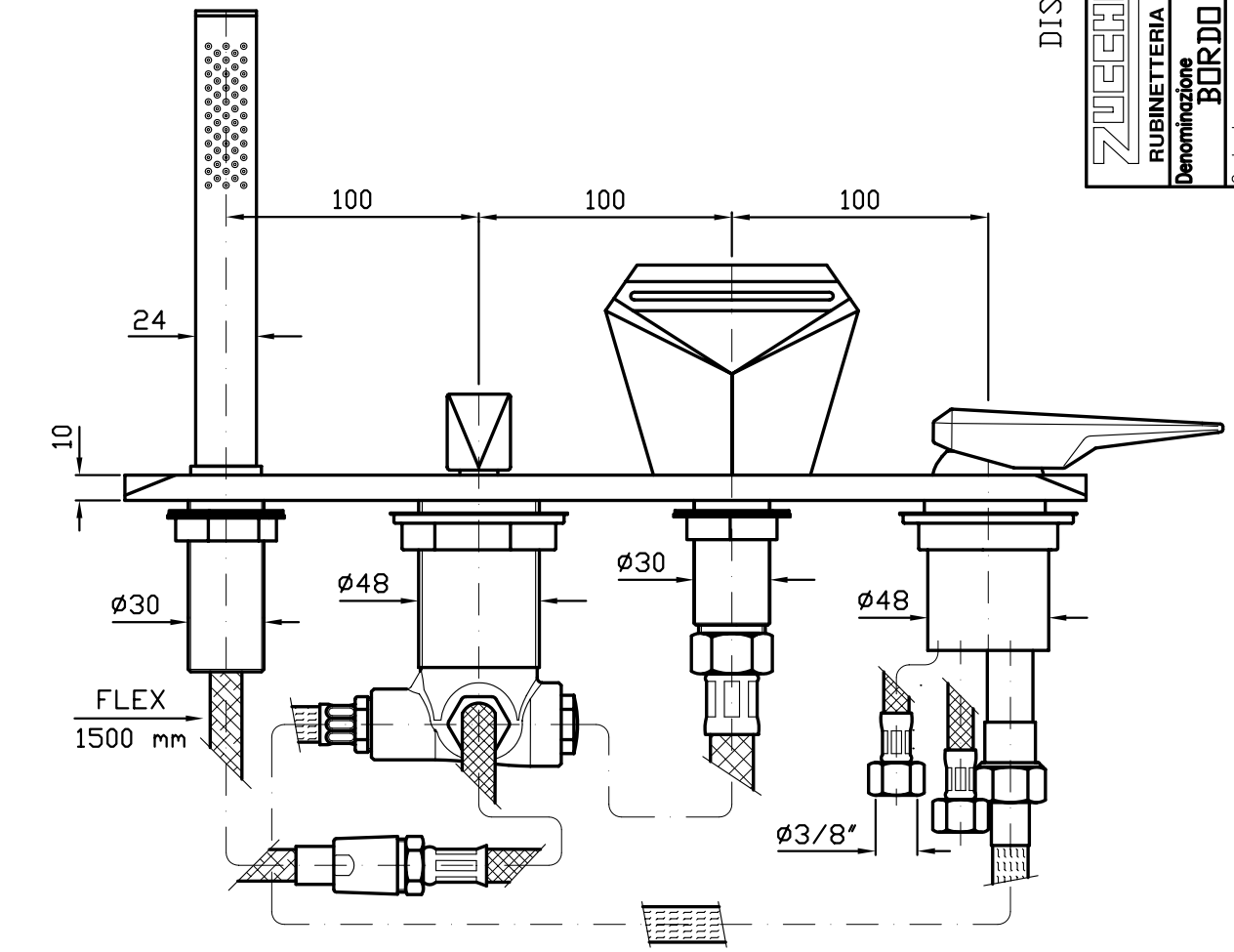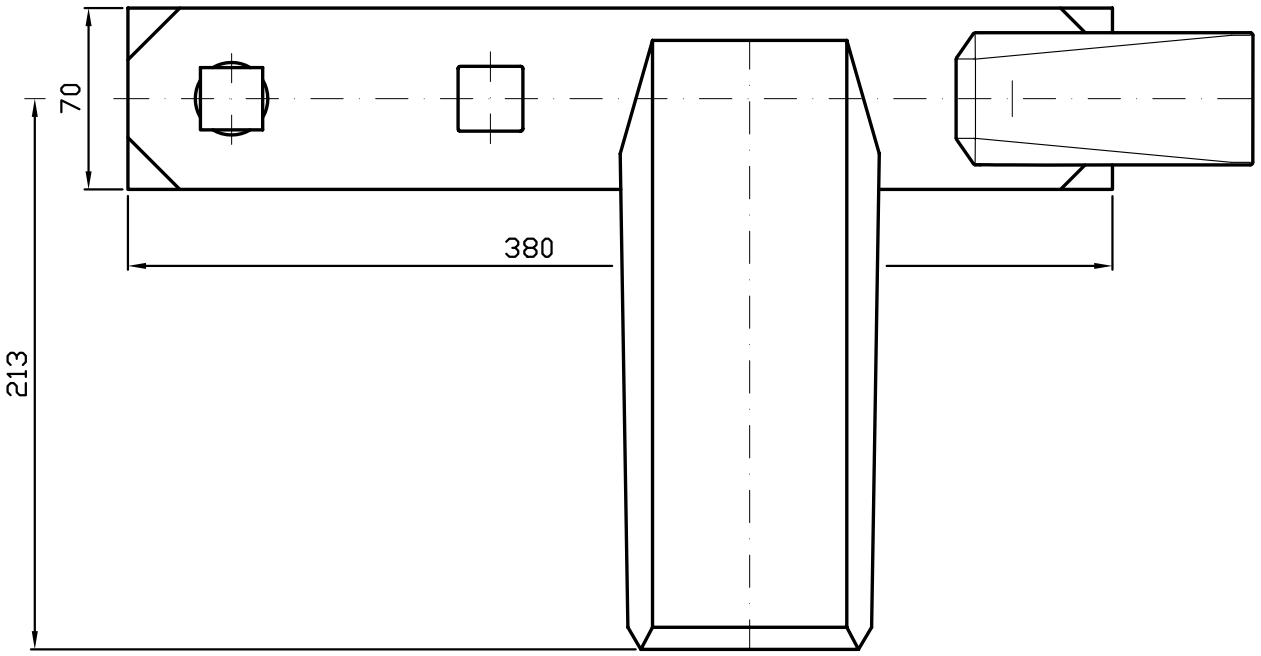
ZUCCHETTI RUBINETTERIA S.p.A.	Dis.n° ZW1465 CP
Denominazione	BORDO VASCA -WOSH-
Cod.art.	Compl.n°
Scala 1:2	Rev. 00
	Data 06/11/07
	Firma
U.M.: mm	D G
	R T P
	P I
Sost.dal	
Sost.il