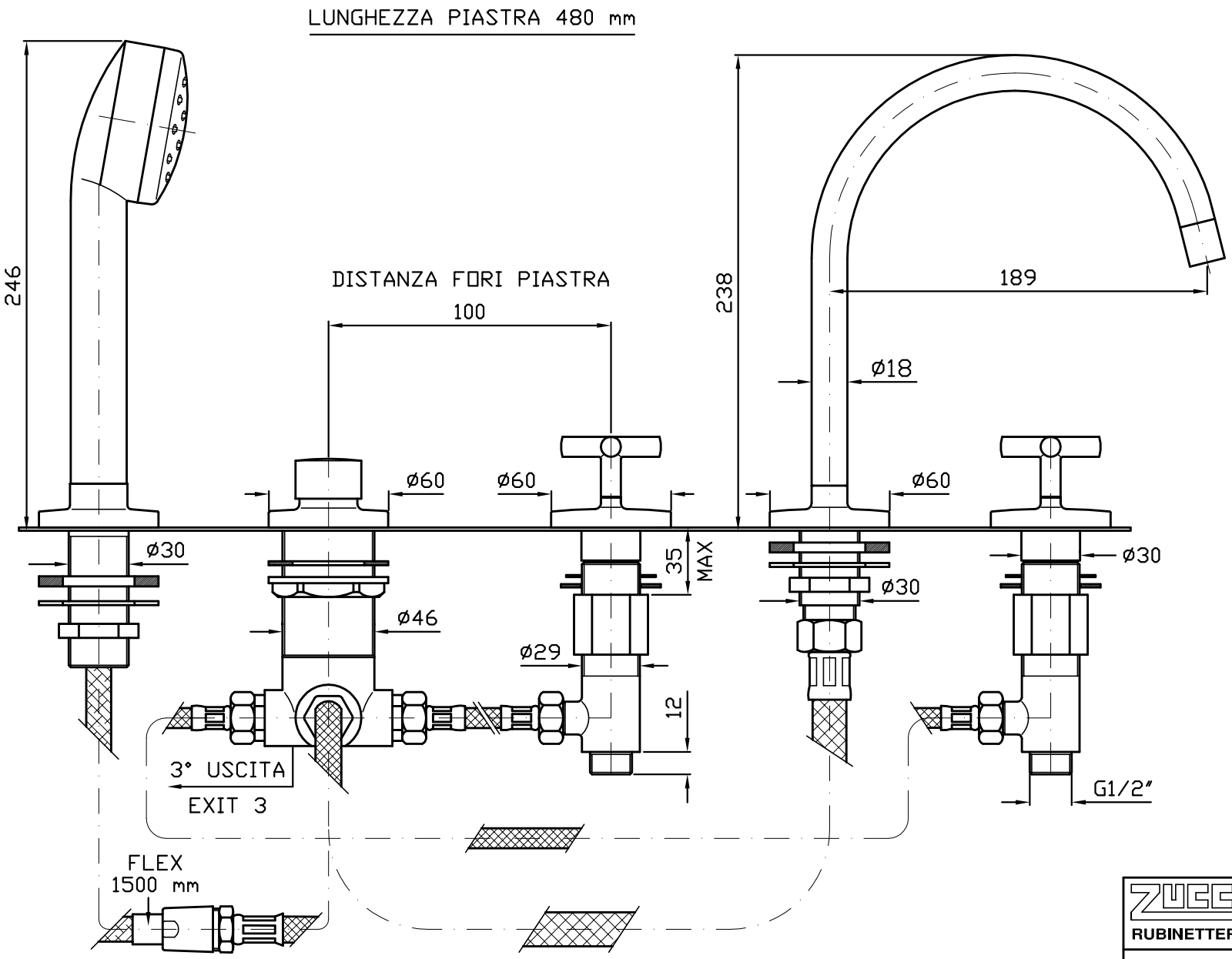

DEVIATORE 3 VIE

ZUCCHETTI RUBINETTERIA S.p.A.	Dis.n° CP ZD3460			Rev 01	
BATTERIA BORDO VASCA ISY					
Cod.art. ---					
Scala 1:2	U.M.: mm	Disegnato	Verificato	Approvato	
	Data	23/11/01			
	Firma	PIRALLI			
Le date e le firme compaiono solo sul disegno originale approvato					

Proprietà riservata – Riproduzione vietata
CONFIDENTIAL