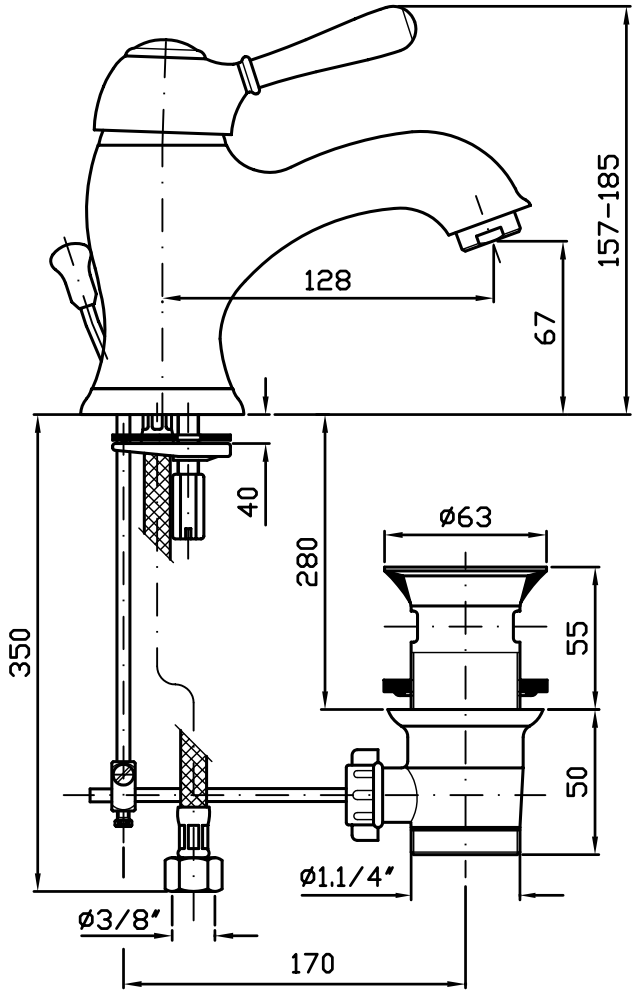

ZUCCHETTI RUBINETTERIA S.p.A.	Dis.n° CP ZX7255	Rev 00				Proprietà riservata – Riproduzione vietata CONFIDENTIAL
MIX LAVABO -DELFI FLU-					– –	
Cod.art. ---					Descrizione della modifica	
Scala 1:2	U.M.: mm	Disegnato	Verificato	Approvato	Materiale ---	
	Data	09/03/01			Trattamento	
	Firma	PIRALLI			TOLLERANZE GENERALI: Grezzo – Angoli: ±45' – sp. ±0.20 – dim. ±0.50	
Le date e le firme compaiono solo sul disegno originale approvato					TOLLERANZE GENERALI: Finito – Angoli: ±20' – dim. e ø <75 ±0.10 – >75 ±0.20	