# РАКОВИНА КОМПАКТНАЯ AVEO NEW GENERATION

## ИНФОРМАЦИЯ ОБ ИЗДЕЛИИ

1 . POSITION

| **Modell** | **41315H** |
|---|---|
| Коллекция | Aveo new generation |
| Проекты | PREMIUM |
| Ширина | 500 mm |
| Depth | 405 mm |
| Weight | 12,9 kg |
| Описание | шлифованный низ<br>Санфарфор<br>CeramicPlus<br>для установки на мебель<br>крепление 2 болтами M12x120 мм<br>вкл. вырезной шаблон<br>Подходящая мебельная программа Aveo New Generation |
| Тип смесителя / Отверстие для смесителя Указание | для 1-позиционного смесителя, отверстие для смесителя выбито |
| Перелив Указание | без перелива, Внимание: модели без перелива должны быть оснащены незапираемым сливным клапаном |
| Материал | Санфарфор |
| Specification texts | Aveo New Generation; Раковина компактная; Санфарфор; Размер: 500 x 405 mm; Округлая версия; шлифованный низ; для 1-позиционного смесителя, отверстие для смесителя выбито; без перелива; Внимание: модели без перелива должны быть оснащены незапираемым сливным клапаном; для установки на мебель; крепление 2 болтами M12x120 мм; вкл. вырезной шаблон |

## ЦВЕТА

| | | |
|---|---|---|
| Альпийский белый CeramicPlus | 41315HR1 | 4051202176907 |
| Star White CeramicPlus | 41315HR2 | 4051202176914 |

## ТЕХНИЧЕСКИЕ ЧЕРТЕЖИ
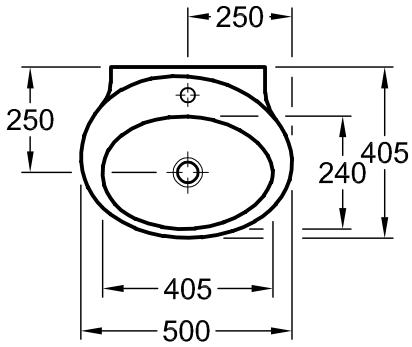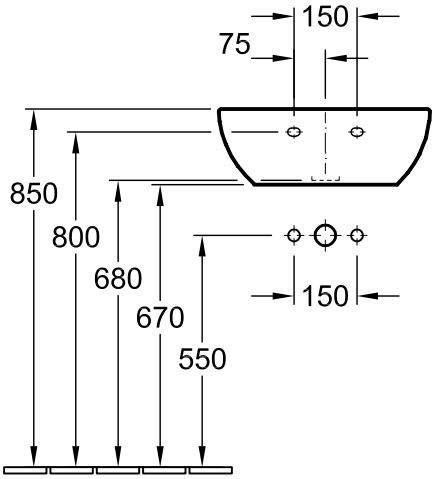
**41315H**