РАКОВИНА КОМПАКТНАЯ AVEO NEW GENERATION

ИНФОРМАЦИЯ ОБ ИЗДЕЛИИ

1 . POSITION

Modell	**413150**
Коллекция	Aveo new generation
Проекты	PREMIUM
Ширина	500 mm
Depth	405 mm
Weight	12,85 kg
Описание	Санфарфор CeramicPlus крепление 2 болтами M12x120 мм
Тип смесителя / Отверстие для смесителя Указание	для 1-позиционного смесителя, отверстие для смесителя выбито
Перелив Указание	с переливом
Материал	Санфарфор
Specification texts	Aveo New Generation; Раковина компактная; Санфарфор; Размер: 500 x 405 mm; Округлая версия; для 1-позиционного смесителя, отверстие для смесителя выбито; с переливом; крепление 2 болтами M12x120 мм

ЦВЕТА

Альпийский белый CeramicPlus	413150R1	4051202176860
Star White CeramicPlus	413150R2	4051202176877

ТЕХНИЧЕСКИЕ ЧЕРТЕЖИ
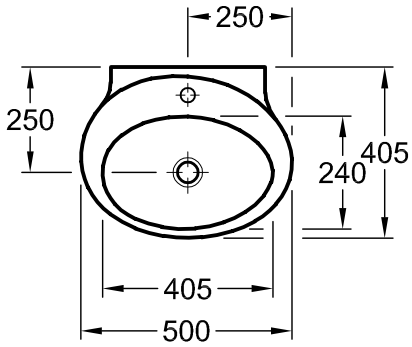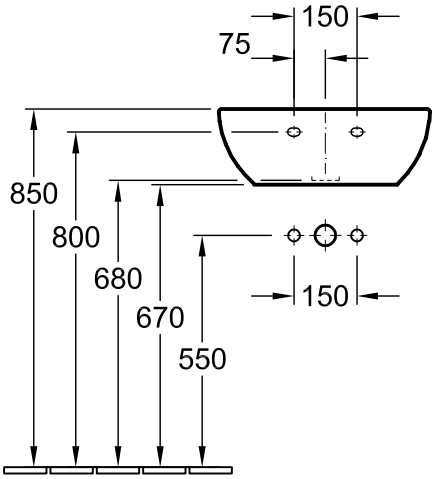
413150