Burlington®

КЕРАМИЧЕСКАЯ КОЛБА С ЕРШИКОМ, ПРИКРЕПЛЯЕМАЯ К СТЕНЕ [A8 CHR]
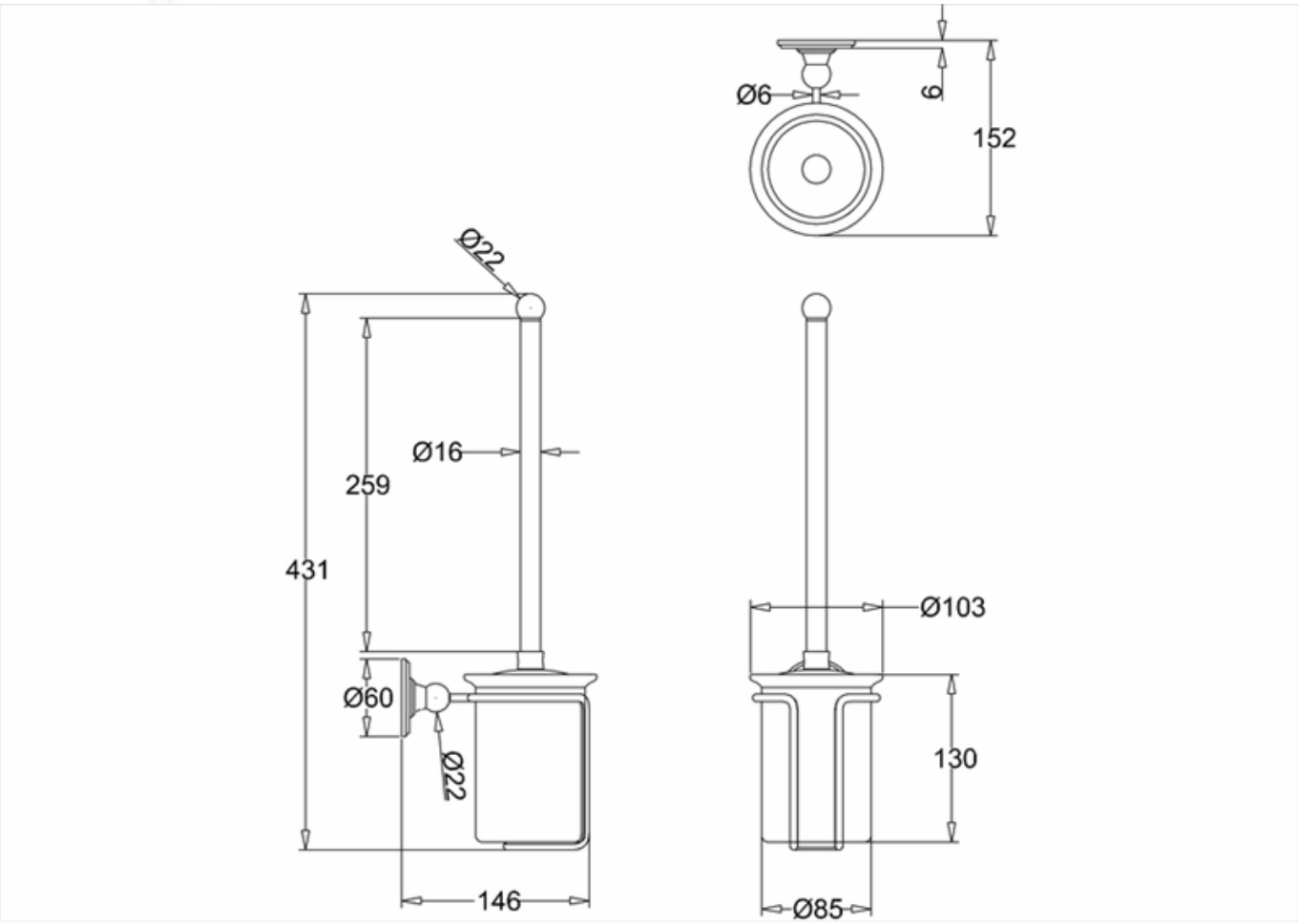
A8 CHR