DIAMANTE F - PEGASO F - SIRIO F / Faretto rev. 5

Design: Archivio Storico (Diamante F) - Orietta Indovino (Pegaso F - Sirio F)
Codice: 0201219363407 (Diamante F)
0201150363907 (Pegaso F ambra)
0201150363507 (Pegaso F cristallo)
0201310363907 (Sirio F ambra)
0201310363507 (Sirio F cristallo)

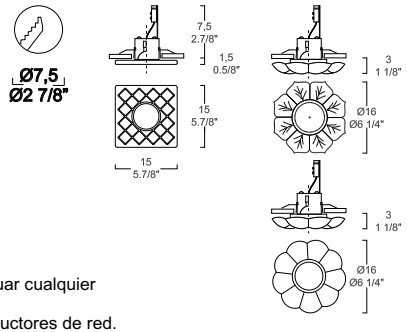

AVVERTENZE
-Prima di procedere con l'installazione dell'apparecchio e comunque prima di ogni operazione di manutenzione togliere la tensione di rete.
-Inserire le apposite calze termoresistenti in dotazione sui conduttori di rete.
ADVERTENCIAS
-Antes de proceder a la instalaciòn del aparato y en cualquier caso antes de efectuar cualquier operaciòn de mantenimiento, corte la tension de red.
-Introduzca las correspondientes calzas termorresistentes en dotaciòn en los conductores de red.
INSTRUCTIONS
-Avant de procéder à l'installation de l'appareil, ainsi qu'avant toute opération d'entretien, il est nécessarie de couper le courant au disjoncteur.
-Enfiler les gaines de protection thermique fournies sur les conducteurs de réseau.
WARNING
-Always unplug the appliance from the power socket before beginning installation or any sort of maintenance work.
-Fit the supplied heat resistant braiding to the power wires.
WICHTIGE HINWEISE
-Vor Installation des Geräts und vor Durchführung von Wartungsarbeiten gleich welcher Art den Strom abschalten.
-Die mitgelieferte wärmebeständige Beflechtung auf die Netzleiter aufziehen.
ВНИМАНИЕ!
-Перед установлением прибора и любой операцией обслуживания, обязательно снять сетевое напряжение
-Надевать жаростойковые чулки на кабели с сетевым напряжением

DATI TECNICI

1 x MAX 50W GU5,3 o/or

1 x MAX 50W GY6,35
12V 50Hz

IP 20

La marcatura indica che il prodotto ha superato positivamente tutte le prove previste dalle normative per la sicurezza elettrica richieste dalla Comunità Europea. Normative EN 60598-1 corrispondenti alle norme Italiane per la sicurezza elettrica CEI 34-21.

Lampade che non necessitano di schermo di protezione.

Il simbolo di classe III indica che il faretto deve essere alimentato solo con tensione a 12 volt, la quale garantisce la protezione contro la scossa elettrica.

IP 20

Grado di protezione.
Stabilisce un sistema per la classificazione degli apparecchi elettrici in base al grado di protezione fornito dagli involucri degli stessi. I simboli utilizzati per indicare questo grado di protezione sono costituiti dalle lettere "IP" seguite da due cifre caratteristiche:
- la prima cifra indica la protezione contro la penetrazione dei corpi solidi e della polvere.
- la seconda cifra indica la protezione contro la penetrazione dei liquidi.

Apparecchio certificato GOST-R come previsto dalla normativa per la commercializzazione di prodotti elettrici sul mercato russo.

Marchio UkrSepro: Apparecchio certificato UkrSepro come previsto dalla normativa per la commercializzazione di prodotti elettrici sul mercato ucraino.

Questo prodotto deve essere smaltito in modo differenziato dai rifiuti urbani.
Non trattare il prodotto come rifiuto ordinario.

SERVIZIO AL CONSUMATORE
ISTRUZIONI DI MONTAGGIO

CUSTOMER SERVICE
ASSEMBLY INSTRUCTIONS

GALLERY
vetri d'arte

DIAMANTE F
PEGASO F
SIRIO F
Incasso

SERVIZIO CLIENTI
CUSTOMER SERVICE
Gallery vetri d'arte
Via delle Industrie 16/c - 30030 Salzano (VE) Italy
Tel. +39 041 5741211 Fax: +39 041 5741246
export department: Tel. +39 041 5741270 Fax +39 041 5741247
www.fdvgroup.com --- gallery@fdvgroup.com

SYSTEM CERTIFICATION ISO 9001 SGS SINCERT Certificato N. IT97 / 0021

ESEGUIRE LE OPERAZIONI DI MONTAGGIO, SEGUENDO L'ORDINE NUMERICO PROGRESSIVO.
FOLLOW THE ASSEMBLY INSTRUCTIONS BY READING THE NUMERICAL PROGRESSION
EXÉCUTER LES OPERATIONS DE MONTAGE, EN SUIVANT L' ORDRE DE NUMÉRATION PROGRESSIF
BITTE FOLGEN SIE DEN EINZELNEN SCHRITTEN DER MONTAGEANLEITUNG ENTSPRECHEND DER AUFSTEIGENDEN NUMMERIERUNG.
EJECUTAR LAS OPERACIONES DEMONTAJE SIGUIENDO EL ORDEN NUMERICO PROGRESIVO
СЛЕДОВАТЬ ИНСТРУКЦИЯМ В ЦИФРОВОМ ПОРЯДКЕ

I

- Praticare nel controsoffitto un foro del diametro di 75 mm e controllare che la parte finale della montatura ed il soffitto non sia inferiore a 50 mm
- Disinserire l'alimentazione di rete
- Effettuare i collegamenti elettrici con l'eventuale trasformatore singolo (a richiesta) o alla rete 12 V
- Inserire il faretto nel foro del controsoffitto come da figure 1,2,3,4
- Per un'eventuale sostituzione della lampadina dicroica, attendere che la lampadina si raffreddi, utilizzare l'estrattore fornito A vedi figura 6. Si consiglia di preservare l'estrattore.
- Per un'eventuale sostituzione del vetro, disinserire l'alimentazione di rete, estrarre la montatura dal controsoffitto, estrarre la lampadina e svitare i cilindri zigrinati.

UK

- Make a hole in the false ceiling tha is 75 mm in diameter, making certain that the distance between the end portion of the mounting and the ceiling is not less that 50mm
- Disconnect power source and make the electrical connections with the single transformer (upon request) or to the 12V wire
- Insert the recessed fixture into the hole of the false ceiling as per fig. 1,2,3 and 4
- In order to change the dicroic bulb, wait until it has cooled off, removing it with the bulb extractor provided A. see fig. 5. It is recomended to save the bulb extractor for future use.
- In the event that the glass diffuser is to be changed, disconnect the power source, remove the mounting from the false ceiling, remove the dicroic bulb and unscrew the knurled, cylindrical nuts B
- NOTE: the fixture comes furnished with an extra spring and bulb extranctor A which is to be put together as per fig. 6.

F

- Découper un trou de 75 mm de diamètre dans le faux plafond et contrôler que la distance entre le haut de la monture et le plafond n'est pas inférieure à 50 mm.
- Couper l'alimentation du secteur.
- Effectuer les branchements électriques, sur le transformateur (sur demande) ou sur un réseau 12 V.
- Monter le spot dans le trou du faux plafond, comme indiqué sur les figures 1, 2, 3 et 4.
- Lors du remplacement de l'ampoule dichroïque, attendre que l'ampoule se refroidisse et utiliser l'extracteur fourni (A) (voir figure 5). Il est conseillé de conserver cet extracteur.
- En cas de remplacement de la verrerie, couper l'alimentation du secteur, retirer la monture du faux plafond, enlever l'ampoule et dévisser les cylindres moletés (B).
- L'emballage contient un ressort de réserve et l'extracteur A, à monter comme indiqué sur la figure 6.

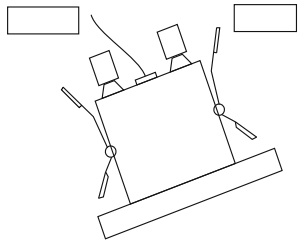
1

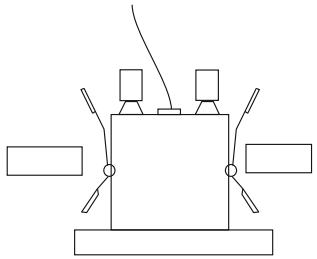
2

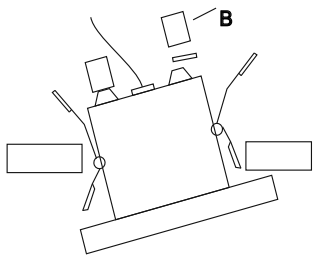

3

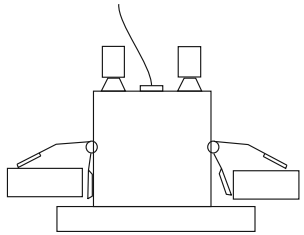
4

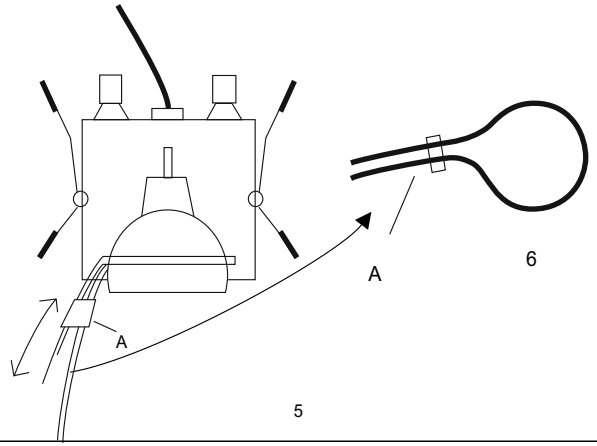

5

La sicurezza di questo apparecchio e' garantita solo con l'uso appropriato di queste istruzioni pertanto e' necessario conservarle.
The safety and reliability are guaranteed only when installation instructions are properly followed. Please retain this instruction sheet for future reference.
La securite de cet appareil n'est pas garantie en cas de non-respect de ces instructions, qu'il est necessaire de conserver.
Für die Sicherheit des Beleuchtungskörpers kann nur unter der Voraussetzung garantiert werden, daß die vorliegenden Anleitungen korrekt beachtet werden.
La seguridad del aparato se garantiza sólo utilizando de forma apropiada las siguientes instrucciones, por lo tanto es necesario conservarlas.
Безопастность изделия гарантируется только при правильном пользовании данных инструкций, которые обязательно хранить