ODÉON UP - Lave-mains compact sans trop-plein, 50 x 22,5 cm

E4699

Collection : ODÉON UP

Couleur* :

00 - Blanc

Principaux atouts :

Bénéfices consommateurs

- COMPACT : Une solution d'aménagment pour les petits espaces

Caractéristiques techniques

- Dimensions : 50 x 22,5 cm
- Matériau : Céramique
- Percement robinetterie : Prépercé 2 trous latéraux
- Poids : 6,6 kg
- Installation : Autoportant
- Sans trou de trop-plein

Dessin technique

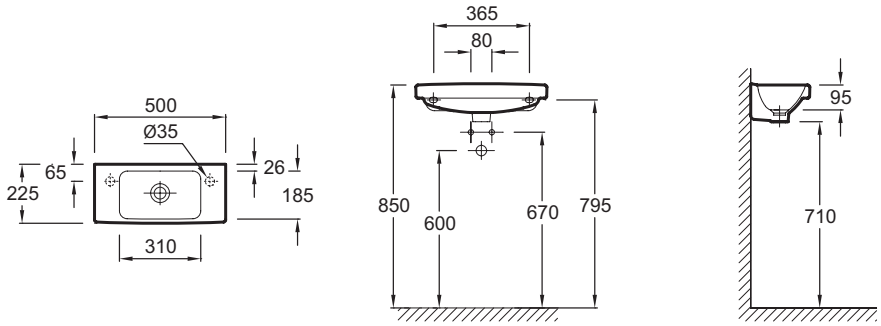

Description : Lave-mains compact sans trop-plein, 50 x 22,5 cm. E4699. Collection : ODÉON UP. Dimensions : 50 x 22,5 cm. Poids : 6,6 kg. Matériau : Céramique. Installation : Autoportant. Percement robinetterie : Prépercé 2 trous latéraux. Sans trou de trop-plein.

KOHLER France 330 339 144 RSC Bobigny– SAS au capital de 45 000 000 euros – Locataire-gérant de la société SANIJURA – Ce document n'est pas contractuel.

**En raison des variations possibles dans le réglage de votre ordinateur et de votre imprimante, de facteurs techniques et des caractéristiques particulières de certaines des nos finitions, les couleurs ne sont pas représentatives de la réalité mais sont seulement une indication.*