VOX - Vasque ovale à encastrer par-dessus 56,2 x 39,2 cm, sans trou de trop-plein

EYH002

Collection : VOX

Couleur* :

00 - Blanc

Bénéfices consommateurs

- CONFORT : Avec sa grande profondeur de cuve qui évite les éclaboussures
- ENTRETIEN RAPIDE : Émaillée extérieur, pentes douces sans angle

Bénéfices installateurs

- INSTALLATION PROPRE ET PRÉCISE : Bandeau périphérique meulé sur la face inférieure

Caractéristiques techniques

- Dimensions : 56,2 x 39,2 cm
- Matériau : Céramique
- Sans trou de trop-plein
- Poids : 13,1 kg
- Installation : Encastré par-dessus

Produits requis

- E78292 : Bonde de vidage à écoulement libre

Dessin technique

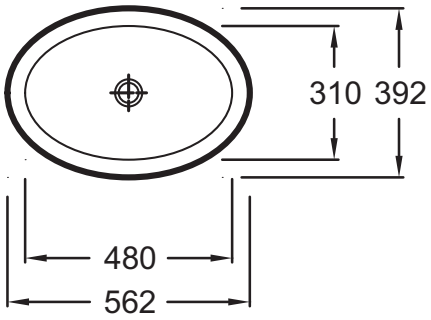

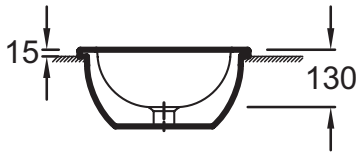

Description : Vasque ovale à encastrer par-dessus 56,2 x 39,2 cm, sans trou de trop-plein. EYH002. Collection : VOX. Dimensions : 56,2 x 39,2 cm. Poids : 13,1 kg. Matériau : Céramique. Installation : Encastré par-dessus. Sans trou de trop-plein.

En raison des variations possibles dans le réglage de votre ordinateur et de votre imprimante, de facteurs techniques et des caractéristiques particulières de certaines des nos finitions, les couleurs ne sont pas représentatives de la réalité mais sont seulement une indication.

KOHLER France 330 339 144 RSC Bobigny– SAS au capital de 45 000 000 euros – Locataire-gérant de la société SANIJURA – Ce document n'est pas contractuel.