ODÉON UP - Lavabo 56 cm

E4755G

Collection : ODÉON UP

Couleur* :

00 - Blanc

Principaux atouts :

Bénéfices consommateurs

- DESIGN : Astuces et audace associés à une touche d'élégance font une collection adaptée à toute la famille
- CONFORT : Cuve rectangulaire profonde et spacieuse
- FONCTIONNALITÉ : Plages de pose latérales pour un confort d'usage optimal au quotidien
- NETTOYAGE FACILITÉ : Angles doux pour un nettoyage simple et rapide

Caractéristiques techniques

- Dimensions : 56 x 37,2 cm
- Matériau : Céramique
- Percement robinetterie : Percé 1 trou de robinetterie, 3 trous en option
- Poids : 14 kg
- Installation : Autoportant ou peut être monté sur un meuble spécifique
- ROBINETTERIE CONSEILLÉE : Aleo, une gamme design très accessible

Produits liés

- 18565W : Colonne
- 18566W : Cache-siphon
- E4690 : Barre porte-serviettes
- E78291 : Siphon "design", modèle long
- E78297 : Siphon "design", modèle court

Dessin technique

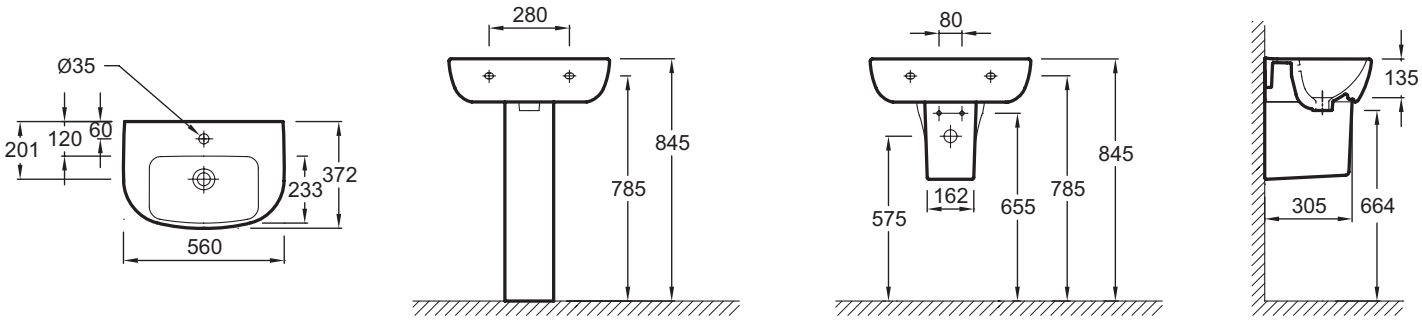

Description : Lavabo 56 cm. E4755G. Collection : ODÉON UP. Dimensions : 56 x 37,2 cm. Poids : 14 kg. Matériau : Céramique. Installation : Autoportant ou peut être monté sur un meuble spécifique. Percement robinetterie : Percé 1 trou de robinetterie, 3 trous en option. ROBINETTERIE CONSEILLÉE : Aleo, une gamme design très accessible.

KOHLER France 330 339 144 RSC Bobigny– SAS au capital de 45 000 000 euros – Locataire-gérant de la société SANIJURA – Ce document n'est pas contractuel.

En raison des variations possibles dans le réglage de votre ordinateur et de votre imprimante, de facteurs techniques et des caractéristiques particulières de certaines des nos finitions, les couleurs ne sont pas représentatives de la réalité mais sont seulement une indication.