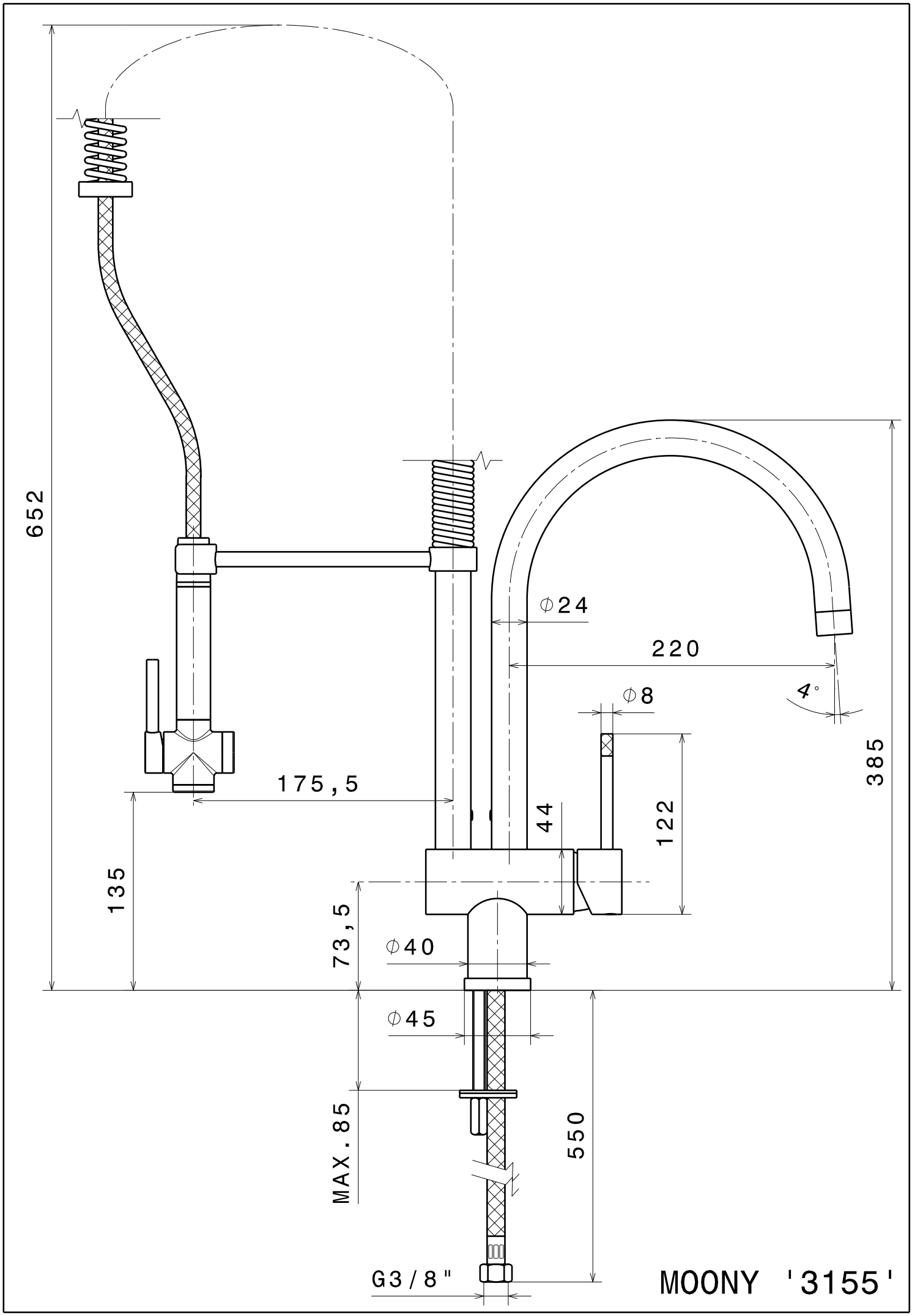
652
ϕ24
220
4°
ϕ8
385
175,5
44
122
135
73,5
ϕ40
ϕ45
MAX.85
550
G3/8"
MOONY '3155'