Burlington®

ГАРДЕРОБНАЯ РАКОВИНА EDWARDIAN НА 1 ОТВЕРСТИЕ СПРАВА ИЛИ СЛЕВА С ПОДСТОЛЬЕМ
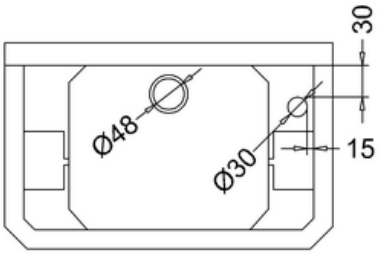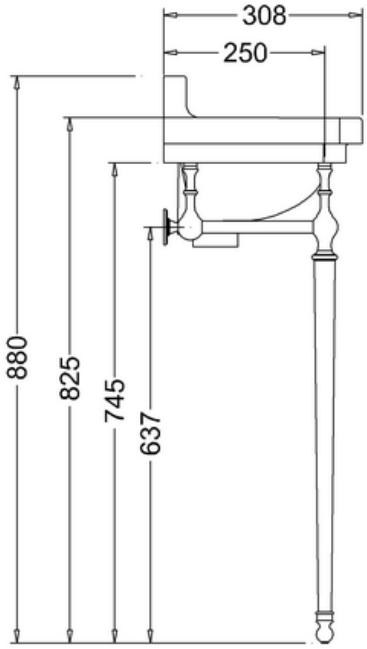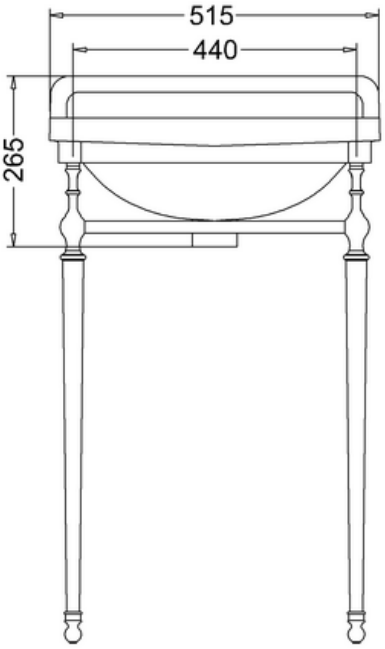
B8L Раковина 51 x 30 см
T21A CHR Подстолье, Хром