КЛАССИЧЕСКАЯ РАКОВИНА НА 1 ИЛИ 2 ОТВЕРСТИЯ С ХРОМИРОВАННЫМ ПОДСТОЛЬЕМ
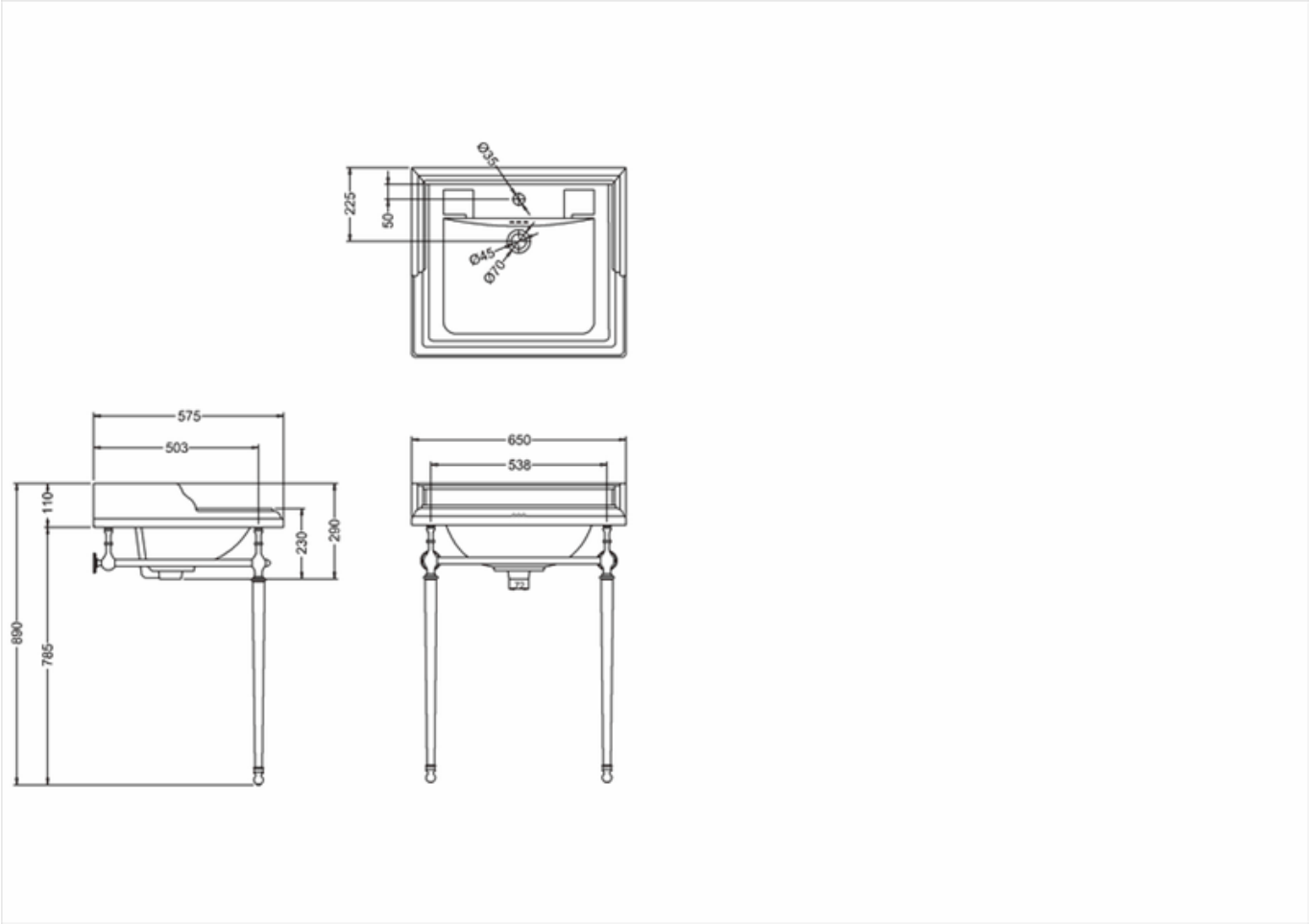
T49A CHR Хромированное подстолье
B15 1TH Раковина 65 x 57.5 см