Art. 4060 + 3460 - 20

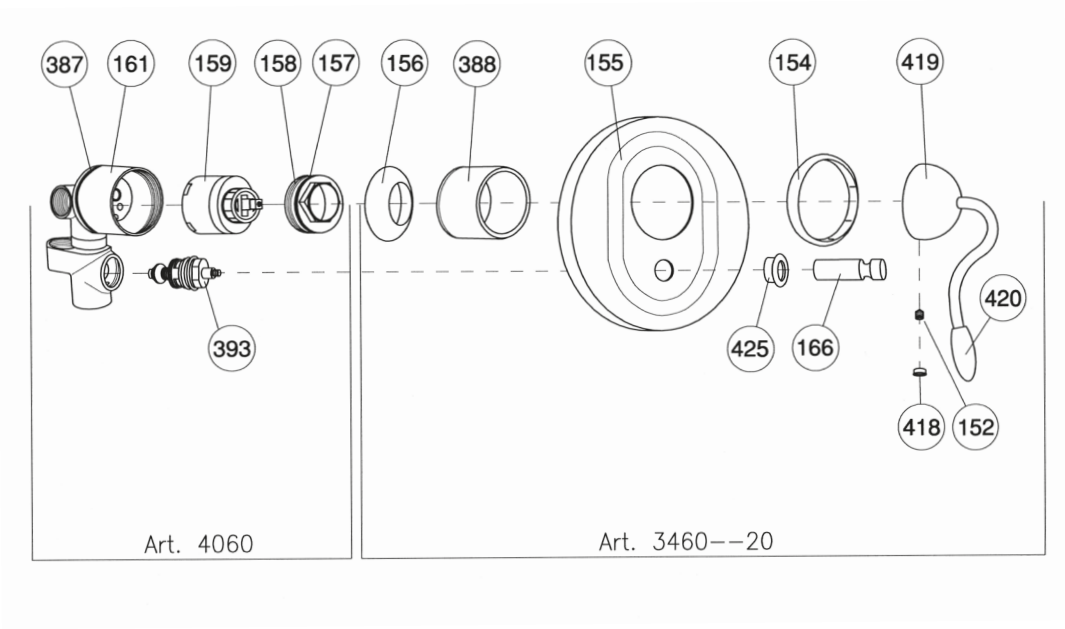

Pos.	Descrizione	Description	Cod.
152	Grano M6x6	Dowel M6x6	C 7554
154	Guarnizione monocomando incasso	Built-in single lever washer	C 7581
155	Piastra monocomando incasso	Built-in single lever plate	C 3200
156	Cappuccio coprighiera monocomando	Cover ring nut cap	C 7218
157	O-ring Ø 41x3	O-ring Ø 41x3	C 7586.88
158	Ghiera ferma cartuccia F 51x19W	Stop cartridge ring nut F 51x19W	C 7281
159	Cartuccia monocomando	Unilever cartridge	3009
161	Corpo monocomando incasso con deviatore	Single lever built-in body with diverter	C 3006/1+C 7030
166	Pomolo deviatore automatico	Automatic diverter knob	C 7303
387	O-ring Ø 50,52x1,78	O-ring Ø 50,52x1,78	C 7586.97
388	Canotto di copertura	Cover pipe	C 4006/3
393	Deviatore senza pomolo	Diverter without knob	C 7013
418	Bottoncino rosso/blu Signal	Signal red/blue plug	C 7688**
419	Leva Signal	Signal handle	C 7620
420	Oliva per leva Signal	Olive for Signal handle	C 7620/3
425	Guarnizione per deviatore incasso	Washer for built-in diverter	C 7581.2