Devon&Devon

ANGEL CONSOLE

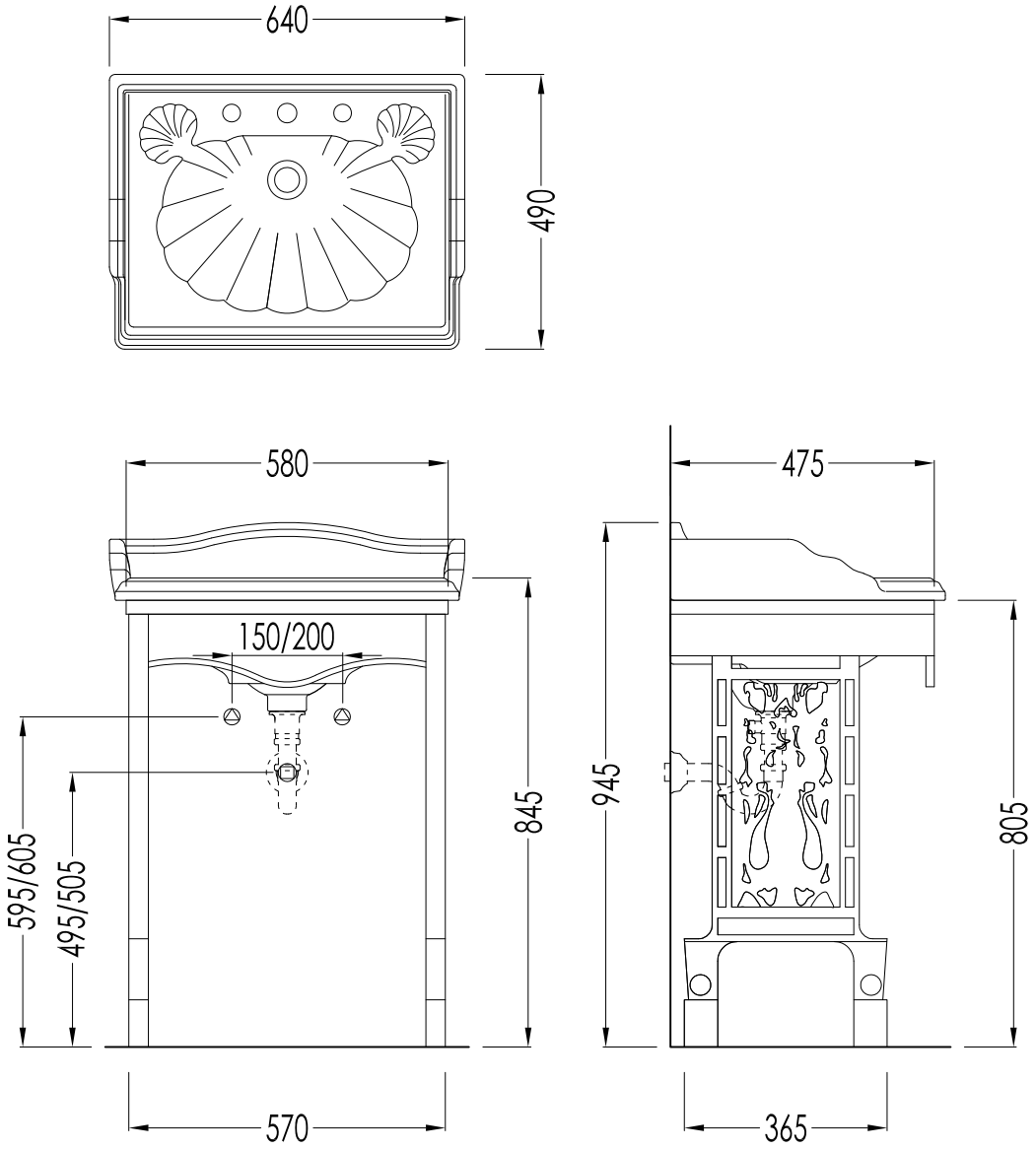

ART : CONSOLLE PER LAVABO CAMBRIDGE / *CONSOLE FOR CAMBRIDGE BASIN*

- STRUTTURA / STRUCTURE:
MATERIALE / *MATERIAL*: alluminio / *aluminium*
FINITURA / *FINISH*: grigio piombo, bianco o metallo spazzolato / *lead grey painted, white or polished metal*
- LAVABO CAMBRIDGE / CAMBRIDGE BASIN:
MATERIALE / *MATERIAL*: ceramica / *ceramic*
FINITURA / *FINISH*: bianco / *white*

COD.: CGANGELB - CGANGELBCO - CGANGELMS

DIM. IMBALLO / *PKG. SIZE* : mm 890x470x145 H

PESO TOTALE/ *TOTAL WEIGHT:* 13 Kg

ULTIMA REV. / *LAST REV.* : 05/10/2012

N.B.Tutte le misure sono in millimetri / All measurements are in millimetres.
Questo disegno è di proprietà della Devon&Devon; non può essere riprodotto o trasmesso a terzi senza autorizzazione.
This drawing is property of Devon&Devon; it may not be reproduced or trasmitted to third parties without authorization.

Devon&Devon

ANGEL CONSOLE

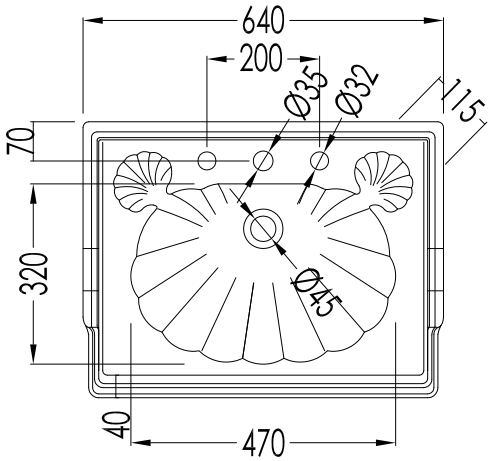

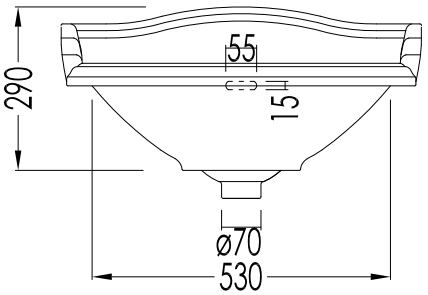

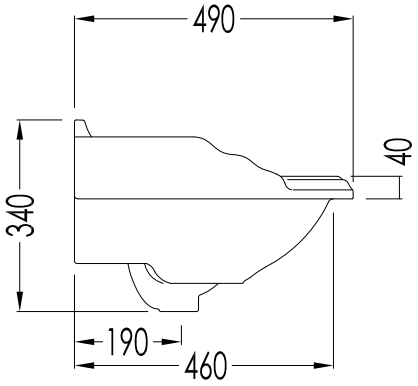

ART: LAVABO (1-2-3 FORI) / *BASIN (1-2-3 TAP HOLES)*	TOLLERANZA/TOLERANCE : ± 2% ≥ 750 mm; ± 5% ≤ 750 mm
COD: IBLG(1-2-3)FCAM	DIM. IMBALLO / PKG. SIZE: mm 670x320X580H
MATERIALE / *MATERIAL*: ceramica / *ceramic* FINITURA / *FINISH*: bianco / *white*	PESO /WEIGHT: 23.8 Kg
	ULTIMA REV./LAST REV.: 15/05/2013

N.B.Tutte le misure sono in millimetri / All measurements are in millimetres.

Questo disegno è di proprietà della Devon&Devon; non può essere riprodotto o trasmesso a terzi senza autorizzazione.
This drawing is property of Devon&Devon; it may not be reproduced or trasmitted to third parties without authorization.