Devon&Devon

WHITE 50

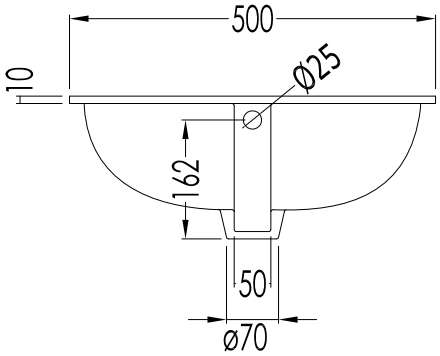

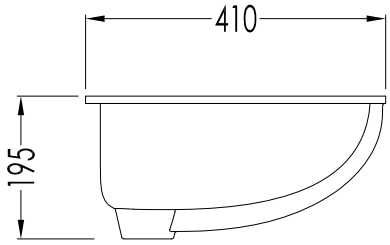

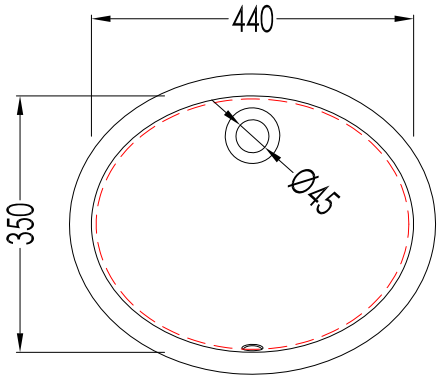

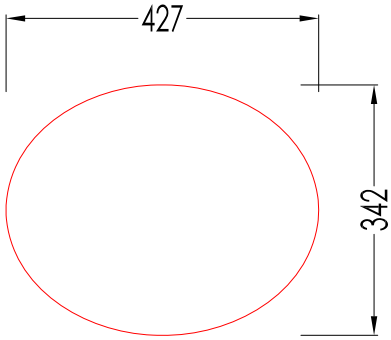

mm 427x342:
MISURA CONSIGLIATA PER L'INCASSO/
RECOMMENDED SIZE OF HOLE FOR MARBLE

ART: LAVABO SOTTOPIANO / *UNDER COUNTERTOP BASIN*	TOLLERANZA/TOLERANCE : ± 2% ≥ 750 mm; ± 5% ≤ 750 mm
COD: RALS50/ST	DIM. IMBALLO / PKG. SIZE: mm 470x540x225H
MATERIALE / *MATERIAL*: ceramica smaltata internamente / ceramic glazed inside FINITURA / *FINISH*: bianco/ white	PESO /WEIGHT: 8.2 Kg
	ULTIMA REV./LAST REV.: 07/11/2013

N.B.Tutte le misure sono in millimetri / All measurements are in millimetres.

Questo disegno è di proprietà della Devon&Devon; non può essere riprodotto o trasmesso a terzi senza autorizzazione.
This drawing is property of Devon&Devon; it may not be reproduced or trasmitted to third parties without authorization.