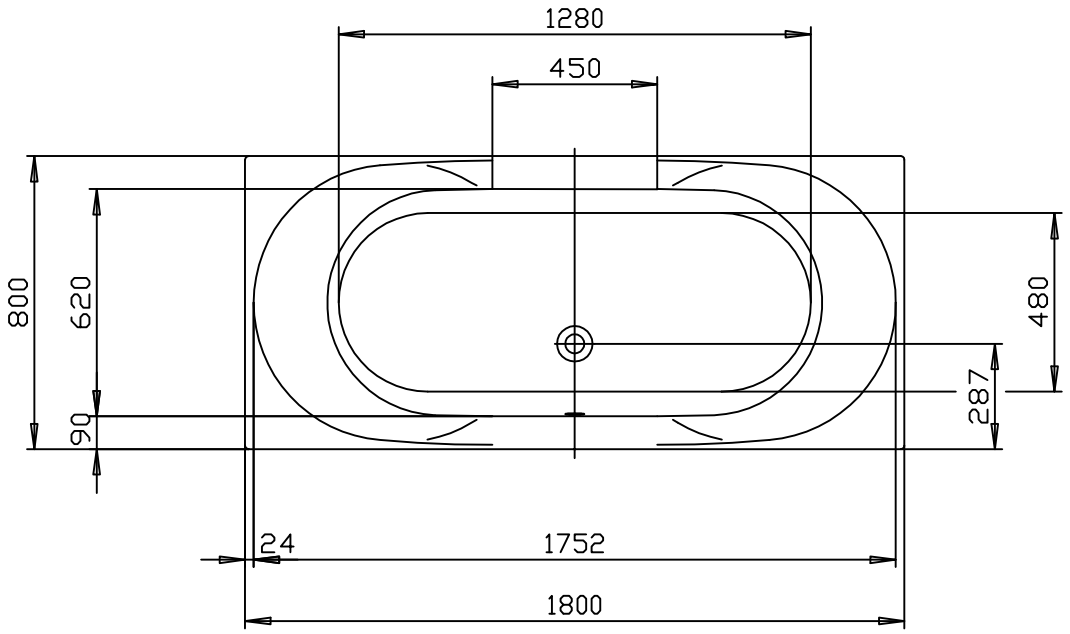

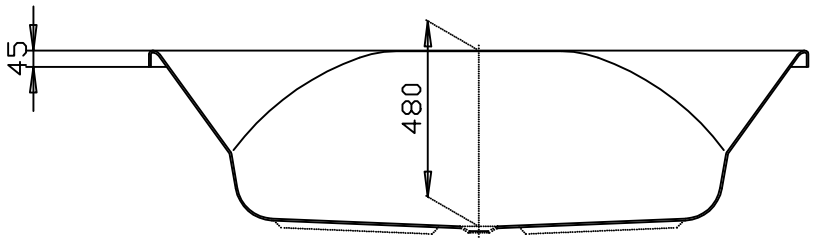

Alle Maßangaben in mm. Technische Änderungen vorbehalten			Benennung :	Spectra Rechteckwanne 1800 x 800	HOESCH Postfach 10 04 24 D-52304 Düren
D					
C					
B			Maßstab 1:20	System	Artikel.-Nr. 3651
A			Format A4		
	Zeichnung erstellt	07.10.2004 Froitzheim			