Devon&Devon

AMY

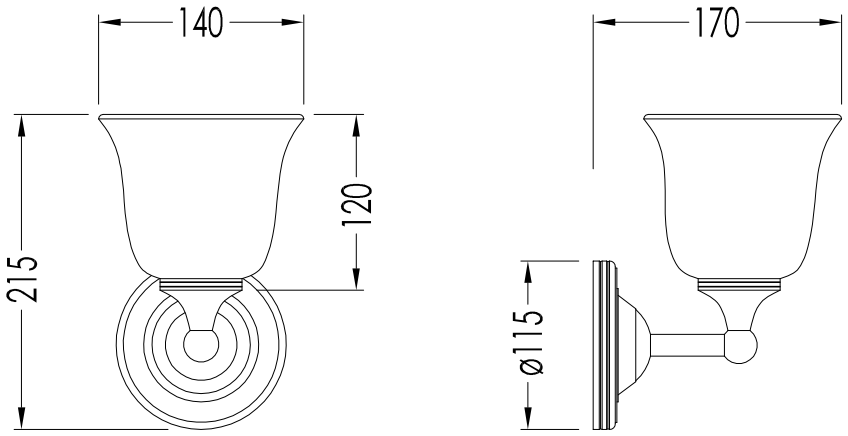

ART : LAMPADA AMY */ AMY LAMP*	CLASSIFICAZIONE/*CLASSIFICATION*: IP44
COD : 2VAAMYCR; 2VAAMYOT; 2VAAMYNK; 2VAAMYNKSA	POTENZA/*POWER*: MAX 40 WATT G9
STRUTTURA IN OTTONE, FINITURA: CROMO, ORO CHIARO, NICKEL LUCIDO O NICKEL SATINATO; VETRO / *BRASS STRUCTURE, FINISH: CHROME, LIGHT GOLD, POLISHED NICKEL OR SATIN NICKEL; GLASS*	DIM.IMBALLO/*PKG.SIZE*: mm 255x285x160 H
	PESO/*WEIGHT*: 1.34 Kg
	LAST REV. : 10/04/2013

N.B.Tutte le misure sono in millimetri / All measurements are in millimetres.

Questo disegno è di proprietà della Devon&Devon; non può essere riprodotto o trasmesso a terzi senza autorizzazione.
This drawing is property of Devon&Devon; it may not be reproduced or trasmitted to third parties without authorization.

Devon&Devon

AMY

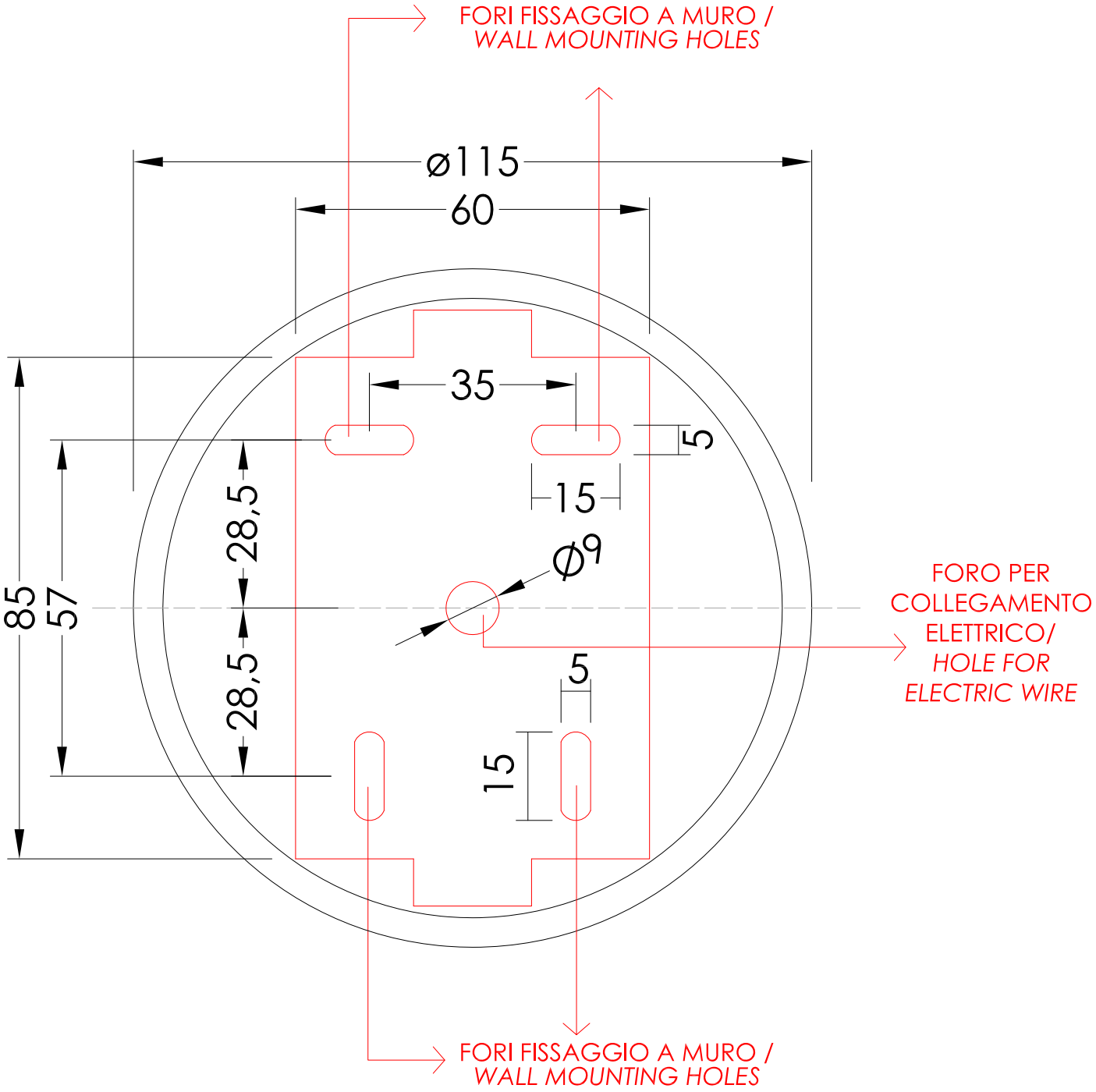

SCHEMA FISSAGGIO LAMPADA / *FIXING SCHEME LAMP*
SCALA 1:1 / *SCALE 1:1*

LE QUOTE NON SONO VINCOLANTI; DEVON&DEVON SI RISERVA DI EFFETTUARE MODIFICHE AI MODELLI / *THE DIMENSIONS ARE NON-BINDING; DEVON & DEVON RESERVES THE RIGHT TO MODIFY AND CHANGE ANY OF THEIR PRODUCTS WITHOUT PRIOR NOTICE.*

CLASSIFICAZIONE/*CLASSIFICATION*: IP44

POTENZA/*POWER*: MAX 40 WATT G9

LAST REV. : 03/12/2014

N.B.Tutte le misure sono in millimetri / All measurements are in millimetres.

Questo disegno è di proprietà della Devon&Devon; non può essere riprodotto o trasmesso a terzi senza autorizzazione.
This drawing is property of Devon&Devon; it may not be reproduced or trasmitted to third parties without authorization.