Devon&Devon

ADAM

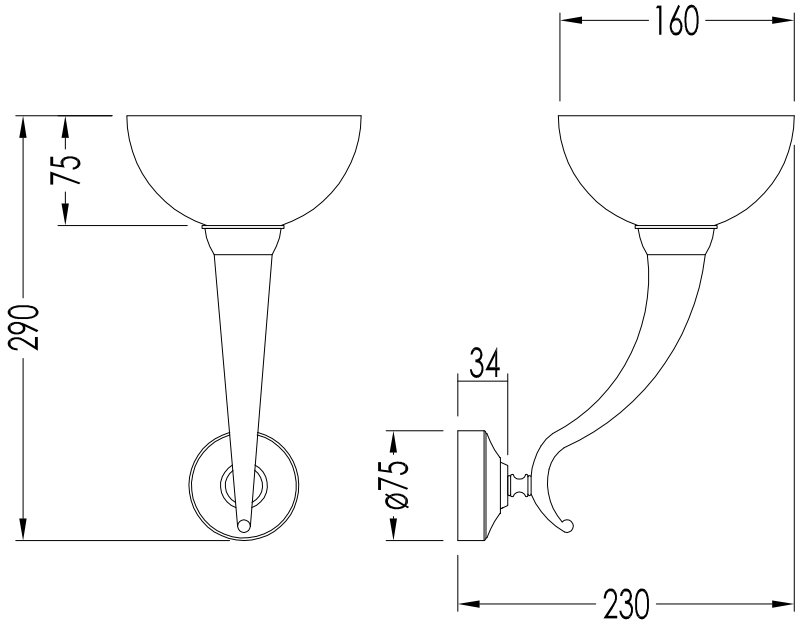

N.B : * TUTTE LE NOSTRE LAMPADE CLASSIFICATE IP20 POSSONO ACQUISIRE LA CLASSIFICAZIONE IP21 ABBINANDOCI L'APPOSITO KIT DI PROTEZIONE (DEKITIP21) / *ALL OUR LAMPS CLASSIFIED IP20 CAN ALSO ACQUIRE THE IP21 CLASSIFICATION BY PURCHASING THE SPECIAL PROTECTION KIT (DEKITIP21)*

ART : LAMPADA ADAM */ ADAM LAMP*	CLASSIFICAZIONE/*CLASSIFICATION*: IP20*
COD : DEADAMCRCR; DEADAM	POTENZA/*POWER*: MAX 40 WATT - E14 IBT, IBC
STRUTTURA IN OTTONE, FINITURA: CROMO, ORO CHIARO; VETRO SATINATO / *BRASS STRUCTURE, FINISH: CHROME, LIGHT GOLD; FROSTED GLASS*	DIM.IMBALLO/*PKG.SIZE*: mm 320x255x100H
	PESO/*WEIGHT*: 0.98 Kg
	LAST REV. : 19/10/2012

N.B.Tutte le misure sono in millimetri / All measurements are in millimetres.

Questo disegno è di proprietà della Devon&Devon; non può essere riprodotto o trasmesso a terzi senza autorizzazione.
This drawing is property of Devon&Devon; it may not be reproduced or trasmitted to third parties without authorization.

Devon&Devon

ADAM

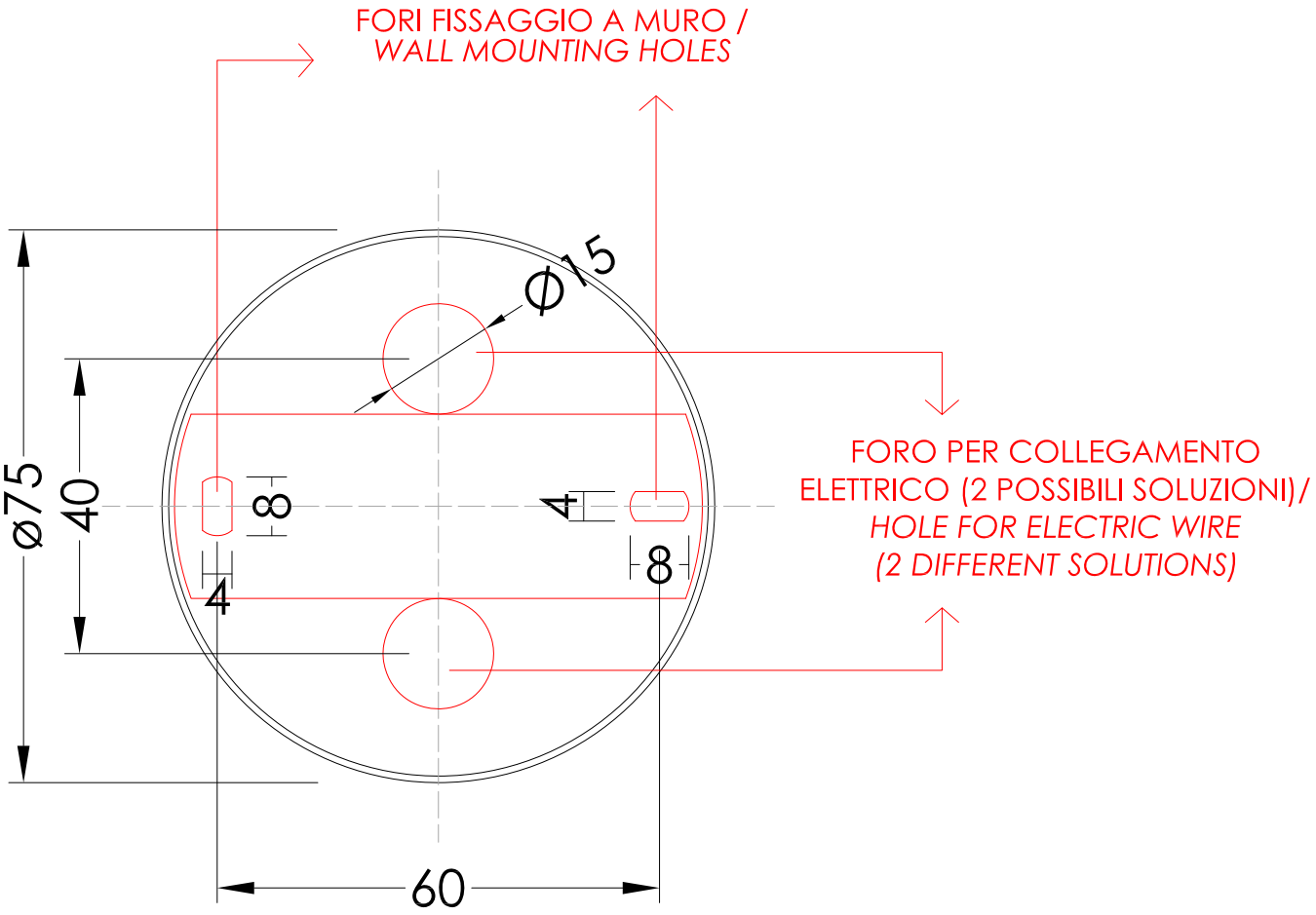

N.B : * TUTTE LE NOSTRE LAMPADE CLASSIFICATE IP20 POSSONO ACQUISIRE LA CLASSIFICAZIONE IP21 ABBINANDOCI L'APPOSITO KIT DI PROTEZIONE (DEKITIP21) / *ALL OUR LAMPS CLASSIFIED IP20 CAN ALSO ACQUIRE THE IP21 CLASSIFICATION BY PURCHASING THE SPECIAL PROTECTION KIT (DEKITIP21)*

SCHEMA FISSAGGIO LAMPADA / *FIXING SCHEME LAMP* SCALA 1:1 / *SCALE 1:1*	CLASSIFICAZIONE/*CLASSIFICATION*: IP20*
LE QUOTE NON SONO VINCOLANTI; DEVON&DEVON SI RISERVA DI EFFETTUARE MODIFICHE AI MODELLI / *THE DIMENSIONS ARE NON-BINDING; DEVON & DEVON RESERVES THE RIGHT TO MODIFY AND CHANGE ANY OF THEIR PRODUCTS WITHOUT PRIOR NOTICE.*	POTENZA/*POWER*: MAX 40 WATT - E14 IBT, IBC
	LAST REV. : 04/12/2014

N.B.Tutte le misure sono in millimetri / All measurements are in millimetres.

Questo disegno è di proprietà della Devon&Devon; non può essere riprodotto o trasmesso a terzi senza autorizzazione.
This drawing is property of Devon&Devon; it may not be reproduced or trasmitted to third parties without authorization.