Devon&Devon

NEW YORK

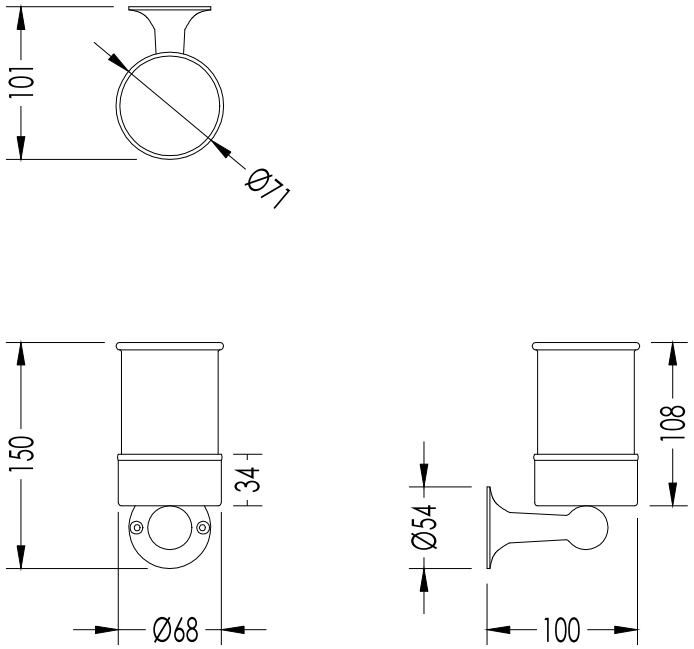

ART: PORTA BICCHIERE IN CERAMICA / CUP HOLDER WITH CERAMIC CUP	TOLLERANZA / *TOLERANCE*: ± 2%
COD: NY103CR - NY103OT	DIM.IMBALLO / *PKG. SIZE*: N.A.
MATERIALE / *MATERIAL*: ottone e ceramica / *brass and ceramic* FINITURA / *FINISH:* cromo, oro chiaro / *chrome, light gold*	PESO / *WEIGHT*: N.A. ULTIMA REV. / *LAST REV.*: 31/03/2014

N.B.Tutte le misure sono in millimetri / All measurements are in millimetres.

Questo disegno è di proprietà della Devon&Devon; non può essere riprodotto o trasmesso a terzi senza autorizzazione.
This drawing is property of Devon&Devon; it may not be reproduced or trasmitted to third parties without authorization.

Devon&Devon

NEW YORK

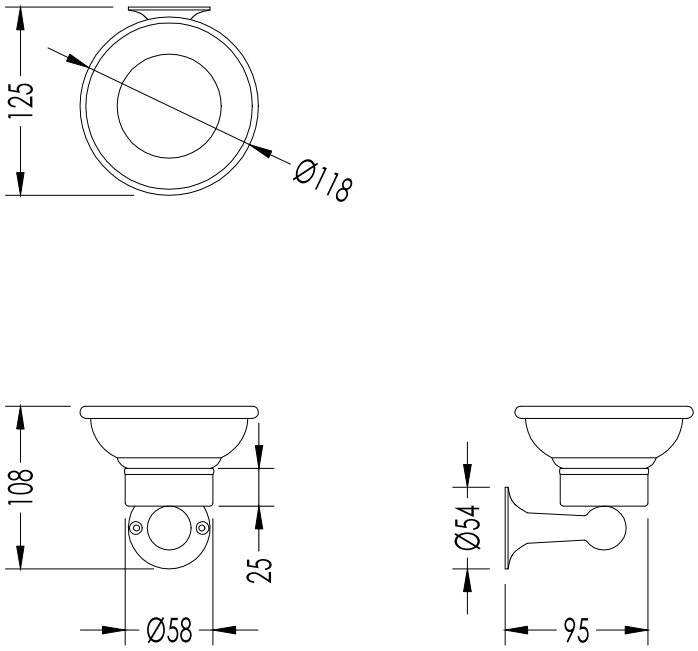

ART: PORTA SAPONE / *SOAP DISH*	TOLLERANZA / *TOLERANCE:* ± 2%
COD: NY101CR - NY101OT	DIM.IMBALLO / *PKG. SIZE:* N.A.
MATERIALE / *MATERIAL*: ottone e ceramica / *brass and ceramic* FINITURA / *FINISH:* cromo, oro chiaro / *chrome, light gold*	PESO / *WEIGHT*: N.A. ULTIMA REV. / *LAST REV.*: 31/03/2014

N.B.Tutte le misure sono in millimetri / All measurements are in millimetres.

Questo disegno è di proprietà della Devon&Devon; non può essere riprodotto o trasmesso a terzi senza autorizzazione.
This drawing is property of Devon&Devon; it may not be reproduced or trasmitted to third parties without authorization.

Devon&Devon

NEW YORK

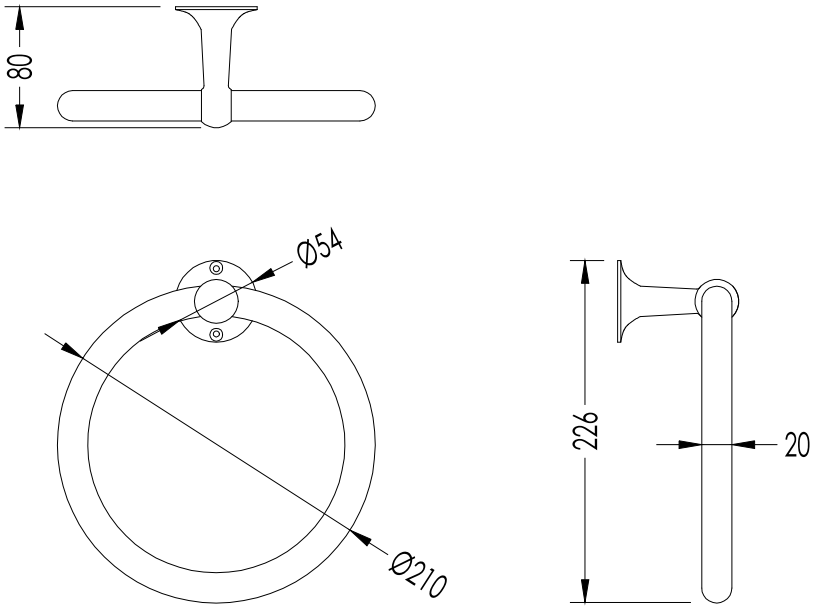

ART: ANELLO PORTA ASCIUGAMANO / *TOWEL RING*	TOLLERANZA / *TOLERANCE*: ± 2%
COD: NY107CR - NY107OT	DIM.IMBALLO / *PKG. SIZE*: N.A.
MATERIALE / *MATERIAL*: ottone / *brass* FINITURA / *FINISH*: cromo, oro chiaro / *chrome, light gold*	PESO / *WEIGHT*: N.A. ULTIMA REV. / *LAST REV.*: 31/03/2014

N.B.Tutte le misure sono in millimetri / All measurements are in millimetres.

Questo disegno è di proprietà della Devon&Devon; non può essere riprodotto o trasmesso a terzi senza autorizzazione.
This drawing is property of Devon&Devon; it may not be reproduced or trasmitted to third parties without authorization.

Devon&Devon

NEW YORK

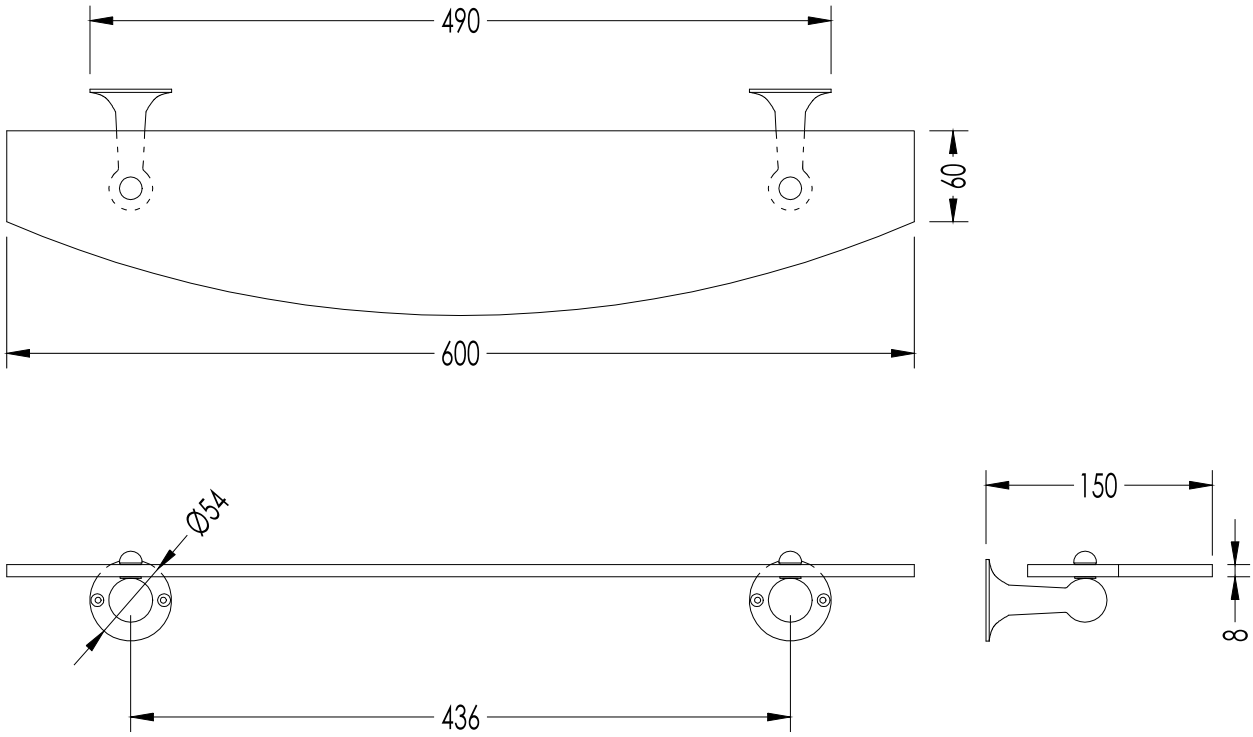

ART: MENSOLA IN CRISTALLO / *GLASS SHELF*	TOLLERANZA / *TOLERANCE*: ± 2%
COD: NY110CR - NY110OT	DIM.IMBALLO / *PKG. SIZE*: N.A.
MATERIALE / *MATERIAL*: ottone e vetro / *brass and glass* FINITURA / *FINISH*: cromo, oro chiaro / *chrome, light gold*	PESO / *WEIGHT*: N.A. ULTIMA REV. / *LAST REV.*: 31/03/2014

N.B.Tutte le misure sono in millimetri / All measurements are in millimetres.

Questo disegno è di proprietà della Devon&Devon; non può essere riprodotto o trasmesso a terzi senza autorizzazione.
This drawing is property of Devon&Devon; it may not be reproduced or trasmitted to third parties without authorization.

Devon&Devon

NEW YORK

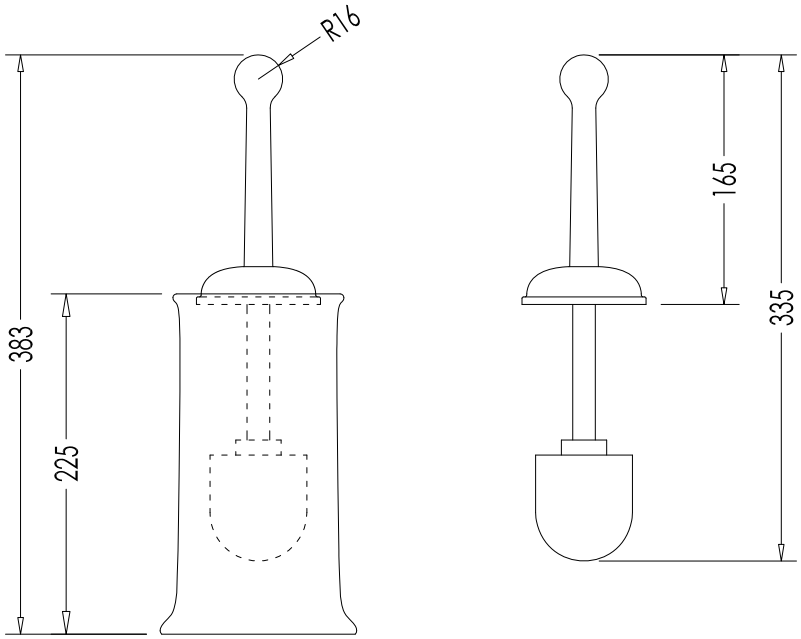

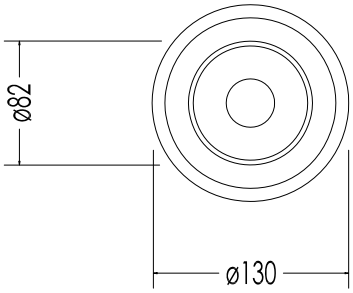

ART: PORTASCOPINO / *TOILET BRUSH HOLDER*	TOLLERANZA / *TOLERANCE:* ± 2%
COD: NY120CR - NY120OT	DIM.IMBALLO / *PKG. SIZE*: N.A.
MATERIALE / *MATERIAL*: ottone e ceramica / *brass and ceramic* FINITURA / *FINISH*: cromo, oro chiaro / *chrome, light gold*	PESO / *WEIGHT*: N.A. ULTIMA REV. / *LAST REV.*: 16/09/2014

N.B.Tutte le misure sono in millimetri / All measurements are in millimetres.

Questo disegno è di proprietà della Devon&Devon; non può essere riprodotto o trasmesso a terzi senza autorizzazione.
This drawing is property of Devon&Devon; it may not be reproduced or trasmitted to third parties without authorization.

Devon&Devon

NEW YORK

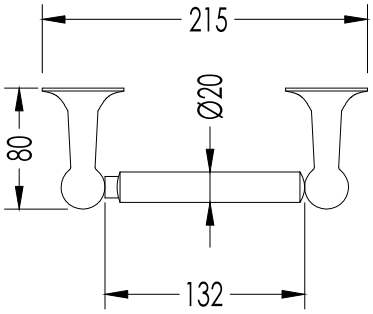

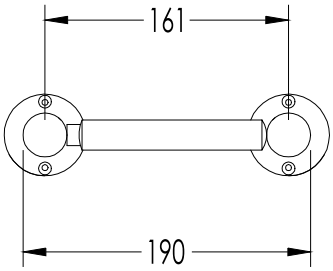

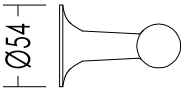

ART: PORTA ROTOLO / *TOILET ROLL HOLDER*	TOLLERANZA / *TOLERANCE*: ± 2%
COD: NY111CR - NY111OT	DIM.IMBALLO / *PKG. SIZE*: N.A.
MATERIALE / *MATERIAL*: ottone / *brass* FINITURA / *FINISH*: cromo, oro chiaro / *chrome, light gold*	PESO / *WEIGHT*: N.A. ULTIMA REV. / *LAST REV.*: 31/03/2014

N.B.Tutte le misure sono in millimetri / All measurements are in millimetres.
Questo disegno è di proprietà della Devon&Devon; non può essere riprodotto o trasmesso a terzi senza autorizzazione.
This drawing is property of Devon&Devon; it may not be reproduced or trasmitted to third parties without authorization.

Devon&Devon

NEW YORK

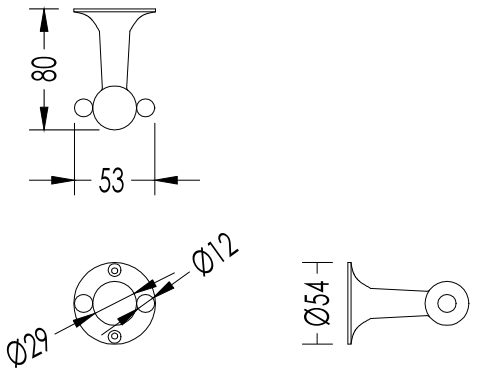

ART: APPENDIABITO / *ROBE HOOK*	TOLLERANZA / *TOLERANCE*: ± 2%
COD: NY113CR - NY113OT	DIM.IMBALLO / *PKG. SIZE*: N.A.
MATERIALE / *MATERIAL*: ottone / *brass* FINITURA / *FINISH*: cromo, oro chiaro / *chrome, light gold*	PESO / *WEIGHT*: N.A. ULTIMA REV. / *LAST REV.*: 31/03/2014

N.B.Tutte le misure sono in millimetri / All measurements are in millimetres.
Questo disegno è di proprietà della Devon&Devon; non può essere riprodotto o trasmesso a terzi senza autorizzazione.
This drawing is property of Devon&Devon; it may not be reproduced or trasmitted to third parties without authorization.

Devon&Devon

NEW YORK

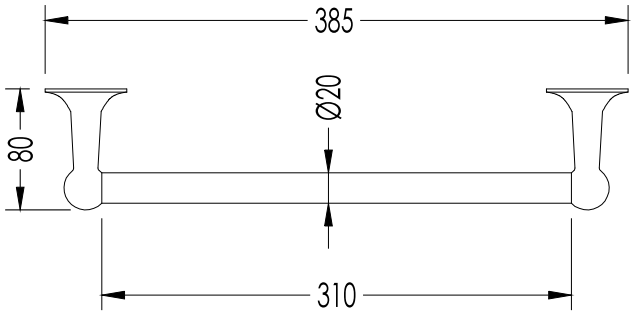

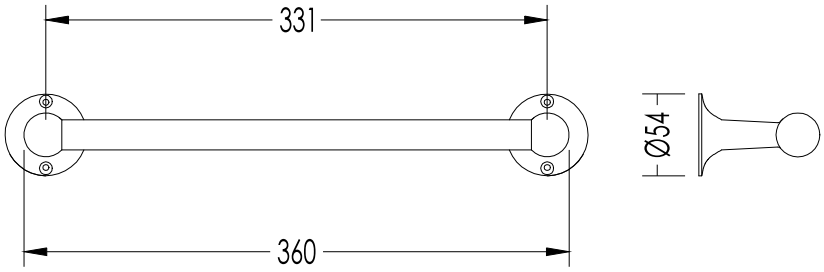

ART: ASTA PORTA ASCIUGAMANO / *TOWEL-RAIL*	TOLLERANZA / *TOLERANCE*: ± 2%
COD: NY109CR - NY109OT	DIM.IMBALLO / *PKG. SIZE*: N.A.
MATERIALE / *MATERIAL*: ottone / *brass* FINITURA / *FINISH*: cromo, oro chiaro / *chrome, light gold*	PESO / *WEIGHT*: N.A. ULTIMA REV. / *LAST REV.*: 31/03/2014

N.B.Tutte le misure sono in millimetri / All measurements are in millimetres.

Questo disegno è di proprietà della Devon&Devon; non può essere riprodotto o trasmesso a terzi senza autorizzazione.
This drawing is property of Devon&Devon; it may not be reproduced or trasmitted to third parties without authorization.

Devon&Devon

NEW YORK

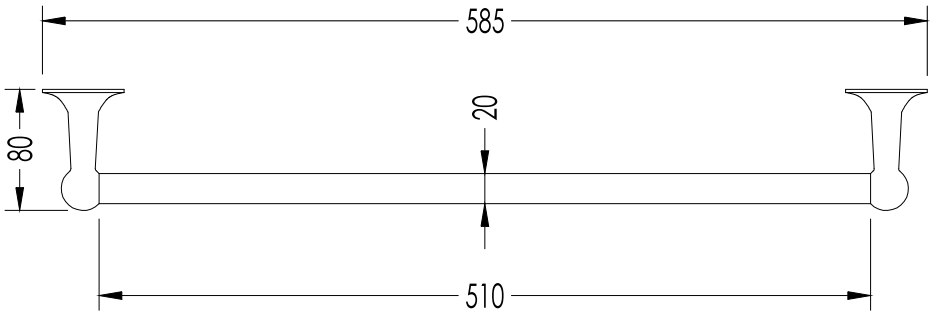

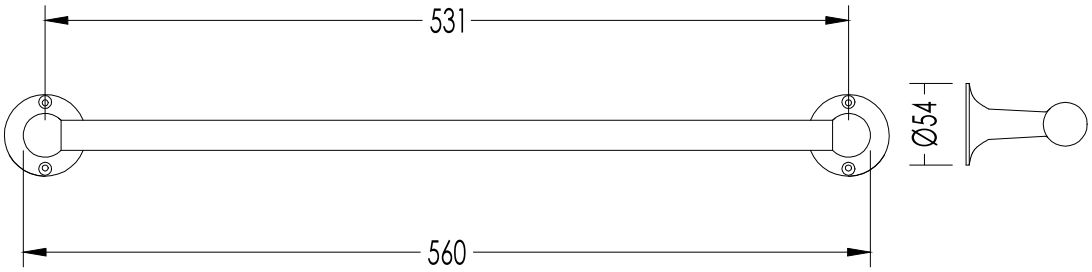

ART: ASTA PORTA ASCIUGAMANO / *TOWEL-RAIL*	TOLLERANZA / *TOLERANCE*: ± 2%
COD: NY108CR - NY108OT	DIM.IMBALLO / *PKG. SIZE*: N.A.
MATERIALE / *MATERIAL*: ottone / *brass* FINITURA / *FINISH*: cromo, oro chiaro / *chrome, light gold*	PESO / *WEIGHT*: N.A. ULTIMA REV. / *LAST REV.*: 31/03/2014

N.B.Tutte le misure sono in millimetri / All measurements are in millimetres.

Questo disegno è di proprietà della Devon&Devon; non può essere riprodotto o trasmesso a terzi senza autorizzazione.
This drawing is property of Devon&Devon; it may not be reproduced or trasmitted to third parties without authorization.

Devon&Devon

NEW YORK

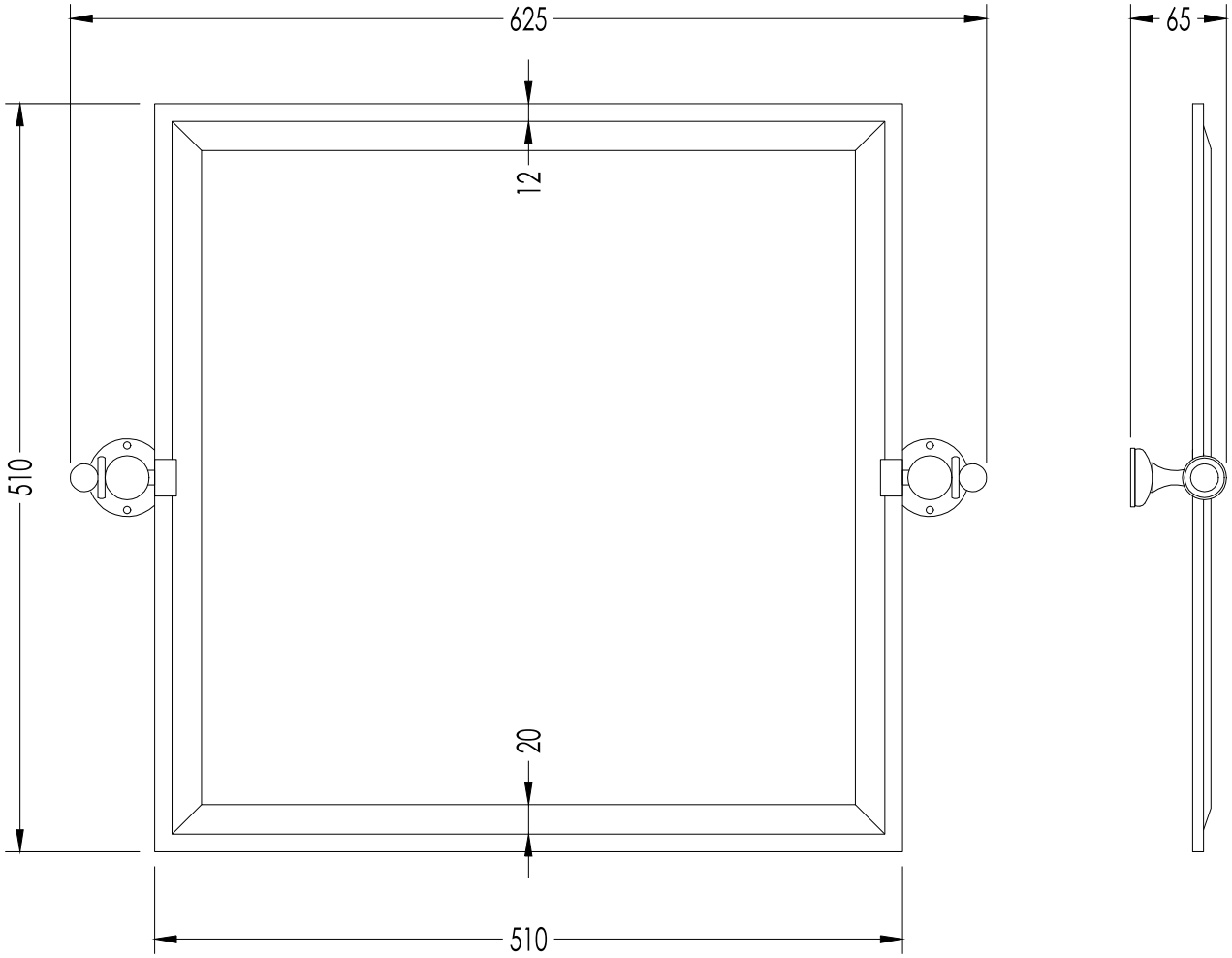

ART: SPECCHIO BASCULANTE / *TILTING MIRROR*	TOLLERANZA / *TOLERANCE*: ± 2%
COD: NY121CR - NY121OT	DIM.IMBALLO / *PKG. SIZE*: N.A.
MATERIALE / *MATERIAL*: ottone e vetro / *brass and glass* FINITURA / *FINISH*: cromo, oro chiaro / chrome, light gold	PESO / *WEIGHT*: N.A. ULTIMA REV. / *LAST REV.*: 31/03/2014

N.B.Tutte le misure sono in millimetri / All measurements are in millimetres.

Questo disegno è di proprietà della Devon&Devon; non può essere riprodotto o trasmesso a terzi senza autorizzazione.
This drawing is property of Devon&Devon; it may not be reproduced or trasmitted to third parties without authorization.

Devon&Devon

NEW YORK

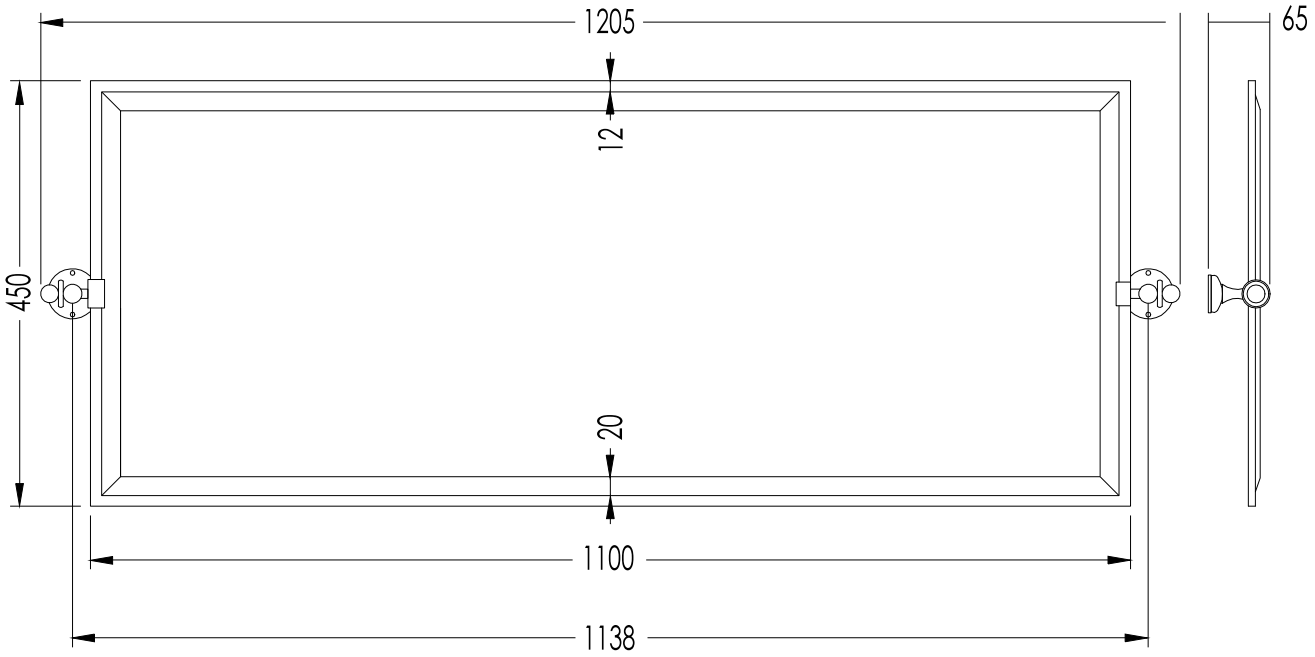

ART: SPECCHIO BASCULANTE / *TILTING MIRROR*	TOLLERANZA / *TOLERANCE*: ± 2%
COD: NY122CR - NY122OT	DIM.IMBALLO / *PKG. SIZE*: N.A.
MATERIALE / *MATERIAL*: ottone e vetro / *brass and glass* FINITURA / *FINISH*: cromo, oro chiaro / *chrome, light gold*	PESO / *WEIGHT*: N.A. ULTIMA REV. / *LAST REV.*: 31/03/2014

N.B.Tutte le misure sono in millimetri / All measurements are in millimetres.

Questo disegno è di proprietà della Devon&Devon; non può essere riprodotto o trasmesso a terzi senza autorizzazione.
This drawing is property of Devon&Devon; it may not be reproduced or trasmitted to third parties without authorization.