Devon&Devon

EMILY

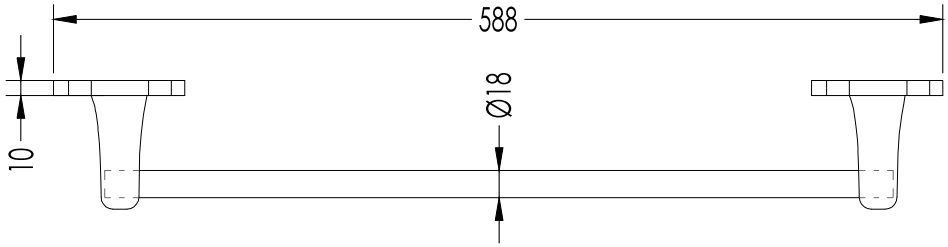

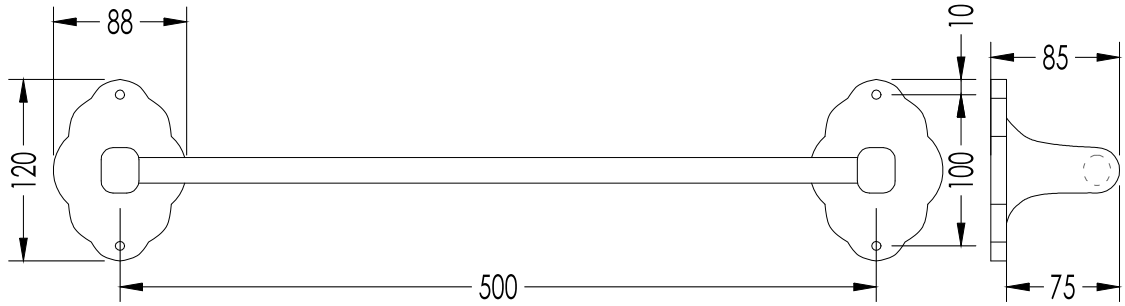

ART: ASTA PORTA ASCIUGAMANO/ *TOWEL-RAIL*	TOLLERANZA / TOLERANCE: ± 2%
COD: MIL506E	DIM.IMBALLO / *PKG. SIZE*: mm635x100x180H
MATERIALE / *MATERIAL*: CERAMICA E LEGNO / *CERAMIC AND WOOD* FINITURA / *FINISH*: BIANCO O LEGNO TINTA SCURA / *WHITE OR DARK STAINED WOOD*	PESO / *WEIGHT*: N.A. ULTIMA REV. / *LAST REV.*: 31/03/2014

N.B.Tutte le misure sono in millimetri / All measurements are in millimetres.

Questo disegno è di proprietà della Devon&Devon; non può essere riprodotto o trasmesso a terzi senza autorizzazione.
This drawing is property of Devon&Devon; it may not be reproduced or trasmitted to third parties without authorization.

Devon&Devon

EMILY

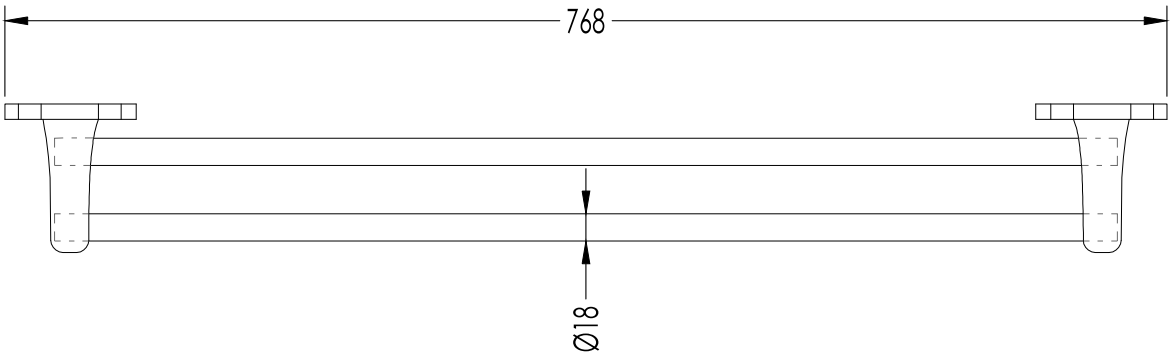

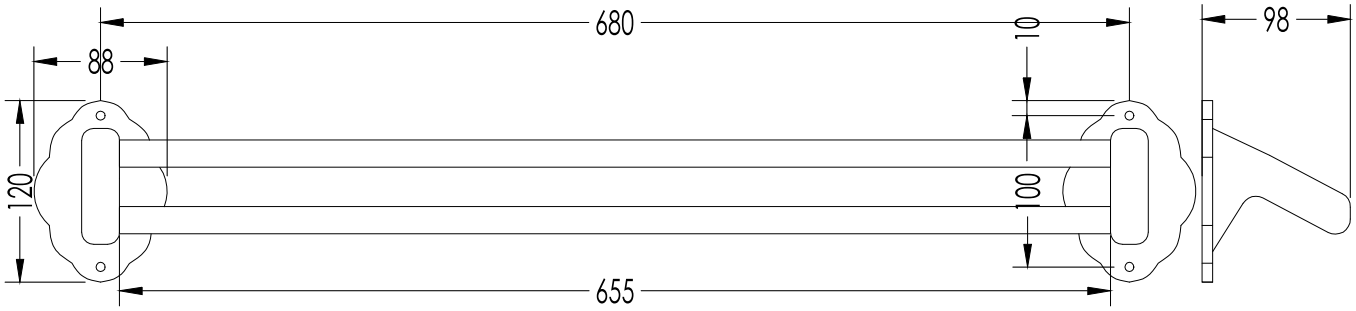

ART: ASTA PORTA ASCIUGAMANO DOPPIO / *DOUBLE TOWEL-RAIL*	TOLLERANZA / *TOLERANCE*: ± 2%
COD: MIL517E	DIM.IMBALLO / *PKG. SIZE*: mm635x100x180H
MATERIALE / *MATERIAL*: CERAMICA E LEGNO / *CERAMIC AND WOOD* FINITURA / FINISH: BIANCO O LEGNO TINTA SCURA / *WHITE OR DARK STAINED WOOD*	PESO / *WEIGHT*: N.A. ULTIMA REV. / *LAST REV.*: 31/03/2014

N.B.Tutte le misure sono in millimetri / All measurements are in millimetres.

Questo disegno è di proprietà della Devon&Devon; non può essere riprodotto o trasmesso a terzi senza autorizzazione.
This drawing is property of Devon&Devon; it may not be reproduced or trasmitted to third parties without authorization.

Devon&Devon

EMILY

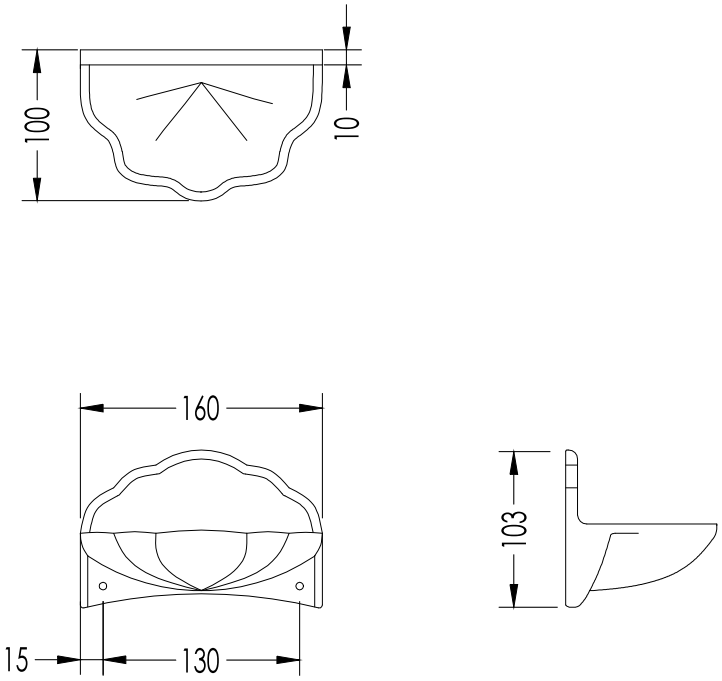

ART: PORTA SAPONE / *SOAP DISH*	TOLLERANZA / *TOLERANCE*: ± 2%
COD: MIL504E	DIM.IMBALLO / *PKG. SIZE*: mm185x205x130H
MATERIALE / *MATERIAL*: CERAMICA / *CERAMIC* FINITURA / *FINISH*: BIANCO / *WHITE*	PESO / *WEIGHT*: N.A. ULTIMA REV. / *LAST REV.*: 31/03/2014

N.B.Tutte le misure sono in millimetri / All measurements are in millimetres.

Questo disegno è di proprietà della Devon&Devon; non può essere riprodotto o trasmesso a terzi senza autorizzazione.
This drawing is property of Devon&Devon; it may not be reproduced or trasmitted to third parties without authorization.

Devon&Devon

EMILY

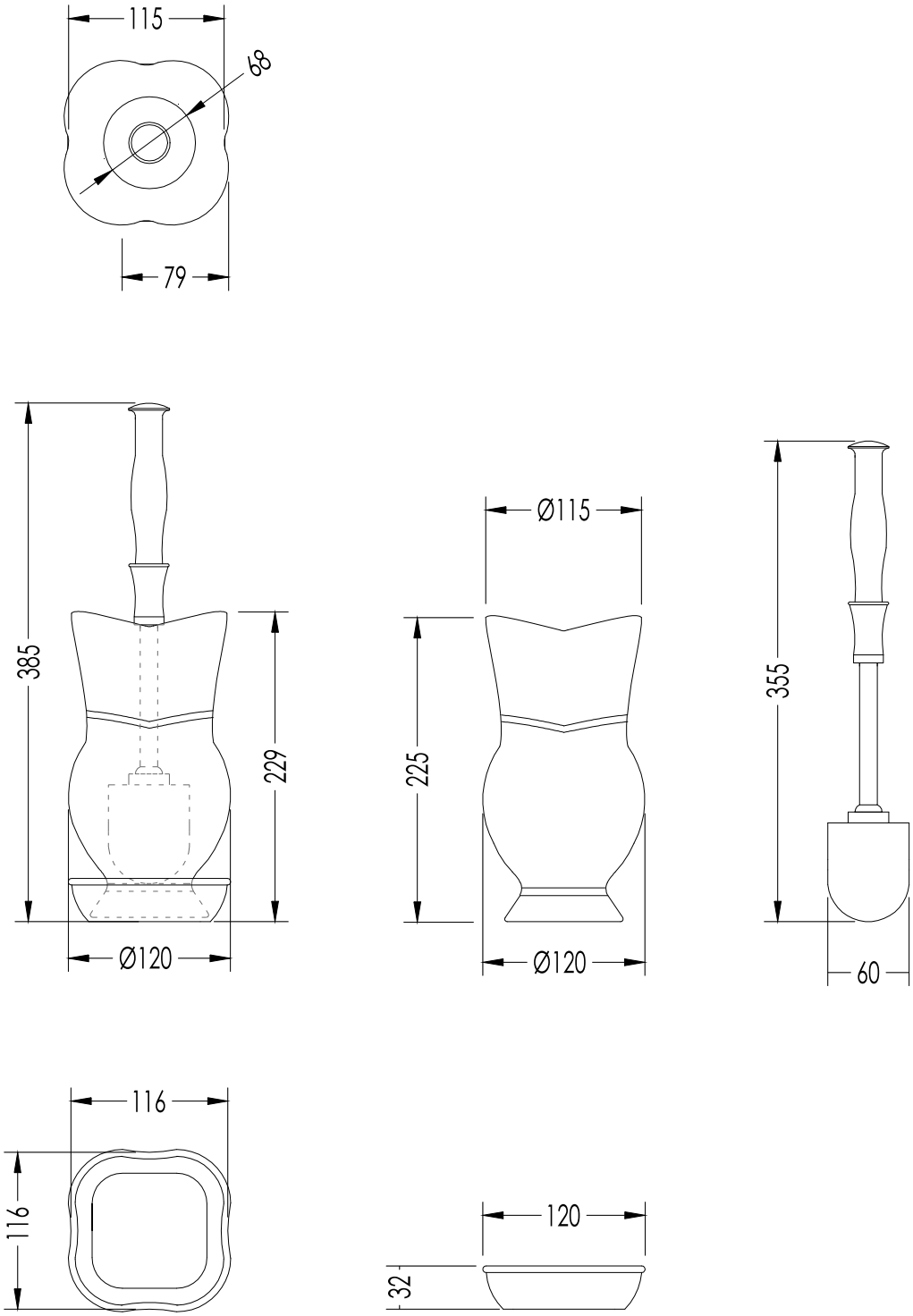

ART: PORTASCOPINO/ *TOILET BRUSH HOLDER*	TOLLERANZA / *TOLERANCE*: ± 2%
COD: MIL518E	DIM.IMBALLO / PKG. SIZE: mm345x175x250H
MATERIALE / *MATERIAL*: CERAMICA / *CERAMIC* FINITURA / *FINISH*: BIANCO / *WHITE*	PESO / *WEIGHT*: N.A. ULTIMA REV. / *LAST REV.*: 31/03/2014

N.B.Tutte le misure sono in millimetri / All measurements are in millimetres.

Questo disegno è di proprietà della Devon&Devon; non può essere riprodotto o trasmesso a terzi senza autorizzazione.
This drawing is property of Devon&Devon; it may not be reproduced or trasmitted to third parties without authorization.

Devon&Devon

EMILY

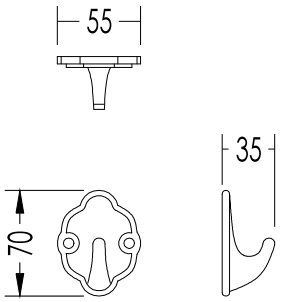

ART: APPENDIABITO/ *ROBE KOOK*	TOLLERANZA / *TOLERANCE*: ± 2%
COD: MIL509E	DIM.IMBALLO / *PKG. SIZE*: mm150x85x90H
MATERIALE / *MATERIAL*: CERAMICA / *CERAMIC* FINITURA / *FINISH*: BIANCO / *WHITE*	PESO / *WEIGHT*: N.A. ULTIMA REV. / *LAST REV.*: 31/03/2014

N.B.Tutte le misure sono in millimetri / All measurements are in millimetres.

Questo disegno è di proprietà della Devon&Devon; non può essere riprodotto o trasmesso a terzi senza autorizzazione.
This drawing is property of Devon&Devon; it may not be reproduced or trasmitted to third parties without authorization.

Devon&Devon

EMILY

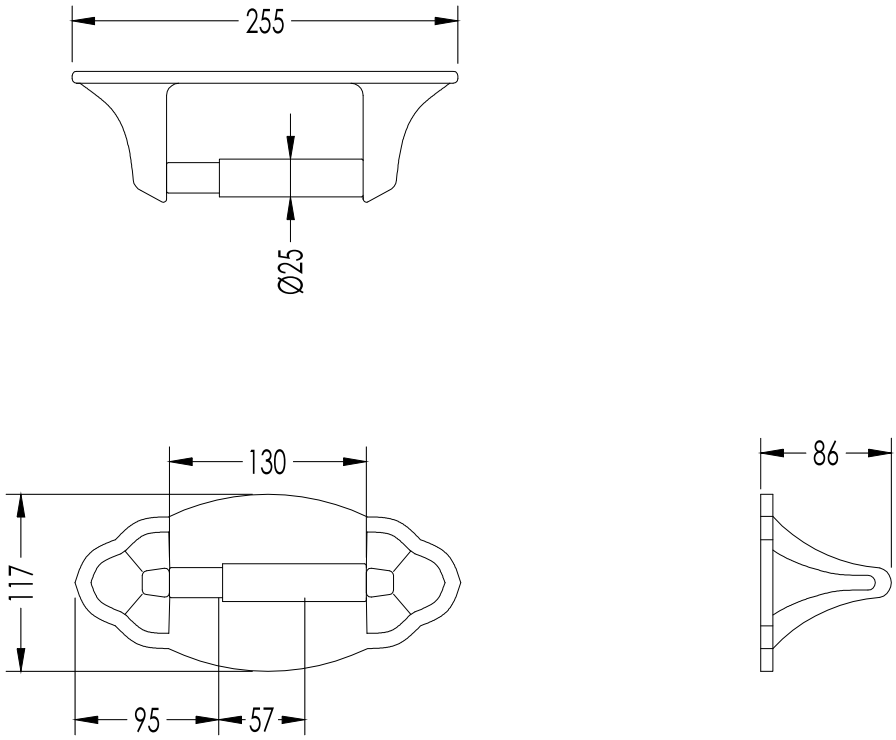

ART: PORTA ROTOLO/ *TOILET ROLL HOLDER*	TOLLERANZA / *TOLERANCE*: ± 2%
COD: MIL507E	DIM.IMBALLO / *PKG. SIZE*: mm185x185x178H
MATERIALE / *MATERIAL*: CERAMICA / *CERAMIC* FINITURA / *FINISH*: BIANCO / *WHITE*	PESO / *WEIGHT*: N.A. ULTIMA REV. / *LAST REV.*: 31/03/2014

N.B.Tutte le misure sono in millimetri / All measurements are in millimetres.

Questo disegno è di proprietà della Devon&Devon; non può essere riprodotto o trasmesso a terzi senza autorizzazione.
This drawing is property of Devon&Devon; it may not be reproduced or trasmitted to third parties without authorization.

Devon&Devon

EMILY

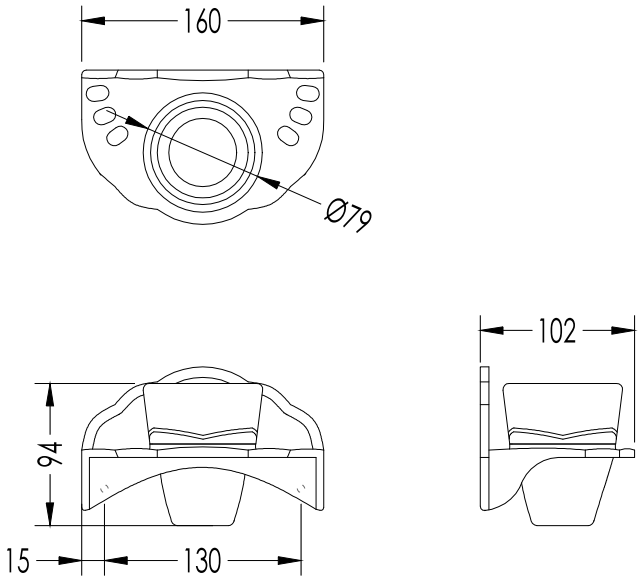

ART: PORTA SPAZZOLINI CON BICCHIERE IN CERAMICA / *TOOTHBRUSH HOLDER WITH CERAMIC CUP*	TOLLERANZA / *TOLERANCE*: ± 2%
COD: MIL514E	DIM.IMBALLO / *PKG. SIZE*: 216x105x120H
MATERIALE / *MATERIAL*: CERAMICA / *CERAMIC* FINITURA / *FINISH*: BIANCO / *WHITE*	PESO / *WEIGHT*: N.A. ULTIMA REV. / *LAST REV.*: 31/03/2014

N.B.Tutte le misure sono in millimetri / All measurements are in millimetres.

Questo disegno è di proprietà della Devon&Devon; non può essere riprodotto o trasmesso a terzi senza autorizzazione.
This drawing is property of Devon&Devon; it may not be reproduced or trasmitted to third parties without authorization.

Devon&Devon

EMILY

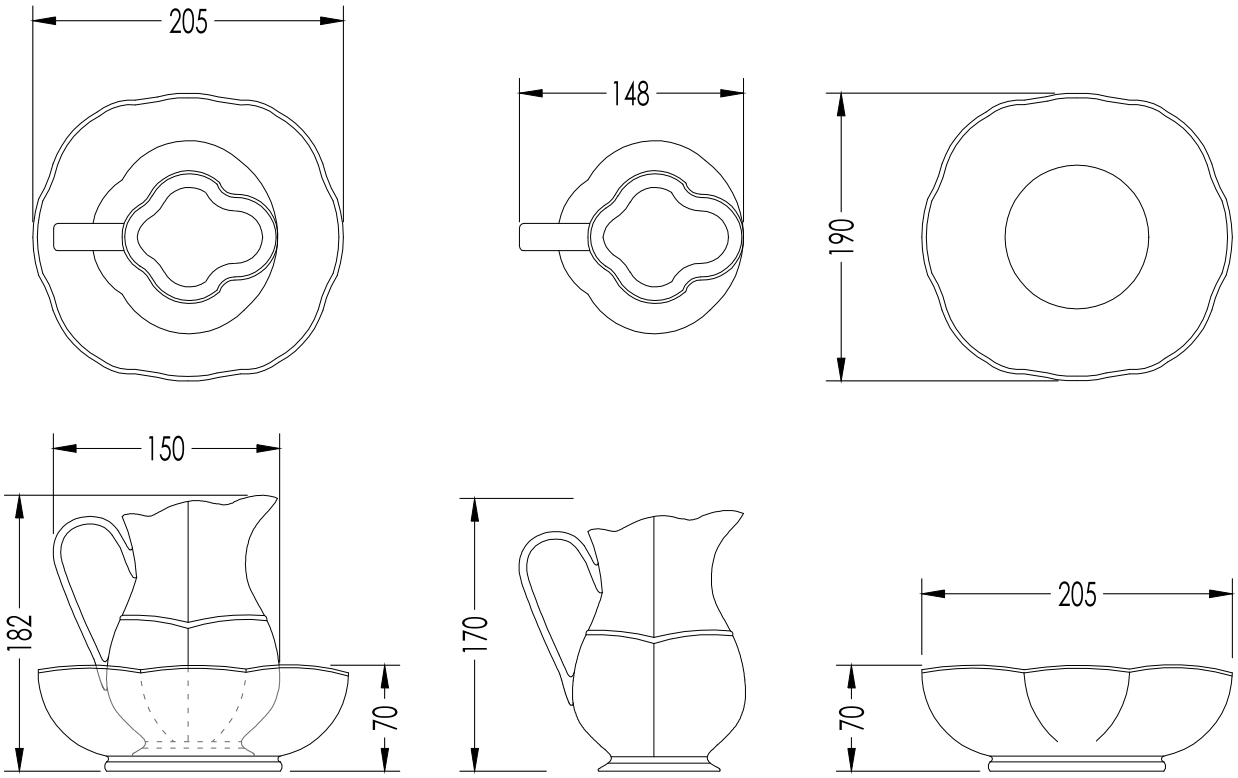

ART: CARAFFA CON CIOTOLA/ *CARAFE WITH BOWL*	TOLLERANZA / *TOLERANCE*: ± 2%
COD: MIL525E	DIM.IMBALLO / *PKG. SIZE*: mm185x185x178H
MATERIALE / *MATERIAL*: CERAMICA / *CERAMIC* FINITURA / *FINISH*: BIANCO / *WHITE*	PESO / *WEIGHT*: N.A. ULTIMA REV. / *LAST REV.*: 31/03/2014

N.B.Tutte le misure sono in millimetri / All measurements are in millimetres.

Questo disegno è di proprietà della Devon&Devon; non può essere riprodotto o trasmesso a terzi senza autorizzazione.
This drawing is property of Devon&Devon; it may not be reproduced or trasmitted to third parties without authorization.

Devon&Devon

EMILY

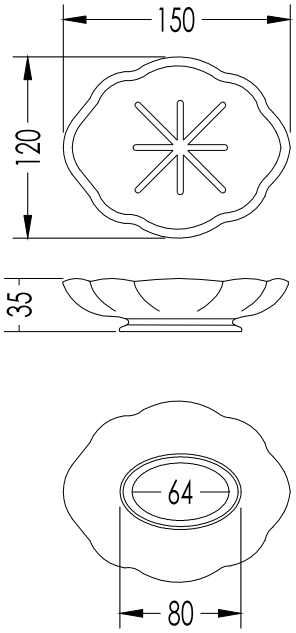

ART: PORTA SAPONE / *SOAP DISH*	TOLLERANZA / *TOLERANCE*: ± 2%
COD: MIL524E	DIM.IMBALLO / *PKG. SIZE*: mm150x85x85H
MATERIALE / *MATERIAL*: CERAMICA / *CERAMIC* FINITURA / *FINISH*: BIANCO / *WHITE*	PESO / *WEIGHT*: N.A. ULTIMA REV. / *LAST REV.*: 31/03/2014

N.B.Tutte le misure sono in millimetri / All measurements are in millimetres.

Questo disegno è di proprietà della Devon&Devon; non può essere riprodotto o trasmesso a terzi senza autorizzazione.
This drawing is property of Devon&Devon; it may not be reproduced or trasmitted to third parties without authorization.

Devon&Devon

EMILY

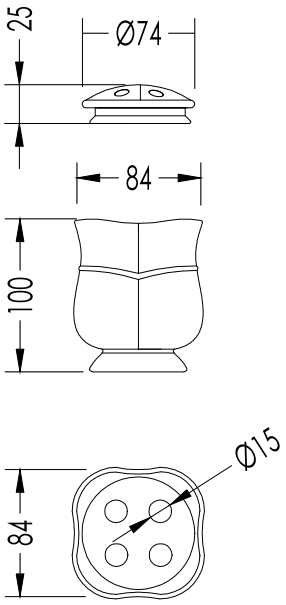

ART: PORTA SPAZZOLINI / *CERAMIC TOOTHBRUSH HOLDER*	TOLLERANZA / *TOLERANCE*: ± 2%
COD: MIL523E	DIM.IMBALLO / *PKG. SIZE*: N.A.
MATERIALE / *MATERIAL*: CERAMICA / CERAMIC FINITURA / *FINISH*: BIANCO / *WHITE*	PESO / *WEIGHT*: N.A. ULTIMA REV. / *LAST REV.*: 31/03/2014

N.B.Tutte le misure sono in millimetri / All measurements are in millimetres.

Questo disegno è di proprietà della Devon&Devon; non può essere riprodotto o trasmesso a terzi senza autorizzazione.
This drawing is property of Devon&Devon; it may not be reproduced or trasmitted to third parties without authorization.

Devon&Devon

EMILY

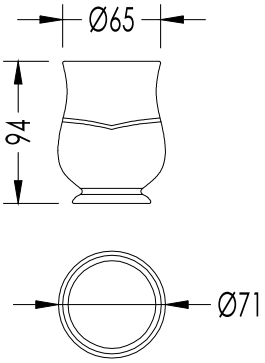

ART: BICCHIERE / *CUP*	TOLLERANZA / *TOLERANCE*: 2%
COD: MIL503E	DIM.IMBALLO / *PKG. SIZE*: mm150x85x85H
MATERIALE / *MATERIAL*: CERAMICA / *CERAMIC* FINITURA / *FINISH*: BIANCO / *WHITE*	PESO / *WEIGHT*: N.A. ULTIMA REV. / *LAST REV.*: 31/03/2014

N.B.Tutte le misure sono in millimetri / All measurements are in millimetres.

Questo disegno è di proprietà della Devon&Devon; non può essere riprodotto o trasmesso a terzi senza autorizzazione.
This drawing is property of Devon&Devon; it may not be reproduced or trasmitted to third parties without authorization.

Devon&Devon

EMILY

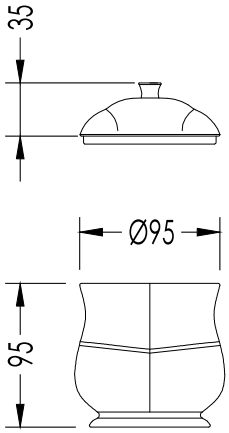

ART: CACHEPOT CON COPERCHIO / *CACHEPOT WITH LID*	TOLLERANZA / *TOLERANCE*: ± 2%
COD: MIL526E	DIM.IMBALLO / *PKG. SIZE*: N.A.
MATERIALE / *MATERIAL*: CERAMICA / *CERAMIC* FINITURA / *FINISH*: BIANCO / *WHITE*	PESO / *WEIGHT*: N.A. ULTIMA REV. / *LAST REV.*: 31/03/2014

N.B.Tutte le misure sono in millimetri / All measurements are in millimetres.

Questo disegno è di proprietà della Devon&Devon; non può essere riprodotto o trasmesso a terzi senza autorizzazione.
This drawing is property of Devon&Devon; it may not be reproduced or trasmitted to third parties without authorization.