Devon&Devon

DOROTHY

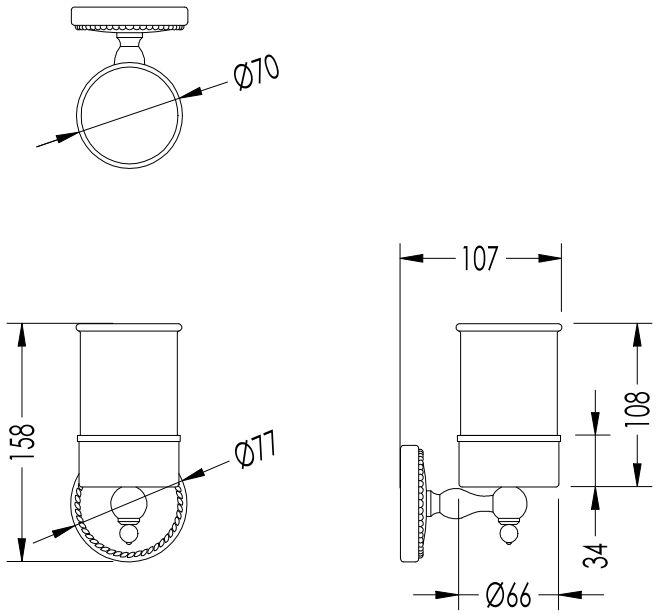

ART: PORTA BICCHIERE IN CERAMICA/ *CUP HOLDER WITH CERAMIC CUP*	TOLLERANZA / *TOLERANCE*: ± 2%
COD: DOR403CR; DOR403OT	DIM.IMBALLO / *PKG. SIZE*: N.A.
MATERIALE / *MATERIAL*: OTTONE e CERAMICA / *BRASS and CERAMIC* FINITURA / *FINISH*: CROMO O ORO CHIARO / *CHROME OR LIGHT GOLD*	PESO / *WEIGHT*: N.A. ULTIMA REV. / *LAST REV.*: 31/03/2014

N.B.Tutte le misure sono in millimetri / All measurements are in millimetres.

Questo disegno è di proprietà della Devon&Devon; non può essere riprodotto o trasmesso a terzi senza autorizzazione.
This drawing is property of Devon&Devon; it may not be reproduced or trasmitted to third parties without authorization.

Devon&Devon

DOROTHY

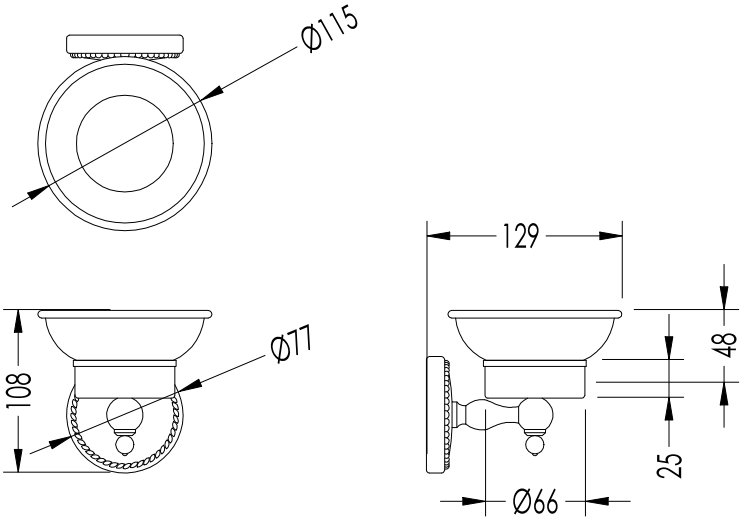

ART: PORTA SAPONE/ *SOAP DISH*	TOLLERANZA / TOLERANCE: ± 2%
COD: DOR401CR; DOR401OT	DIM.IMBALLO / *PKG. SIZE*: N.A.
MATERIALE / *MATERIAL*: OTTONE e CERAMICA / BRASS and CERAMIC FINITURA / *FINISH*: CROMO O ORO CHIARO / *CHROME OR LIGHT GOLD*	PESO / *WEIGHT*: N.A. ULTIMA REV. / *LAST REV.*: 31/03/2014

N.B.Tutte le misure sono in millimetri / All measurements are in millimetres.

Questo disegno è di proprietà della Devon&Devon; non può essere riprodotto o trasmesso a terzi senza autorizzazione.
This drawing is property of Devon&Devon; it may not be reproduced or trasmitted to third parties without authorization.

Devon&Devon

DOROTHY

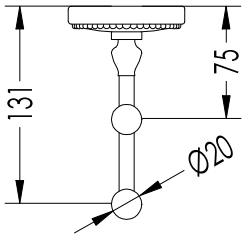

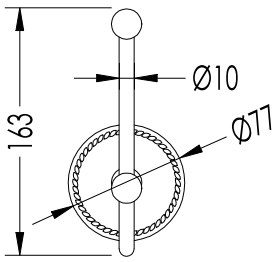

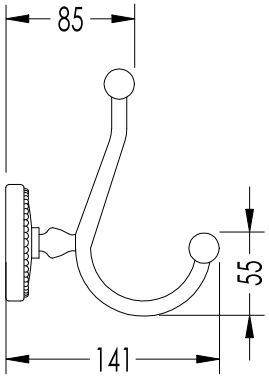

ART: APPENDIABITO DOPPIO/ *DOUBLE ROBE HOOK*	TOLLERANZA / *TOLERANCE*: ± 2%
COD: DOR413CR; DOR413OT	DIM.IMBALLO / *PKG. SIZE*: N.A.
MATERIALE / *MATERIAL*: OTTONE e CERAMICA / *BRASS and CERAMIC* FINITURA / *FINISH*: CROMO O ORO CHIARO / *CHROME OR LIGHT GOLD*	PESO / *WEIGHT*: N.A. ULTIMA REV. / *LAST REV.*: 31/03/2014

N.B.Tutte le misure sono in millimetri / All measurements are in millimetres.
Questo disegno è di proprietà della Devon&Devon; non può essere riprodotto o trasmesso a terzi senza autorizzazione.
This drawing is property of Devon&Devon; it may not be reproduced or trasmitted to third parties without authorization.

Devon&Devon

DOROTHY

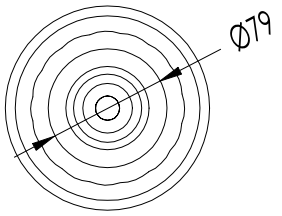

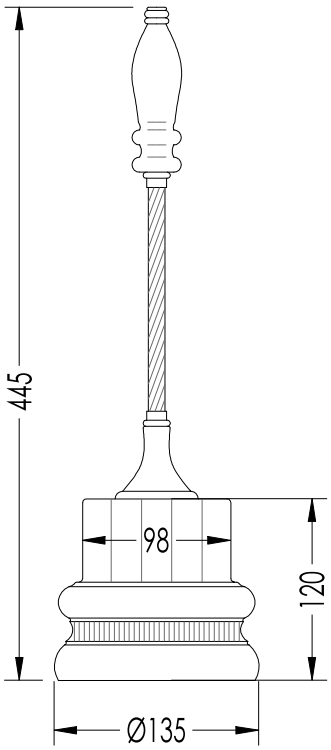

ART: PORTASCOPINO / *TOILET BRUSH HOLDER*	TOLLERANZA / *TOLERANCE*: ± 2%
COD: 2DOR417CR; 2DOR417OT	DIM.IMBALLO / *PKG. SIZE*: N.A.
MATERIALE / *MATERIAL*: OTTONE e CERAMICA / *BRASS and CERAMIC* FINITURA / *FINISH*: CROMO O ORO CHIARO / *CHROME OR LIGHT GOLD*	PESO / *WEIGHT*: N.A. ULTIMA REV. / *LAST REV.*: 31/03/2014

N.B.Tutte le misure sono in millimetri / All measurements are in millimetres.

Questo disegno è di proprietà della Devon&Devon; non può essere riprodotto o trasmesso a terzi senza autorizzazione.
This drawing is property of Devon&Devon; it may not be reproduced or trasmitted to third parties without authorization.

Devon&Devon

DOROTHY

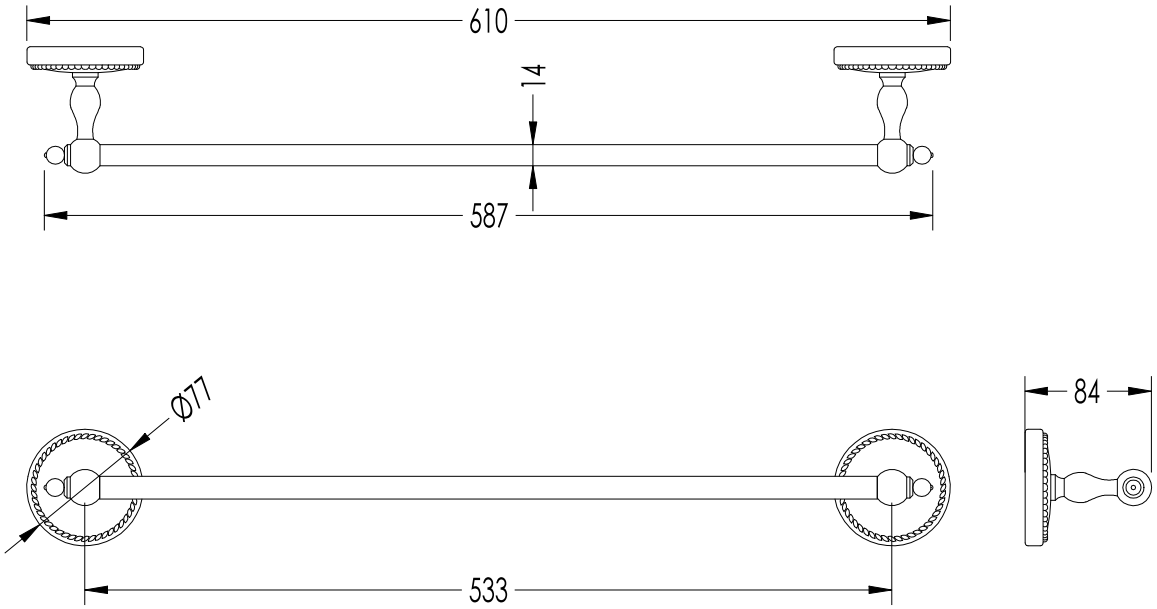

ART: ASTA PORTA ASCIUGAMANO/ *TOWEL-RAIL*	TOLLERANZA / *TOLERANCE*: ± 2%
COD: DOR409CR; DOR409OT	DIM.IMBALLO / *PKG. SIZE*: N.A.
MATERIALE / *MATERIAL*: OTTONE e CERAMICA / *BRASS and CERAMIC* FINITURA / *FINISH*: CROMO O ORO CHIARO / *CHROME OR LIGHT GOLD*	PESO / *WEIGHT*: N.A. ULTIMA REV. / *LAST REV.*: 31/03/2014

N.B.Tutte le misure sono in millimetri / All measurements are in millimetres.

Questo disegno è di proprietà della Devon&Devon; non può essere riprodotto o trasmesso a terzi senza autorizzazione.
This drawing is property of Devon&Devon; it may not be reproduced or trasmitted to third parties without authorization.

Devon&Devon

DOROTHY

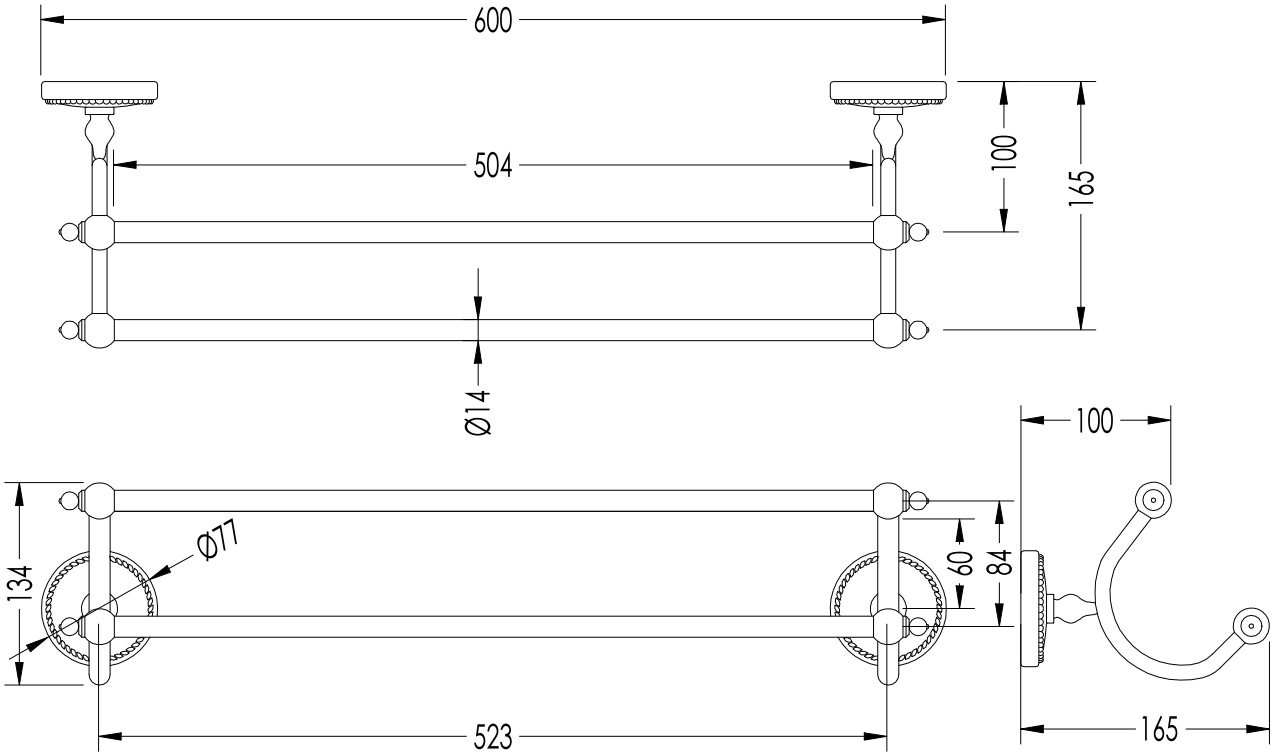

ART: ASTA PORTA ASCIUGAMANI DOPPIO/ *DOUBLE TOWEL-RAIL*	TOLLERANZA / *TOLERANCE:* ± 2%
COD: DOR412CR; DOR412OT	DIM.IMBALLO / *PKG. SIZE*: N.A.
MATERIALE / *MATERIAL*: OTTONE e CERAMICA / *BRASS and CERAMIC* FINITURA / *FINISH*: CROMO O ORO CHIARO / *CHROME OR LIGHT GOLD*	PESO / *WEIGHT*: N.A. ULTIMA REV. / *LAST REV.*: 31/03/2014

N.B.Tutte le misure sono in millimetri / All measurements are in millimetres.

Questo disegno è di proprietà della Devon&Devon; non può essere riprodotto o trasmesso a terzi senza autorizzazione.
This drawing is property of Devon&Devon; it may not be reproduced or trasmitted to third parties without authorization.

Devon&Devon

DOROTHY

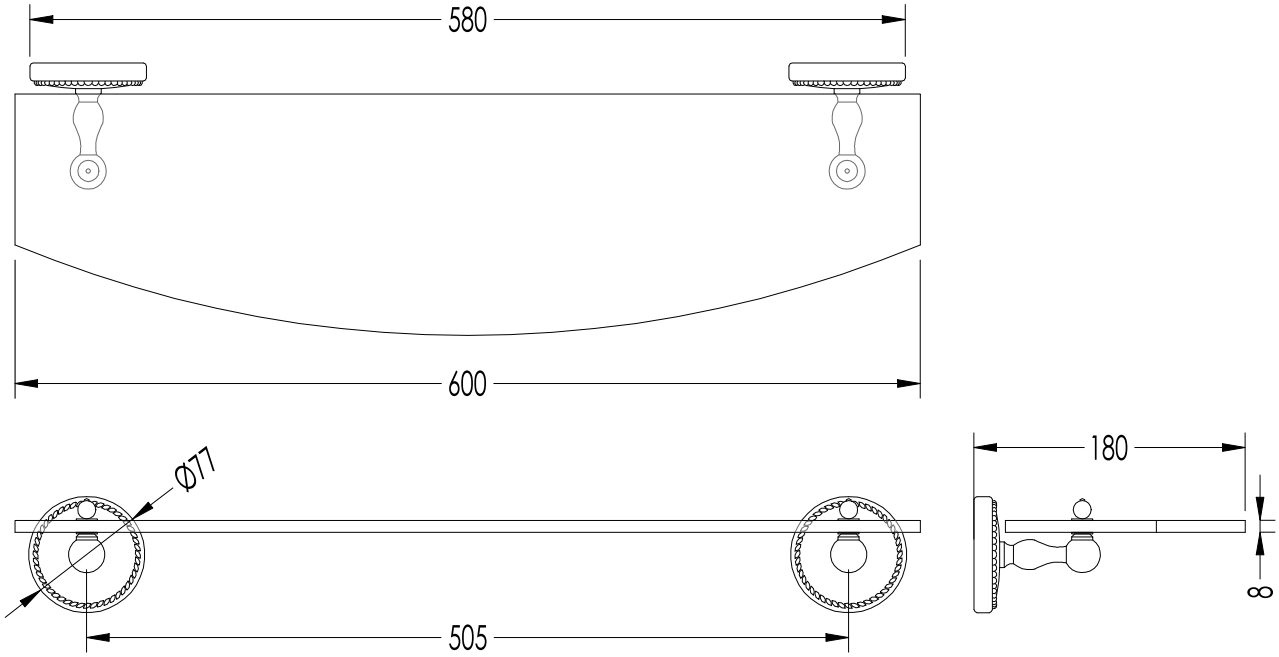

ART: MENSOLA IN CRISTALLO / *GLASS SHELF*	TOLLERANZA / *TOLERANCE*: ± 2%
COD: DOR410CR; DOR410OT	DIM.IMBALLO / *PKG. SIZE*: N.A.
MATERIALE / *MATERIAL*: OTTONE, CERAMICA e VETRO / *BRASS, CERAMIC and GLASS*	PESO / *WEIGHT*: N.A.
FINITURA / *FINISH*: CROMO O ORO CHIARO / *CHROME OR LIGHT GOLD*	ULTIMA REV. / *LAST REV.*: 31/03/2014

N.B. Tutte le misure sono in millimetri / All measurements are in millimetres.

Questo disegno è di proprietà della Devon&Devon; non può essere riprodotto o trasmesso a terzi senza autorizzazione.
This drawing is property of Devon&Devon; it may not be reproduced or trasmitted to third parties without authorization.

Devon&Devon

DOROTHY

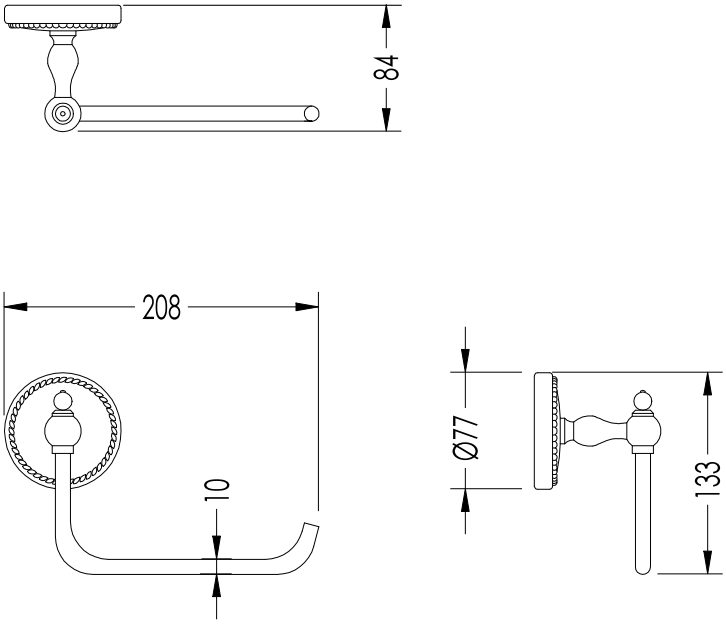

ART: PORTA BICCHIERE IN CERAMICA/ *CUP HOLDER WITH CERAMIC CUP*	TOLLERANZA / *TOLERANCE*: ± 2%
COD: DOR411CR; DOR411OT	DIM.IMBALLO / *PKG.* SIZE: N.A.
MATERIALE / *MATERIAL*: OTTONE e CERAMICA / *BRASS and CERAMIC* FINITURA / *FINISH*: CROMO O ORO CHIARO / *CHROME OR LIGHT GOLD*	PESO / *WEIGH:* N.A. ULTIMA REV. / *LAST REV.*: 31/03/2014

N.B.Tutte le misure sono in millimetri / All measurements are in millimetres.

Questo disegno è di proprietà della Devon&Devon; non può essere riprodotto o trasmesso a terzi senza autorizzazione.
This drawing is property of Devon&Devon; it may not be reproduced or trasmitted to third parties without authorization.

Devon&Devon

DOROTHY

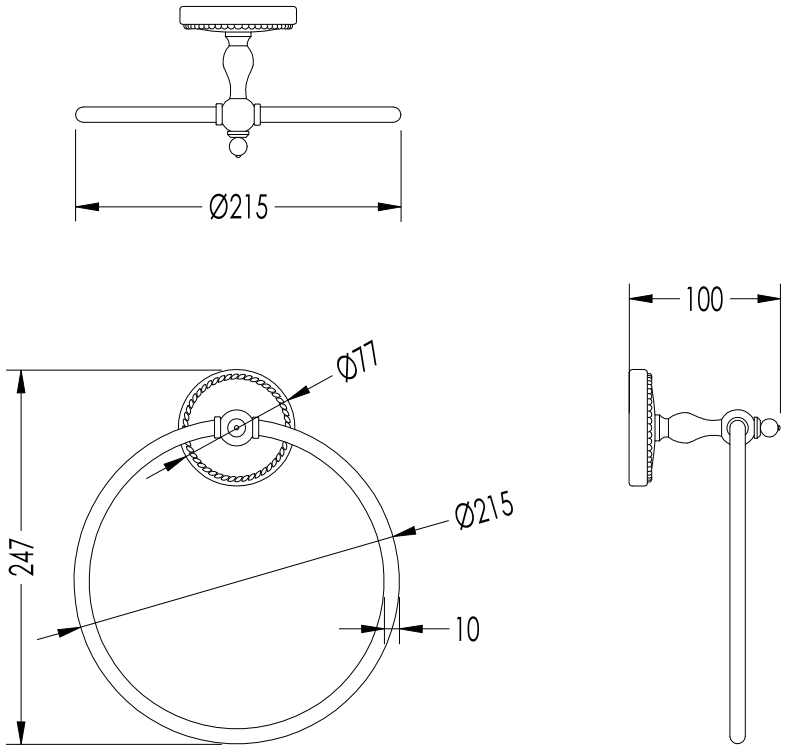

ART: ANELLO PORTA ASCIUGAMANO/ *TOWEL RING*	TOLLERANZA / *TOLERANCE*: ± 2%
COD: DOR407CR; DOR407OT	DIM.IMBALLO / *PKG. SIZE*: N.A.
MATERIALE / *MATERIAL*: OTTONE e CERAMICA / *BRASS and CERAMIC* FINITURA / *FINISH*: CROMO O ORO CHIARO / *CHROME OR LIGHT GOLD*	PESO / *WEIGHT*: N.A. ULTIMA REV. / *LAST REV.*: 31/03/2014

N.B.Tutte le misure sono in millimetri / All measurements are in millimetres.

Questo disegno è di proprietà della Devon&Devon; non può essere riprodotto o trasmesso a terzi senza autorizzazione.
This drawing is property of Devon&Devon; it may not be reproduced or trasmitted to third parties without authorization.