# РАКОВИНА КОМПАКТНАЯ SUBWAY 2.0

## ИНФОРМАЦИЯ ОБ ИЗДЕЛИИ

1 . POSITION

| **Modell** | **7315F0** |
|---|---|
| Коллекция | Subway 2.0 |
| Проекты | DESIGN |
| Ширина | 500 mm |
| Depth | 400 mm |
| Weight | 12,95 kg |
| Описание | Санфарфор<br>также предлагается с CeramicPlus<br>настенное крепление, для установки на мебель SUBWAY 2.0<br>крепление 2 болтами M12x120 мм |
| Тип смесителя / Отверстие для смесителя Указание | для 1-позиционного смесителя, отверстие для смесителя выбито |
| Перелив Указание | с переливом |
| Материал | Санфарфор |
| Specification texts | Subway 2.0; Раковина компактная; Санфарфор; Размер: 500 x 400 mm; Прямоугольные версии; для 1-позиционного смесителя, отверстие для смесителя выбито; с переливом; настенное крепление, для установки на мебель SUBWAY 2.0; крепление 2 болтами M12x120 мм |

## ЦВЕТА

| | | |
|---|---|---|
| Альпийский белый | 7315F001 | 4047289996507 |
| Альпийский белый CeramicPlus | 7315F0R1 | 4047289996538 |
| Star White CeramicPlus | 7315F0R2 | 4047289996545 |
| Pergamon CeramicPlus | 7315F0R3 | 4047289996552 |

## ТЕХНИЧЕСКИЕ ЧЕРТЕЖИ
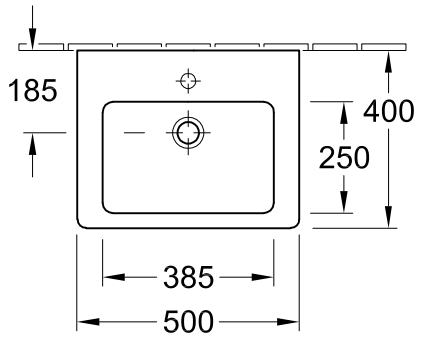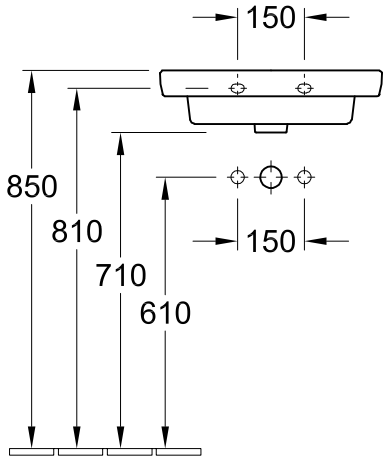
**7315F0**