STRUKTURA - Urinoir sans bride à détection électronique

EZA032

Collection : STRUKTURA

Couleur* :

00 - Blanc

Principaux atouts :

Bénéfices consommateurs

• SYSTÈME INNOVANT ET EFFICACE : Détection électronique capacitive au niveau de la bonde, sans aucune sensibilité à la lumière et aux mouvements

• FIABILITÉ DE FONCTIONNEMENT : Électrovanne équipée d'un filtre qui sécurise le bon fonctionnement de l'urinoir en filtrant les impuretés du réseau d'eau .

• FIABILITÉ, POLYVALENCE : Fonctionnement par pile avec une batterie lithium longue durée classe IP 55 (standard en Europe). Facilement remplaçable tous les 2 ans.

• CONFORT D'UTILISATION ET HYGIÈNE MAÎTRISÉE : Grâce à un système de chasse automatique: temporisation de 38 secondes pour le rinçage après la première détection d'urine. En cas d'utilisation intensive (multiples utilisateurs successifs): déclenchement du rincage toutes les 38 secondes . Rinçage automatique activé après 24 heures sans utilisation

• CONSOMMATION ET RINÇAGE CONTRÔLÉS : Système de rinçage automatique de 5 secondes à 0,6 L

• COMPACT : Pour les petits et grands espaces

• ERGONOMIQUE : La forme en « V » à l'avant facilite son utilisation

• BASSE CONSOMMATION : 0,6 L par utilisation

• NETTOYAGE FACILE : Sans bride pour un nettoyage facile et une hygiène parfaite, pas d'impuretés dissimulées

Caractéristiques techniques

• Dimensions : 30 x 33 x 71 cm

• Matériau : Céramique

• Volume d'eau : Economie d'eau 2,6/4 L

• Poids : 17 kg

• Installation : Mural

• Alimentation et évacuation encastrées, livré avec équipement complet (fixations cachées, effet d'eau chromé, flexible de raccordement, détection électronique sensitive, électrovanne, bonde à grille et siphon polypropylène

Produits liés

• E1599 : Séparation d'urinoir

Dessin technique

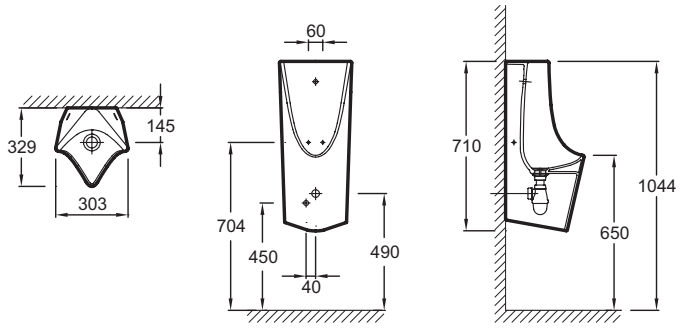

Description : Urinoir sans bride à détection électronique. EZA032. Collection : STRUKTURA. Dimensions : 30 x 33 x 71 cm. Poids : 17 kg. Matériau : Céramique. Installation : Mural. Volume d'eau : Economie d'eau 2,6/4 L. Alimentation et évacuation encastrées, livré avec équipement complet (fixations cachées, effet d'eau chromé, flexible de raccordement, détection électronique sensitive, électrovanne, bonde à grille et siphon polypropylène.

KOHLER France 330 339 144 RSC Bobigny– SAS au capital de 45 000 000 euros – Locataire-gérant de la société SANIJURA – Ce document n'est pas contractuel.

En raison des variations possibles dans le réglage de votre ordinateur et de votre imprimante, de facteurs techniques et des caractéristiques particulières de certaines des nos finitions, les couleurs ne sont pas représentatives de la réalité mais sont seulement une indication.