SYMBOL E72680 E19774 E73680 E71680 E71682 E71681 E12831-4

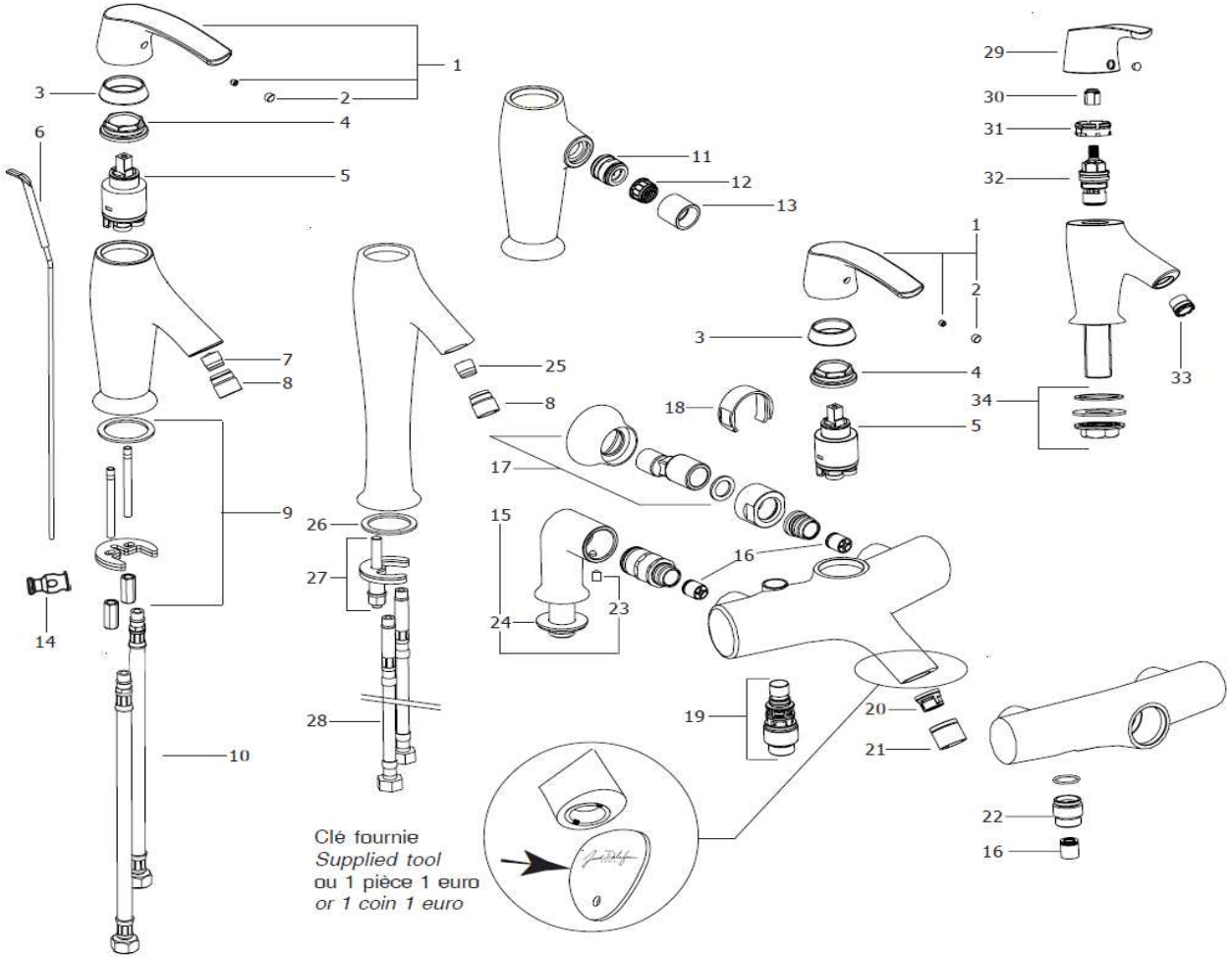

	Références	PPHT *
1	E8A148-CP	40,00 €
2	R8A149NF	17,00 €
3	R8A149NF	17,00 €
4	R8A151NF	12,00 €
5	R8A151NF	12,00 €
6	E8A152-CP	19,00 €
7	R8A153NF	17,00 €
8	E8A154-CP	15,00 €
9	E8A154-CP	15,00 €
10	R29304706	23,00 €
11	E8A092-CP	17,00 €
12	R29322769	17,00 €
13	E8A155-CP	15,00 €
14	R29304818	17,00 €
15	E8A156-CP	75,00 €
16	R29301752	17,00 €
17	E8A161-CP	40,00 €
18	R8A160NF	7,30 €
19	E8A157-CP	40,00 €
20	R8A158NF	10,60 €
21	E8A159-CP	15,00 €
22	R29927969	33,00 €
23	R29304404	6,40 €
24	R8A009NF	6,40 €
25	R8A376NF	15,00 €
26	R8A376NF	15,00 €
27	R8A378NF	70,00 €
28	R8A377NF	33,00 €
29	E8A497-CP	45,00 €
30	R29701132	6,40 €
31	R29700916	6,40 €
32	R8A606NF	30,00 €
33	R8A605NF	23,00 €
34	R29908255	33,00 €

* PPHT : Prix Public indicatif HT 2014
Les pièces détachées sont à commander auprès de votre distributeur

Notre société ne pratique pas la vente en direct au public. Il appartient aux revendeurs de nos produits de déterminer librement leurs prix dans le respect de la réglementation en vigueur.

KOHLER France 330 339 144 RSC Bobigny– SAS au capital de 45 000 000 euros – Locataire-gérant de la société SANIJURA
Ce document n'est pas contractuel.