STRAYT - Mitigeur mécanique avec deux sorties, façade et levier Strayt

E98633

Collection : STRAYT

Couleur* :

CP - Chrome

Bénéfices consommateurs

- FONCTIONNALITE SIMPLE : inverseur automatique verrouillable
- REGLAGE DE LA TEMPERATURE ET DU DEBIT : par une cartouche de mitigeur mécanique
- SYSTEME DE DRAINAGE : permet d'éviter tout risque de condensation dans le boîtier Modulo
- BONNE PRISE EN MAIN : poignée ergonomique Strayt

Bénéfices installateurs

- INSTALLATION RAPIDE : vis de fixation pré-montées sur le boitier de la cartouche
- INSTALLATION FACILE : grâce à la présence de détrompeurs
- MAINTENANCE PRATIQUE : accès facile au corps d'encastrement (cartouche thermostatique, clapets anti-retour,…)

Caractéristiques techniques

- Poids : 2,8 kg
- Normes : ACS (Attestation Conformité Sanitaire) : 10 ACC LY 004
- CONNECTIONS : A connecter à deux sorties (exemple : douche de tête, douchette à main, bec bain…)
- Installation : Encastré
- COMPOSITION : un corps à encastrer, une façade et une poignée

Produits requis

- 98699D : Boitier d'encastrement universel
- C87C150R : Porte coulissante 1 volet version droite

Dessin technique

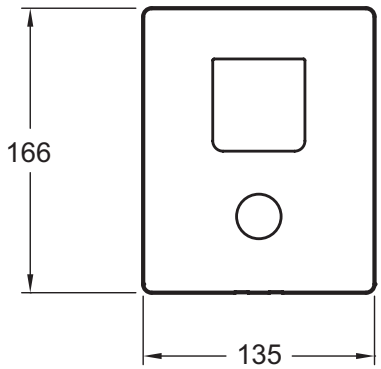

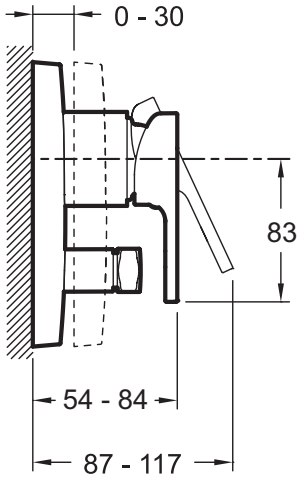

Description : Mitigeur mécanique avec deux sorties, façade et levier Strayt. E98633. Collection : STRAYT. Poids : 2,8 kg. Installation : Encastré. Normes : ACS (Attestation Conformité Sanitaire) : 10 ACC LY 004. COMPOSITION : un corps à encastrer, une façade et une poignée. CONNECTIONS : A connecter à deux sorties (exemple : douche de tête, douchette à main, bec bain…).

KOHLER France 330 339 144 RSC Bobigny– SAS au capital de 45 000 000 euros – Locataire-gérant de la société SANIJURA – Ce document n'est pas contractuel.

En raison des variations possibles dans le réglage de votre ordinateur et de votre imprimante, de facteurs techniques et des caractéristiques particulières de certaines des nos finitions, les couleurs ne sont pas représentatives de la réalité mais sont seulement une indication.