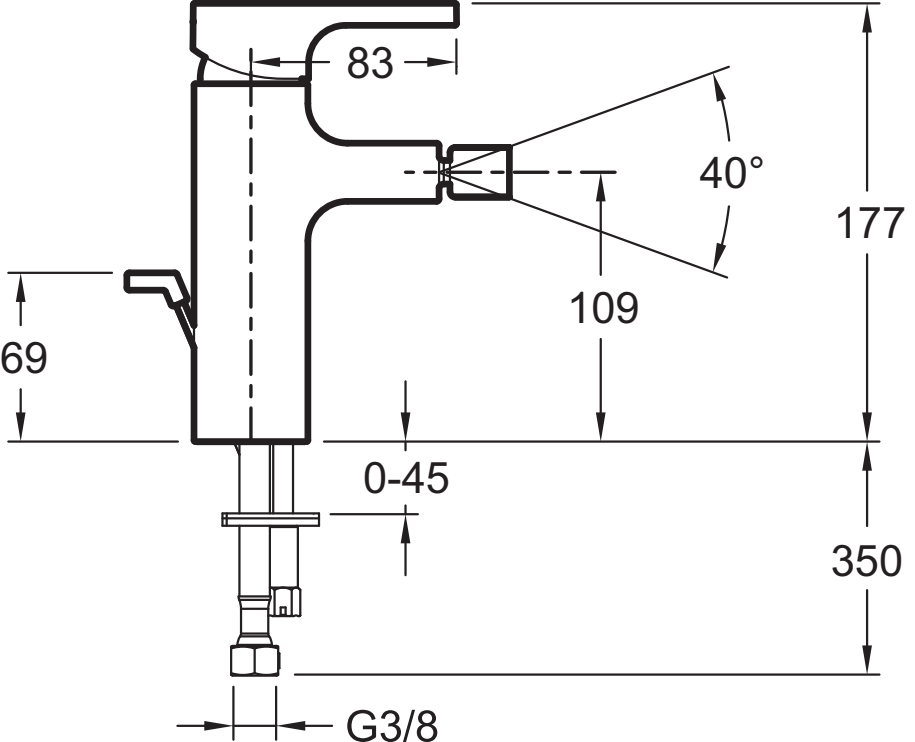
83
40°
177
109
69
0-45
350
G3/8

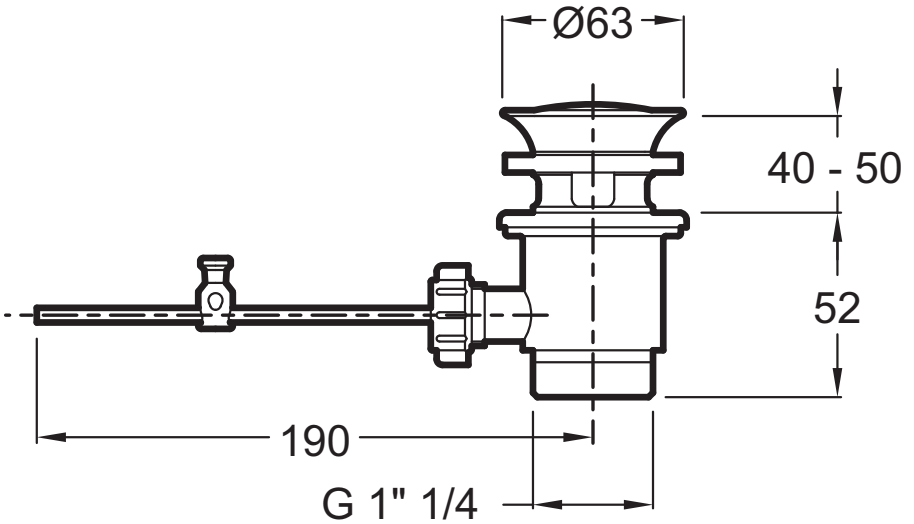
Ø63
40 - 50
52
190
G 1" 1/4