STRAYT - Thermostatique bain-douche mural.

E9127

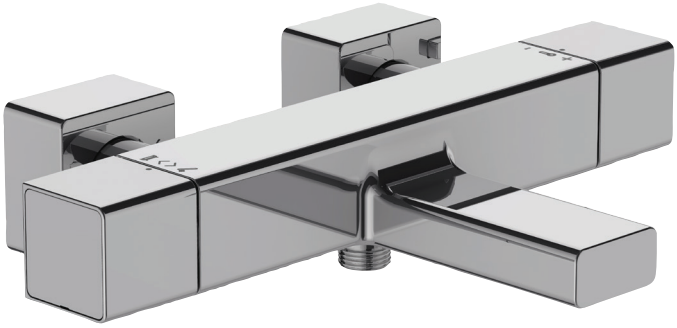

Collection : STRAYT

Couleur* :

CP - Chrome

Principaux atouts :

Bénéfices consommateurs

- Inverseur intégré dans la poignée de débit
- SÉCURITÉ : Blocage température maxi à 50°

Caractéristiques techniques

- Poids : 3,6 kg
- Mécanisme : Cartouche thermostatique à cire dilatable
- Installation : Mural
- Entraxe : 150 +- 15 mm

Dessin technique

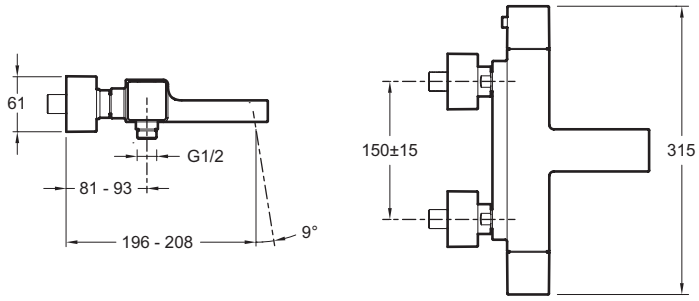

Description : Thermostatique bain-douche mural.. E9127. Collection : STRAYT. Poids : 3,6 kg. Installation : Mural. Mécanisme : Cartouche thermostatique à cire dilatable. Entraxe : 150 +- 15 mm.

En raison des variations possibles dans le réglage de votre ordinateur et de votre imprimante, de facteurs techniques et des caractéristiques particulières de certaines des nos finitions, les couleurs ne sont pas représentatives de la réalité mais sont seulement une indication.

KOHLER France 330 339 144 RSC Bobigny– SAS au capital de 45 000 000 euros – Locataire-gérant de la société SANIJURA – Ce document n'est pas contractuel.