STRAYT - Mitigeur thermostatique douche mural.

E9096

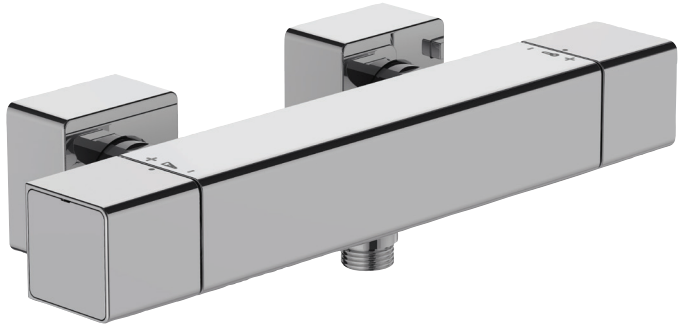

Collection : STRAYT

Couleur* :

CP - Chrome

Principaux atouts :

FDES

Caractéristiques techniques

- Poids : 3,1 kg
- Raccords : Avec raccords et rosaces murales
- Installation : Mural

Dessin technique

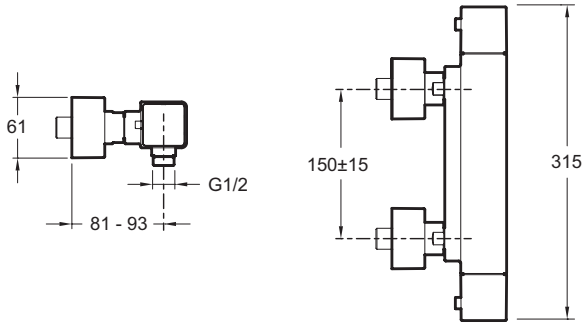

Description : Mitigeur thermostatique douche mural.. E9096. Collection : STRAYT. Poids : 3,1 kg. Installation : Mural. Raccords : Avec raccords et rosaces murales.

KOHLER France 330 339 144 RSC Bobigny– SAS au capital de 45 000 000 euros – Locataire-gérant de la société SANIJURA – Ce document n'est pas contractuel.

*En raison des variations possibles dans le réglage de votre ordinateur et de votre imprimante, de facteurs techniques et des caractéristiques particulières de certaines des nos finitions, les couleurs ne sont pas représentatives de la réalité mais sont seulement une indication.