Stomb - E71070 E71071

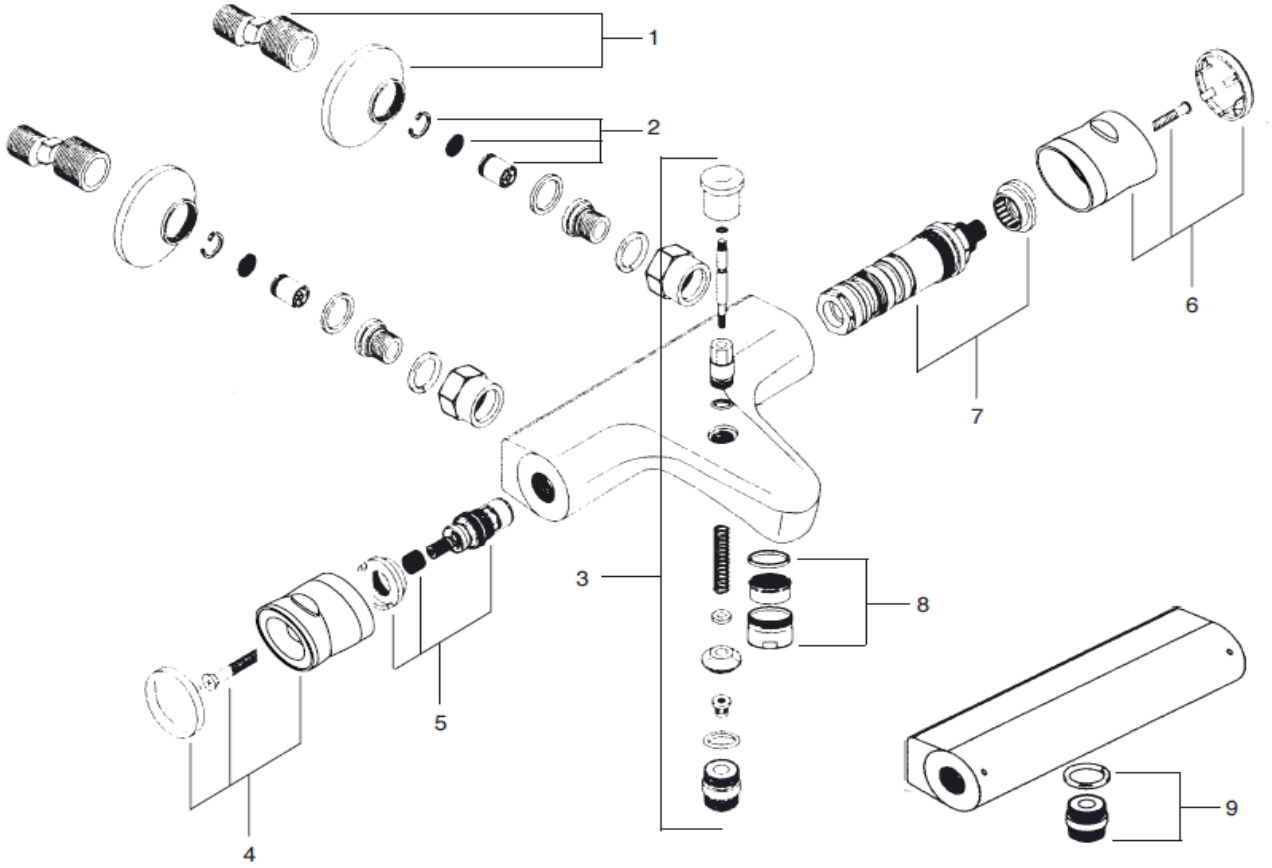

	Références	PPHT *
1	E8A047-CP	40,00 €
2	R8A048NF	2,90 €
3	E8A049-CP	45,00 €
4	E8A050-CP	23,00 €
5	R8A052NF	12,00 €
6	E8A051-CP	33,00 €
7	R8A054NF	85,00 €
8	R29301772	17,00 €
9	E8A053-CP	7,30 €

* PPHT : Prix Public indicatif HT 2014
Les pièces détachées sont à commander auprès de votre distributeur

Notre société ne pratique pas la vente en direct au public. Il appartient aux revendeurs de nos produits de déterminer librement leurs prix dans le respect de la réglementation en vigueur.

KOHLER France 330 339 144 RSC Bobigny– SAS au capital de 45 000 000 euros – Locataire-gérant de la société SANIJURA
Ce document n'est pas contractuel.