Devon&Devon

AUSTIN

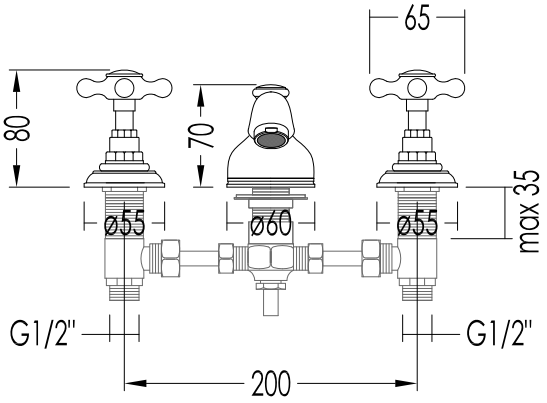

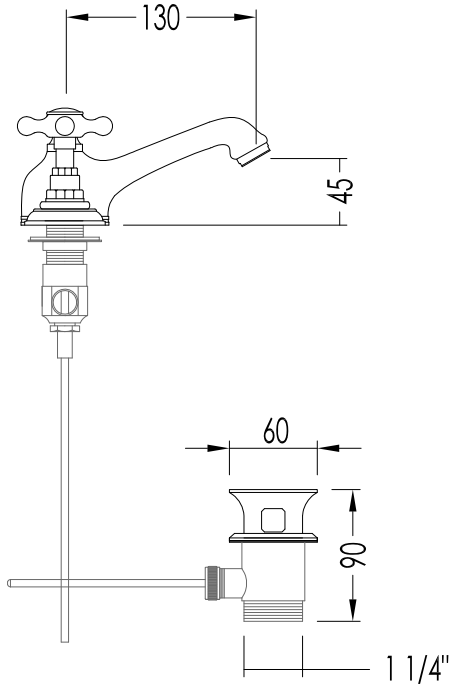

ART: BATTERIA LAVABO 3 FORI CON SALTARELLO / *3 HOLES BASIN SET WITH POP-UP WASTE*	TOLLERANZA/TOLERANCE : ± 2%
COD: UTAU900CR - UTAU900	DIM. IMBALLO /PKG. SIZE: mm 380x180x85H
MATERIALE / *MATERIAL*: ottone, porcellana / *brass, porcelain* FINITURA / *FINISH*: cromo o oro chiaro / *chrome or light gold*	PESO /WEIGHT: 2.6 Kg
	ULTIMA REV. /LAST REV.: 04/01/2013

N.B.Tutte le misure sono in millimetri / All measurements are in millimetres.

Questo disegno è di proprietà della Devon&Devon; non può essere riprodotto o trasmesso a terzi senza autorizzazione.
This drawing is property of Devon&Devon; it may not be reproduced or trasmitted to third parties without authorization.

Devon&Devon

AUSTIN

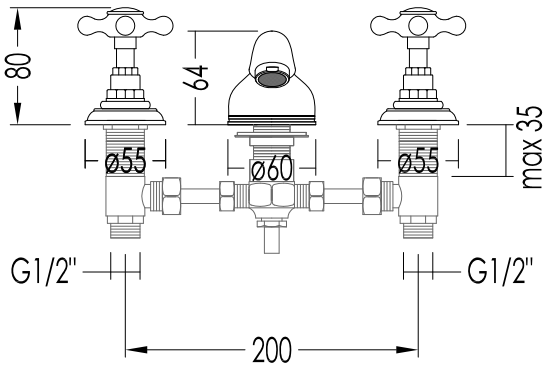

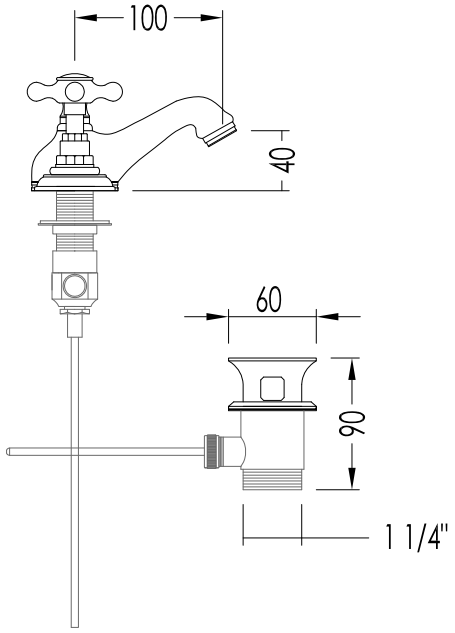

ART: BATTERIA BIDET 3 FORI CON SALTARELLO / *3 HOLES BIDET SET WITH POP-UP WASTE*	TOLLERANZA/TOLERANCE : ± 2%
COD: UTAU912CR - UTAU912	DIM. IMBALLO /PKG. SIZE: mm 380x180x85H
MATERIALE / *MATERIAL*: ottone, porcellana / *brass, porcelain* FINITURA / *FINISH*: cromo o oro chiaro / *chrome or light gold*	PESO /WEIGHT: 2.08 Kg
	ULTIMA REV. /LAST REV.: 04/01/2013

N.B.Tutte le misure sono in millimetri / All measurements are in millimetres.

Questo disegno è di proprietà della Devon&Devon; non può essere riprodotto o trasmesso a terzi senza autorizzazione.
This drawing is property of Devon&Devon; it may not be reproduced or trasmitted to third parties without authorization.

Devon&Devon

AUSTIN

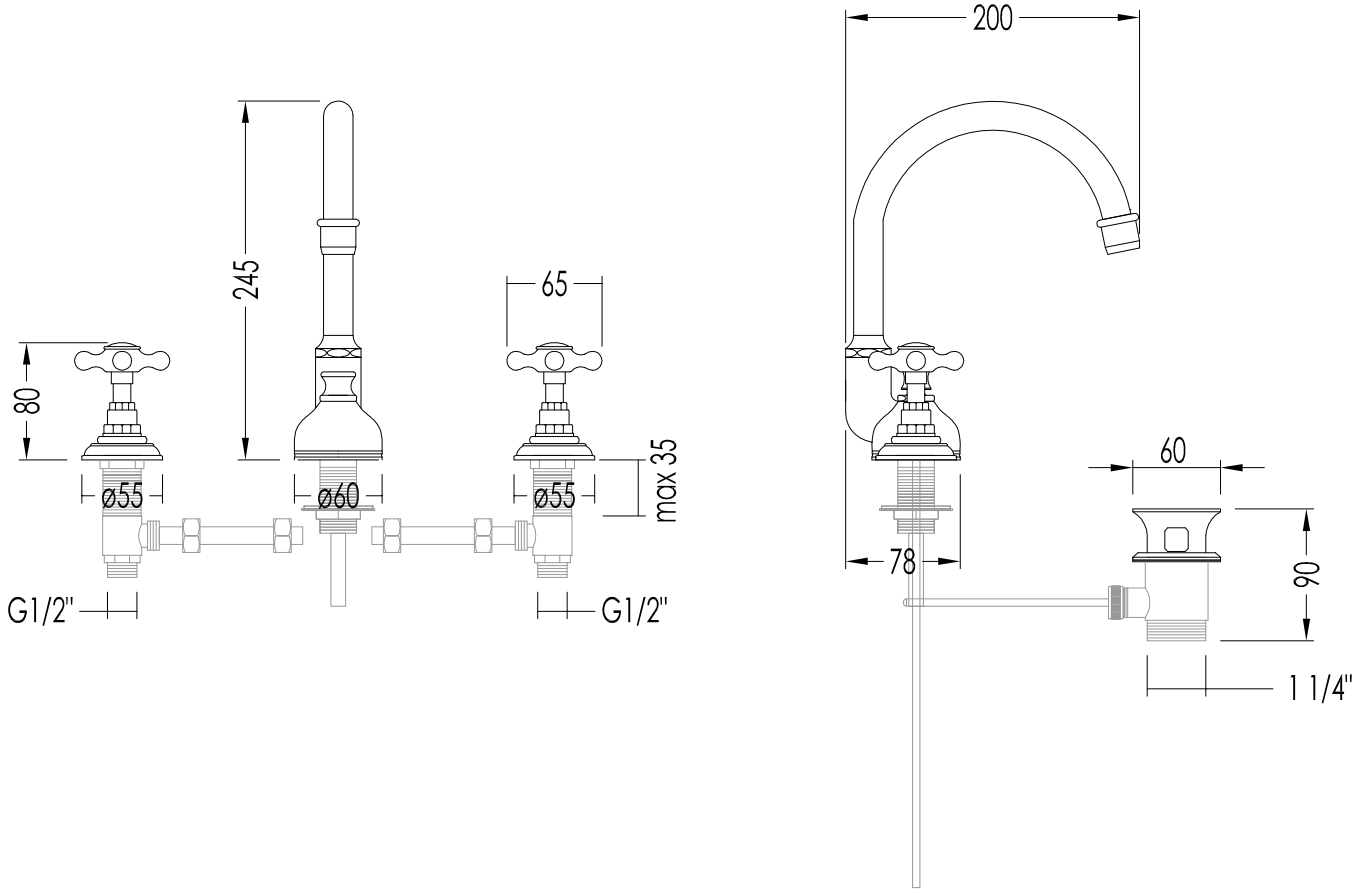

ART: BATTERIA LAVABO 3 FORI CON SALTARELLO E BOCCA DI EROGAZIONE ALTA / *3 HOLES BASIN SET WITH POP-UP WASTE AND LONGER SPOUT*	TOLLERANZA/TOLERANCE : ± 2%
COD: UTAU900ACR - UTAU900A	DIM. IMBALLO /PKG. SIZE: mm 380x180x85H
MATERIALE / *MATERIAL*: ottone, porcellana / *brass, porcelain* FINITURA / *FINISH*: cromo o oro chiaro / *chrome or light gold*	PESO /WEIGHT: N.A.
	ULTIMA REV. /LAST REV.: 04/01/2013

N.B.Tutte le misure sono in millimetri / All measurements are in millimetres.

Questo disegno è di proprietà della Devon&Devon; non può essere riprodotto o trasmesso a terzi senza autorizzazione.
This drawing is property of Devon&Devon; it may not be reproduced or trasmitted to third parties without authorization.

Devon&Devon

AUSTIN

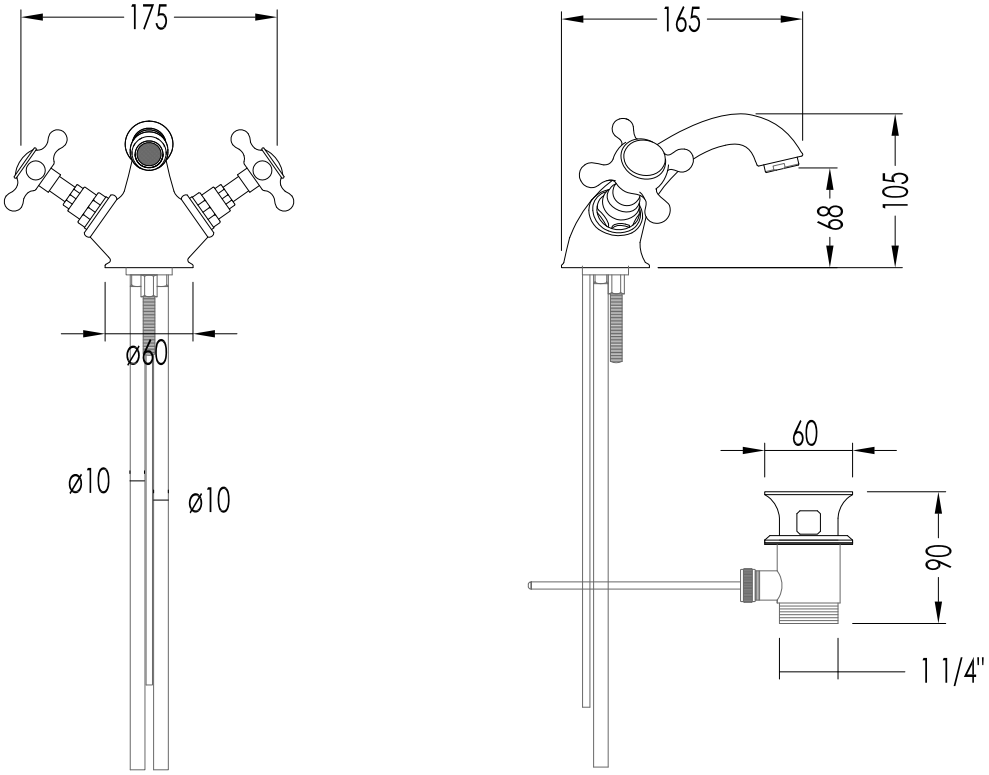

ART: BATTERIA LAVABO 1 FORO CON SALTARELLO / *1 HOLE BASIN SET WITH POP-UP WASTE*	TOLLERANZA/TOLERANCE : ± 2%
COD: UTAU910CR - UTAU910	DIM. IMBALLO /PKG. SIZE: mm 380x180x85H
MATERIALE / *MATERIAL*: ottone, porcellana / *brass, porcelain* FINITURA / *FINISH*: cromo o oro chiaro / *chrome or light gold*	PESO /WEIGHT: 1.97 Kg
	ULTIMA REV. /LAST REV.: 04/01/2013

N.B.Tutte le misure sono in millimetri / All measurements are in millimetres.
Questo disegno è di proprietà della Devon&Devon; non può essere riprodotto o trasmesso a terzi senza autorizzazione.
This drawing is property of Devon&Devon; it may not be reproduced or trasmitted to third parties without authorization.

Devon&Devon

AUSTIN

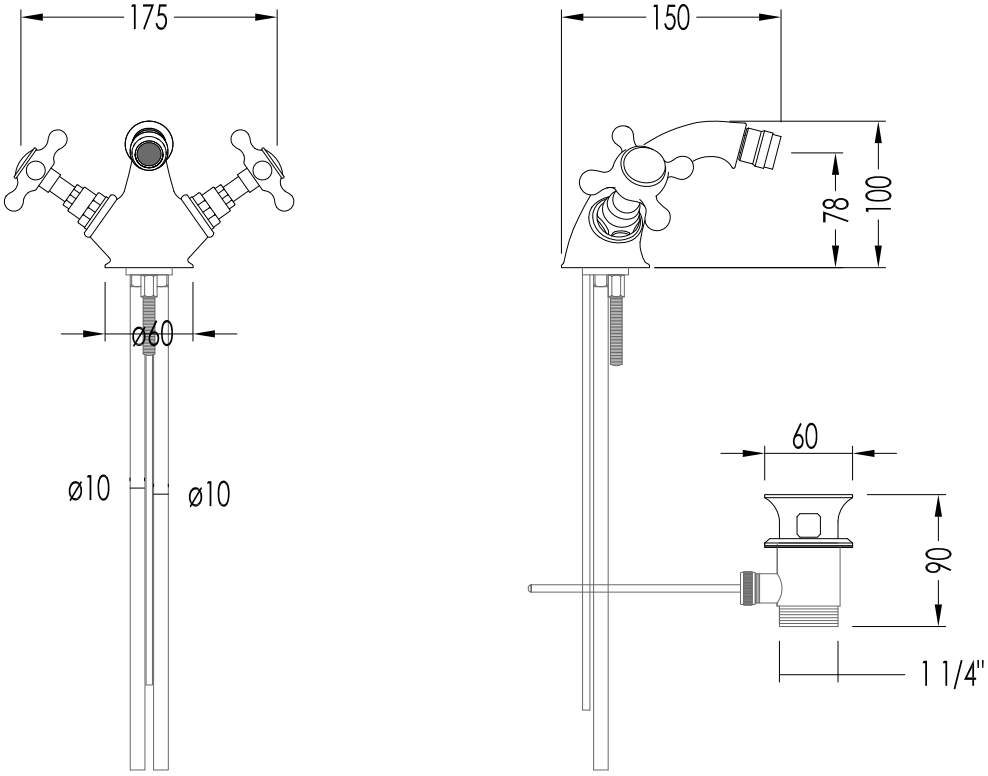

ART: BATTERIA BIDET 1 FORO CON SALTARELLO / *1 HOLE BIDET SET WITH POP-UP WASTE*	TOLLERANZA/TOLERANCE : ± 2%
COD: UTAU920CR - UTAU920	DIM. IMBALLO /PKG. SIZE: mm 380x180x85H
MATERIALE / *MATERIAL*: ottone, porcellana / *brass, porcelain* FINITURA / *FINISH*: cromo o oro chiaro / *chrome or light gold*	PESO /WEIGHT: 1.88 Kg
	ULTIMA REV. /LAST REV.: 04/01/2013

N.B.Tutte le misure sono in millimetri / All measurements are in millimetres.

Questo disegno è di proprietà della Devon&Devon; non può essere riprodotto o trasmesso a terzi senza autorizzazione.
This drawing is property of Devon&Devon; it may not be reproduced or trasmitted to third parties without authorization.

Devon&Devon

AUSTIN

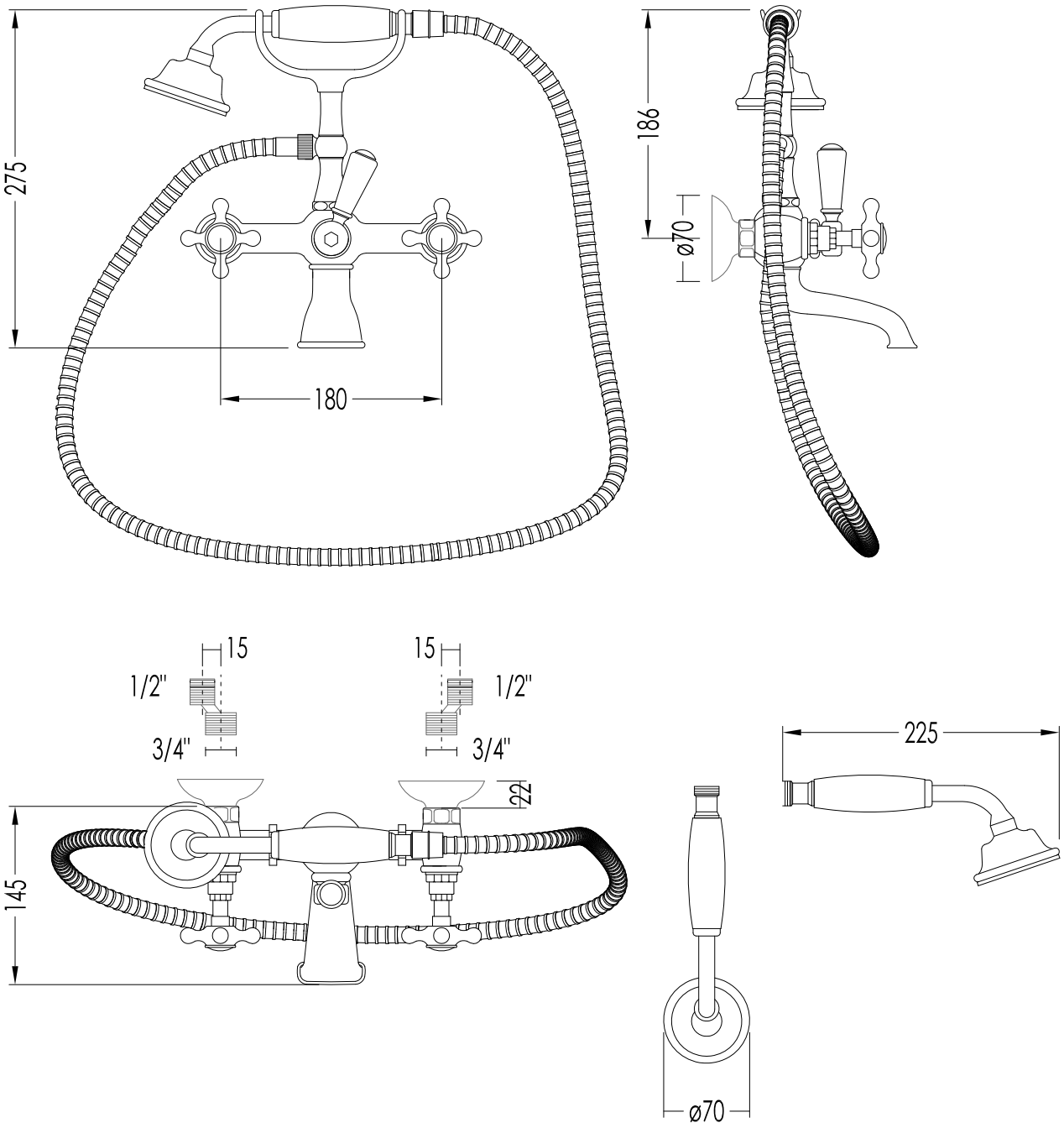

ART : GRUPPO VASCA A MURO CON DOCCETTA E FLESSIBILE / *BATH AND SHOWER MIXER - WALL MOUNTED WITH HOSE AND HANDSET*	TOLLERANZA/TOLERANCE : ± 2%
COD: UTAU933CR- UTAU933	DIM. IMBALLO /PKG. SIZE: mm 280x245x15H
MATERIALE / *MATERIAL*: ottone, porcellana / *brass, porcelain* FINITURA / *FINISH*: cromo o oro chiaro / *chrome or light gold*	PESO /WEIGHT: 3.18 Kg
	ULTIMA REV. /LAST REV. : 04/01/2013

N.B.Tutte le misure sono in millimetri / All measurements are in millimetres.

Questo disegno è di proprietà della Devon&Devon; non può essere riprodotto o trasmesso a terzi senza autorizzazione.
This drawing is property of Devon&Devon; it may not be reproduced or trasmitted to third parties without authorization.

Devon&Devon

AUSTIN

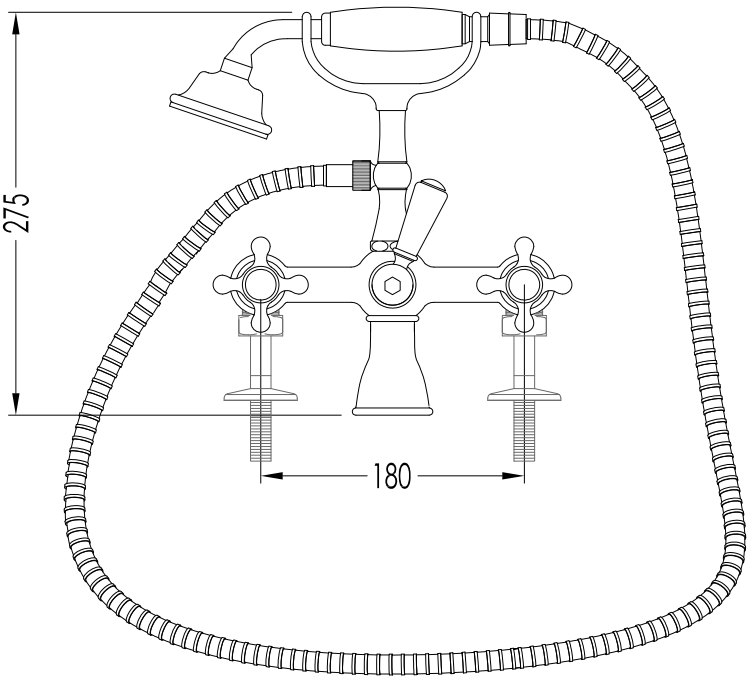

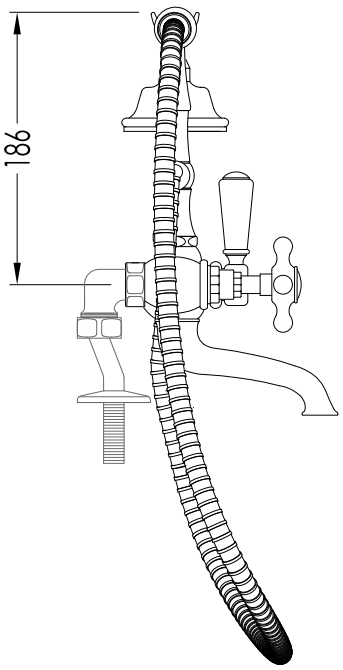

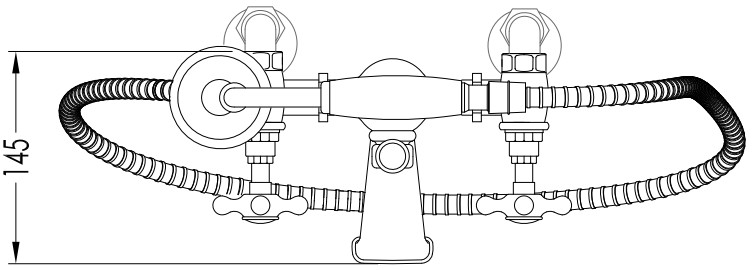

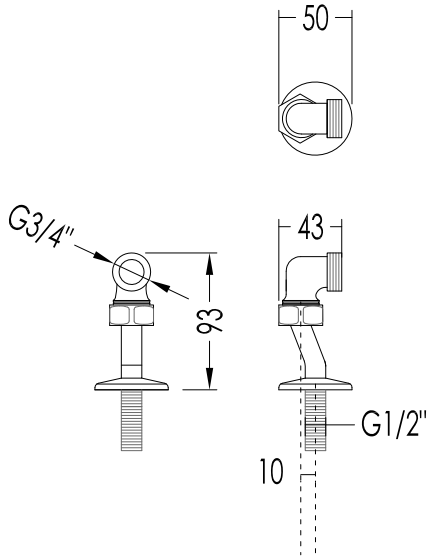

ART: GRUPPO VASCA PER MONTAGGIO BORDOVASCA CON DOCCETTA E FLESSIBILE / *BATH AND SHOWER MIXER - DECK MOUNTED WITH HOSE AND HANDSET*	TOLLERANZA/TOLERANCE : ± 2%
COD: UTAU933PCR- UTAU933P	DIM. IMBALLO / PKG. SIZE: mm 280x245x15H
MATERIALE / *MATERIAL*: ottone, porcellana / *brass, porcelain* FINITURA / *FINISH*: cromo o oro chiaro / *chrome or light gold*	PESO /WEIGHT: 3.18 Kg
	ULTIMA REV./LAST REV.: 04/01/2013

N.B.Tutte le misure sono in millimetri / All measurements are in millimetres.

Questo disegno è di proprietà della Devon&Devon; non può essere riprodotto o trasmesso a terzi senza autorizzazione.
This drawing is property of Devon&Devon; it may not be reproduced or trasmitted to third parties without authorization.

Devon&Devon

AUSTIN

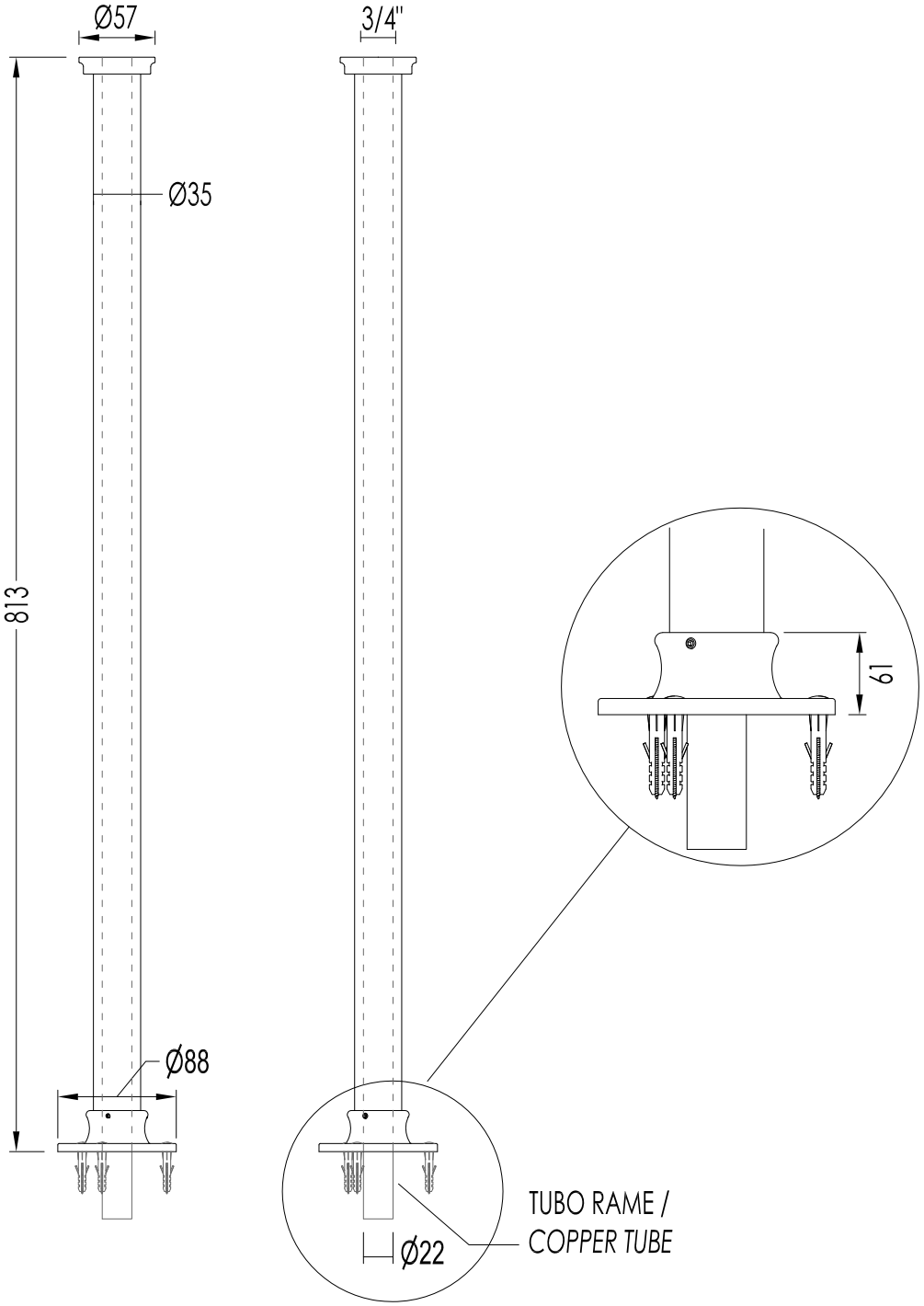

LA GAMBA PUò ESSERE TAGLIATA PER RIDURRE L'ALTEZZA / *THE LEG CAN BE CUT TO REDUCE HEIGHT.*

ART: GAMBE A TERRA PER MONTAGGIO GRUPPO VASCA UTAU933P + MARFC / *FREE STANDING LEGS FOR BATH AND SHOWER MIXER UTAU933P + MARFC*	TOLLERANZA/TOLERANCE : ± 2%
COD: MARFRGTCR - MARFRGT	DIM. IMBALLO / PKG. SIZE: mm 940x110x105H
MATERIALE / *MATERIAL*: ottone / *brass* FINITURA / *FINISH*: cromo o oro chiaro / *chrome or light gold*	PESO /WEIGHT: 4.4 Kg
	ULTIMA REV./LAST REV.: 23/11/2011

N.B.Tutte le misure sono in millimetri / All measurements are in millimetres.

Questo disegno è di proprietà della Devon&Devon; non può essere riprodotto o trasmesso a terzi senza autorizzazione.
This drawing is property of Devon&Devon; it may not be reproduced or trasmitted to third parties without authorization.

Devon&Devon

AUSTIN

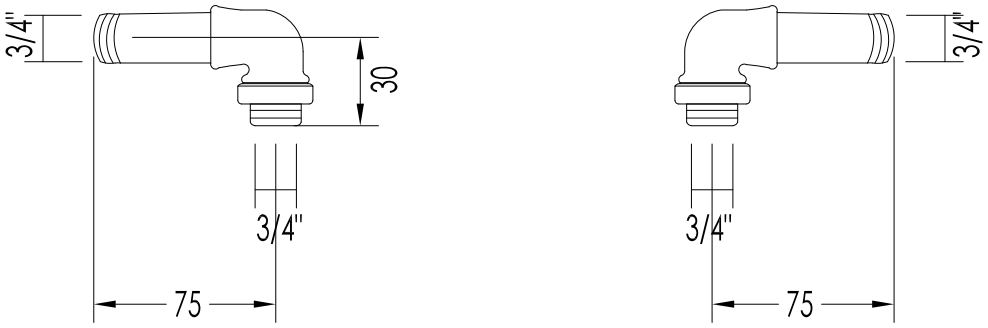

ART: KIT COLLEGAMENTO PER GAMBE A TERRA MARFRGT + UTAU933P / *MATCHING KIT FOR FREE STANDING LEGS MARFRGT + UTAU933P*	TOLLERANZA/TOLERANCE : ± 2%
COD: MARFCCR - MARFC	DIM. IMBALLO / PKG. SIZE: mm 150x90x90H
MATERIALE / *MATERIAL*: ottone / *brass* FINITURA / *FINISH*: cromo o oro chiaro / *chrome or light gold*	PESO /WEIGHT: 0.64 Kg
	ULTIMA REV./LAST REV.: 23/11/2011

N.B.Tutte le misure sono in millimetri / All measurements are in millimetres.

Questo disegno è di proprietà della Devon&Devon; non può essere riprodotto o trasmesso a terzi senza autorizzazione.
This drawing is property of Devon&Devon; it may not be reproduced or trasmitted to third parties without authorization.

Devon&Devon

AUSTIN

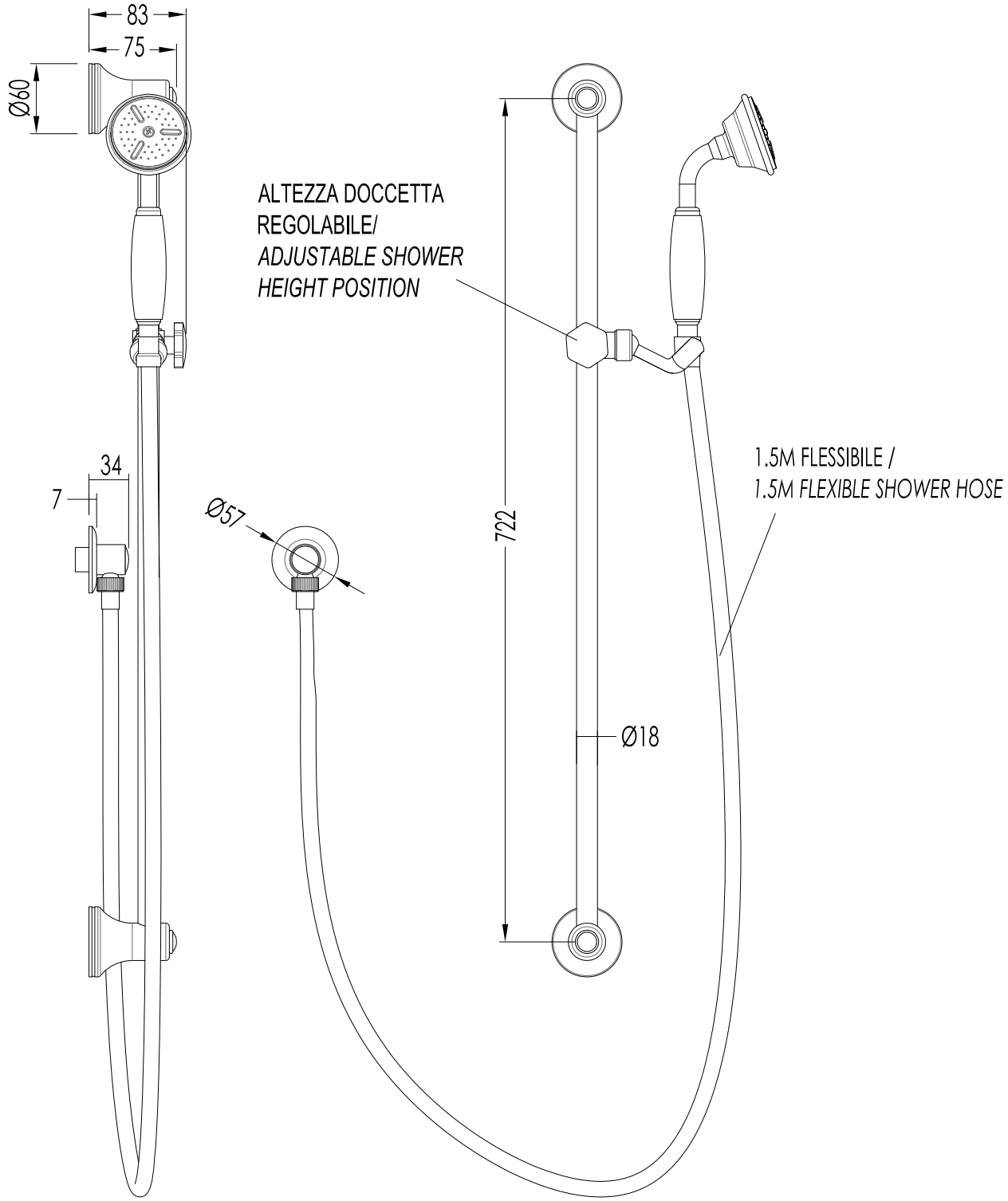

ART: BINARIO CON DOCCETTA, FLESSIBILE E PRESA ACQUA / *SHOWER SLIDING RAIL WITH HOSE AND HANDSET AND WATER INTAKE*	TOLLERANZA/TOLERANCE : ± 2%
COD: UTCI518CR- UTCI518	DIM. IMBALLO /PKG. SIZE: mm 800x120x80
MATERIALE / *MATERIAL*: ottone, porcellana / *brass, porcelain* FINITURA / *FINISH*: cromo o oro chiaro / *chrome or light gold*	PESO /WEIGHT: 2.05 Kg
	ULTIMA REV. /LAST REV.: 09/05/2012

N.B.Tutte le misure sono in millimetri / All measurements are in millimetres.

Questo disegno è di proprietà della Devon&Devon; non può essere riprodotto o trasmesso a terzi senza autorizzazione.
This drawing is property of Devon&Devon; it may not be reproduced or trasmitted to third parties without authorization.

Devon&Devon

AUSTIN

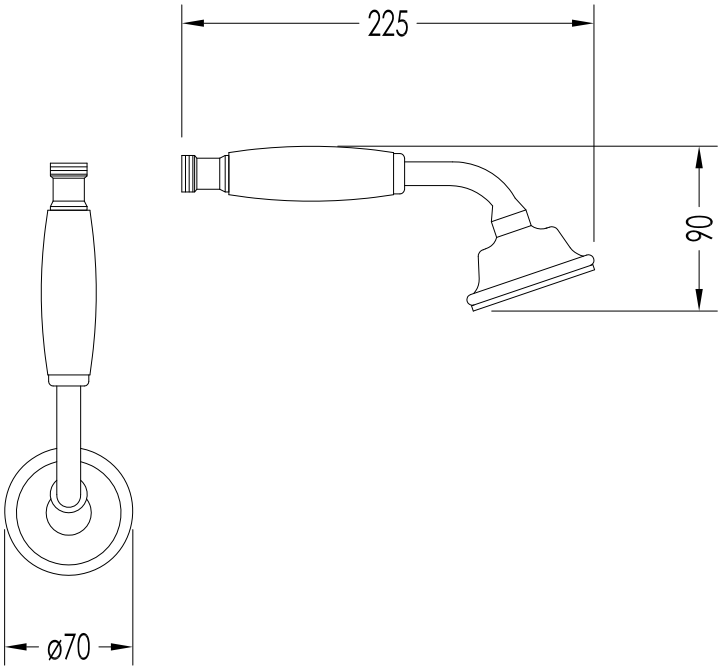

ART: DOCCETTA / *HANDSET*	TOLLERANZA/TOLERANCE : ± 2%
COD: UTCI431CR- UTCI431	DIM. IMBALLO /PKG. SIZE: mm 265x120x90H
MATERIALE / *MATERIAL*: ottone, porcellana / *brass, porcelain* FINITURA / *FINISH*: cromo o oro chiaro / *chrome or light gold*	PESO /WEIGHT: 0.25 Kg
	ULTIMA REV. / LAST REV.: 09/05/2012

N.B.Tutte le misure sono in millimetri / All measurements are in millimetres.

Questo disegno è di proprietà della Devon&Devon; non può essere riprodotto o trasmesso a terzi senza autorizzazione.
This drawing is property of Devon&Devon; it may not be reproduced or trasmitted to third parties without authorization.

Devon&Devon

AUSTIN

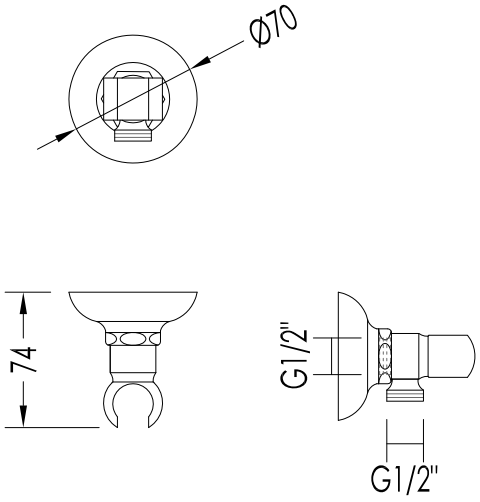

ART: ATTACCO DUPLEX PRESA ACQUA / *DUPLEX WATER INTAKE - WALL PLATE*	TOLLERANZA/TOLERANCE : ± 2%
COD: UTCI436CR- UTCI436	DIM. IMBALLO /PKG. SIZE: mm 155x90x90H
MATERIALE / *MATERIAL*: ottone / *brass* FINITURA / *FINISH*: cromo o oro chiaro / *chrome or light gold*	PESO /WEIGHT: 0.24 Kg
	ULTIMA REV. /LAST REV.: 09/05/2012

N.B.Tutte le misure sono in millimetri / All measurements are in millimetres.

Questo disegno è di proprietà della Devon&Devon; non può essere riprodotto o trasmesso a terzi senza autorizzazione.
This drawing is property of Devon&Devon; it may not be reproduced or trasmitted to third parties without authorization.

Devon&Devon

AUSTIN

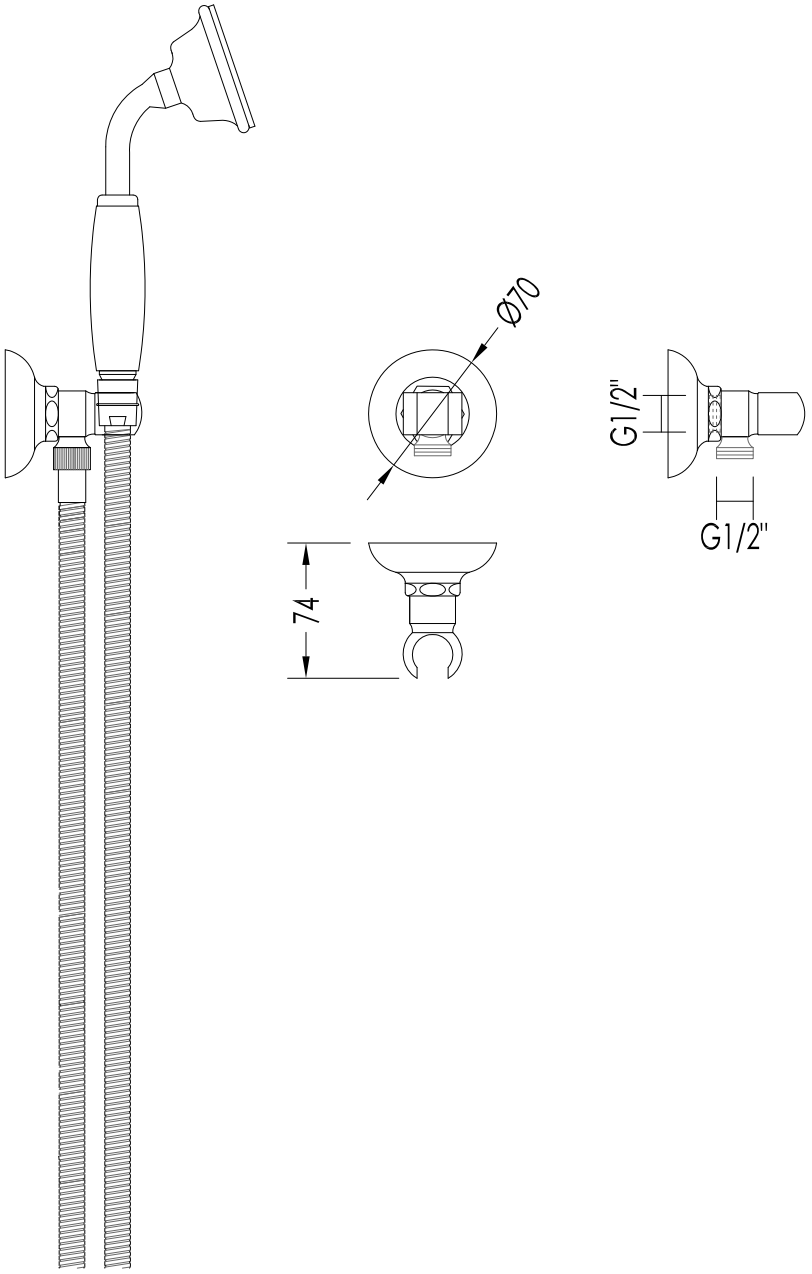

ART: DOCCETTA FLESSIBILE CON GANCIO A PARETE E PRESA ACQUA / *SHOWER SET, LONG HOSE, HANDSET, WALL BRACKET AND WATER INTAKE*	TOLLERANZA/TOLERANCE : ± 2%
COD: UTCI220CR- UTCI220	DIM. IMBALLO /PKG. SIZE: mm 400x185x100H
MATERIALE / *MATERIAL*: ottone, porcellana / *brass, porcelain* FINITURA / *FINISH*: cromo o oro chiaro / *chrome or light gold*	PESO /WEIGHT: 1.06 Kg
	ULTIMA REV. /LAST REV.: 09/05/2012

N.B.Tutte le misure sono in millimetri / All measurements are in millimetres.

Questo disegno è di proprietà della Devon&Devon; non può essere riprodotto o trasmesso a terzi senza autorizzazione.
This drawing is property of Devon&Devon; it may not be reproduced or trasmitted to third parties without authorization.

Devon&Devon

AUSTIN

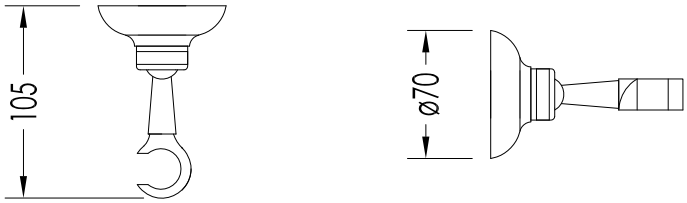

ART: ATTACCO DOCCETTA SENZA PRESA ACQUA / *HAND SHOWER WALL BRACKET WITHOUT WATER INTAKE*	TOLLERANZA/TOLERANCE : ± 2%
COD: UTCI437CR- UTCI437	DIM. IMBALLO /PKG. SIZE: mm 155x90x90H
MATERIALE / *MATERIAL*: ottone / *brass* FINITURA / *FINISH*: cromo o oro chiaro / *chrome or light gold*	PESO /WEIGHT: 0.25 Kg ULTIMA REV. /LAST REV.: 09/05/2012

N.B.Tutte le misure sono in millimetri / All measurements are in millimetres.

Questo disegno è di proprietà della Devon&Devon; non può essere riprodotto o trasmesso a terzi senza autorizzazione.
This drawing is property of Devon&Devon; it may not be reproduced or trasmitted to third parties without authorization.

Devon&Devon

AUSTIN

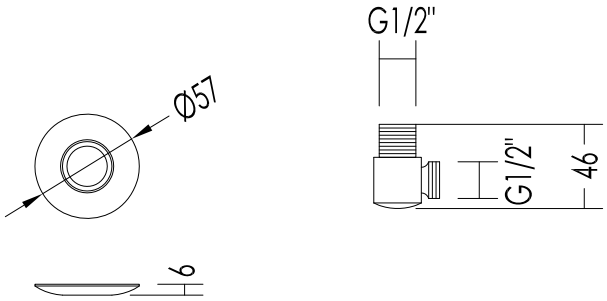

ART: PRESA ACQUA / *WATER INTAKE*	TOLLERANZA/TOLERANCE : ± 2%
COD: UTCI439CR- UTCI439	DIM. IMBALLO /PKG. SIZE: mm 115x65x65H
MATERIALE / *MATERIAL*: ottone / *brass* FINITURA / *FINISH*: cromo o oro chiaro / *chrome or light gold*	PESO /WEIGHT: 0.15 Kg
	ULTIMA REV. /LAST REV.: 09/05/2012

N.B.Tutte le misure sono in millimetri / All measurements are in millimetres.
Questo disegno è di proprietà della Devon&Devon; non può essere riprodotto o trasmesso a terzi senza autorizzazione.
This drawing is property of Devon&Devon; it may not be reproduced or trasmitted to third parties without authorization.

Devon&Devon

AUSTIN

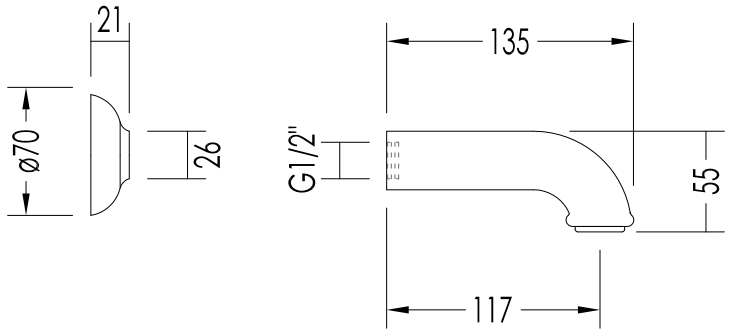

ART: BOCCA D'EROGAZIONE SINGOLA A PARETE / *SINGLE FLOW SPOUT, WALL MOUNTED*	TOLLERANZA/TOLERANCE : ± 2%
COD: UTCI211CR - UTCI211	DIM. IMBALLO /PKG. SIZE: mm 195x115x85H
MATERIALE / *MATERIAL*: ottone / *brass* FINITURA / *FINISH*: cromo o oro chiaro / *chrome or light gold*	PESO /WEIGHT: 0.43 Kg
	ULTIMA REV. /LAST REV.: 23/11/2011

N.B.Tutte le misure sono in millimetri / All measurements are in millimetres.

Questo disegno è di proprietà della Devon&Devon; non può essere riprodotto o trasmesso a terzi senza autorizzazione.
This drawing is property of Devon&Devon; it may not be reproduced or trasmitted to third parties without authorization.

Devon&Devon

AUSTIN

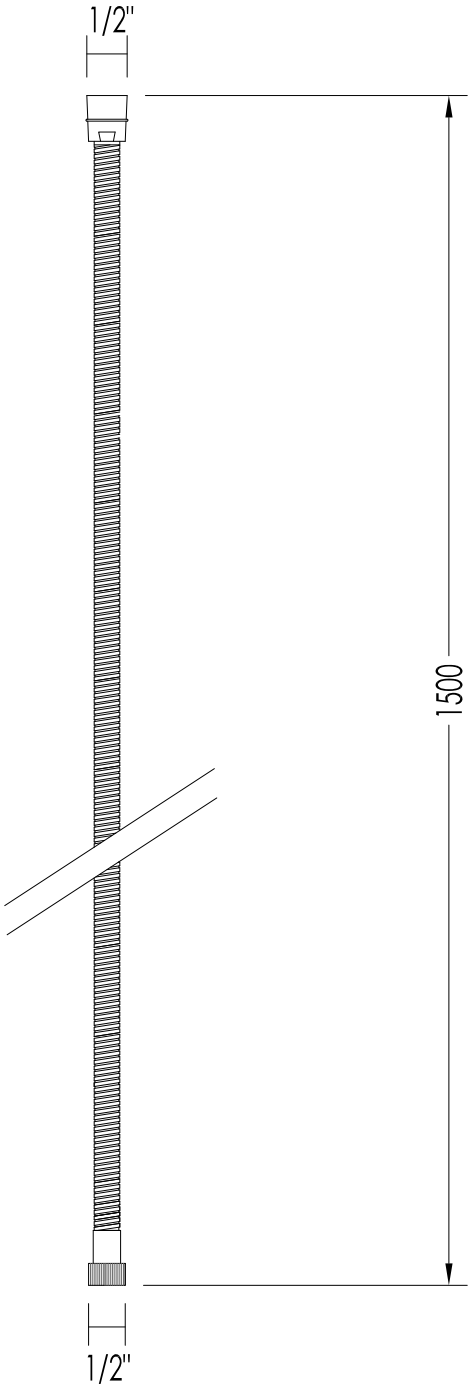

ART: FLESSIBILE PER DOCCETTA CM 150 / *HOSE FOR SHOWER HANDSET CM 150*	TOLLERANZA/TOLERANCE : ± 2%
COD: UTCI432CR- UTCI432	DIM. IMBALLO / PKG. SIZE: mm 200x115x90H
MATERIALE / *MATERIAL*: ottone / *brass* FINITURA / *FINISH*: cromo o oro chiaro / *chrome or light gold*	PESO /WEIGHT: 0.38 Kg
	ULTIMA REV./LAST REV.: 09/05/2012

N.B.Tutte le misure sono in millimetri / All measurements are in millimetres.

Questo disegno è di proprietà della Devon&Devon; non può essere riprodotto o trasmesso a terzi senza autorizzazione.
This drawing is property of Devon&Devon; it may not be reproduced or trasmitted to third parties without authorization.

Devon&Devon

AUSTIN

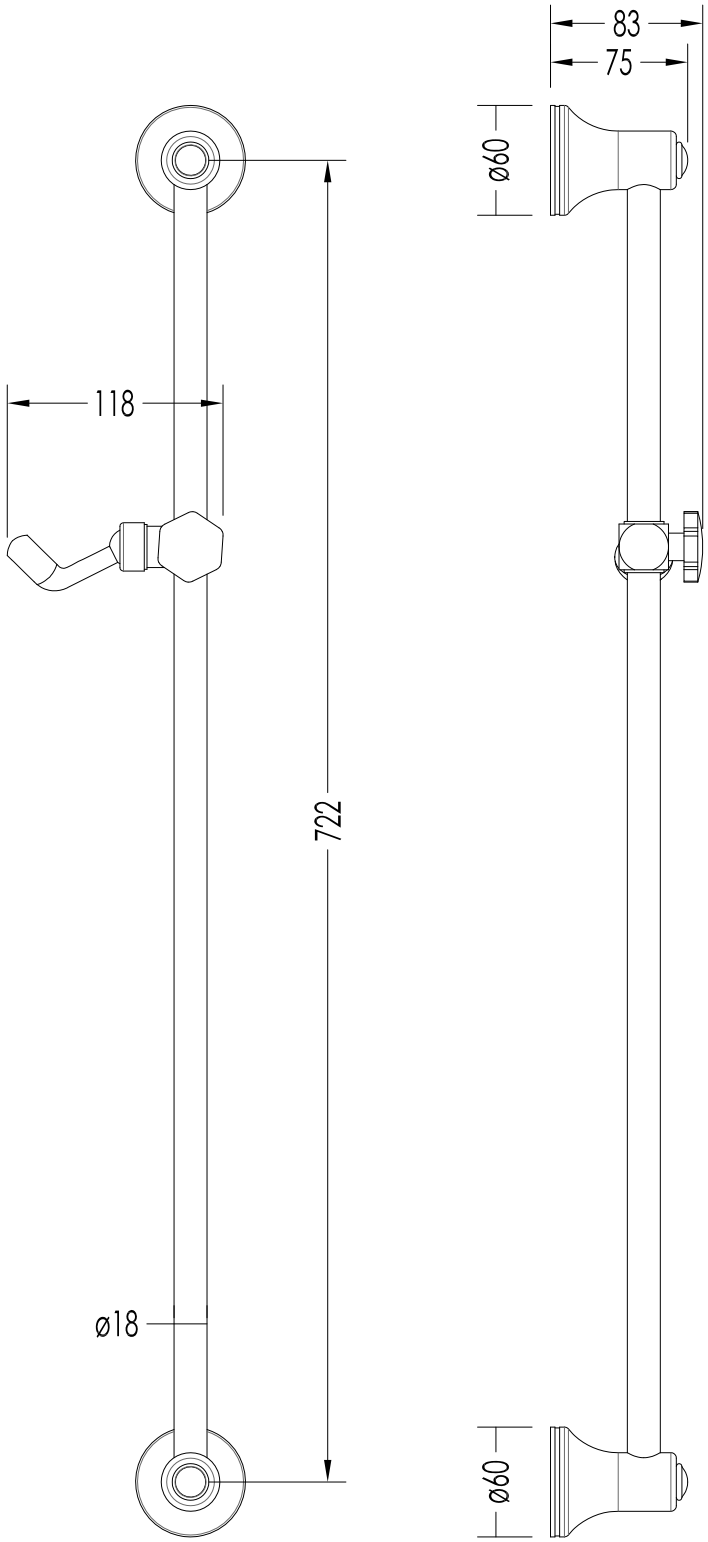

ART: BINARIO PER DOCCETTA/ *SHOWER SLIDING RAIL FOR HANDSET*	TOLLERANZA/TOLERANCE : ± 2%
COD: UTCI535CR- UTCI535	DIM. IMBALLO /PKG. SIZE: mm 800x105x80H
MATERIALE / *MATERIAL*: ottone / *brass* FINITURA / *FINISH*: cromo o oro chiaro / *chrome or light gold*	PESO /WEIGHT: 1.26 Kg
	ULTIMA REV. /LAST REV.: 09/05/2012

N.B.Tutte le misure sono in millimetri / All measurements are in millimetres.

Questo disegno è di proprietà della Devon&Devon; non può essere riprodotto o trasmesso a terzi senza autorizzazione.
This drawing is property of Devon&Devon; it may not be reproduced or trasmitted to third parties without authorization.

Devon&Devon

AUSTIN

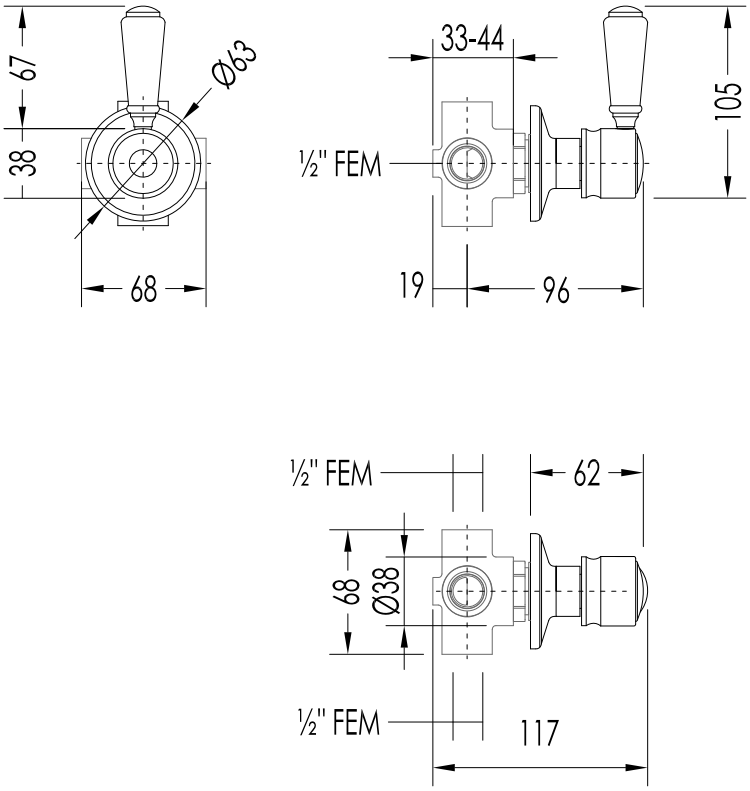

ART: DEVIATORE CON MANETTA IN PORCELLANA DA INCASSO / *INSET DIVERTER WITH PORCELAIN HANDLE*	TOLLERANZA/TOLERANCE : ± 2%
COD: UTCI267CR- UTCI267	DIM. IMBALLO /PKG. SIZE: mm 180x105x80H
MATERIALE / *MATERIAL*: ottone / *brass* FINITURA / *FINISH*: cromo o oro chiaro / *chrome or light gold*	PESO /WEIGHT: 0.79 Kg
	ULTIMA REV. /LAST REV.: 09/05/2012

N.B.Tutte le misure sono in millimetri / All measurements are in millimetres.

Questo disegno è di proprietà della Devon&Devon; non può essere riprodotto o trasmesso a terzi senza autorizzazione.
This drawing is property of Devon&Devon; it may not be reproduced or trasmitted to third parties without authorization.

Devon&Devon

AUSTIN

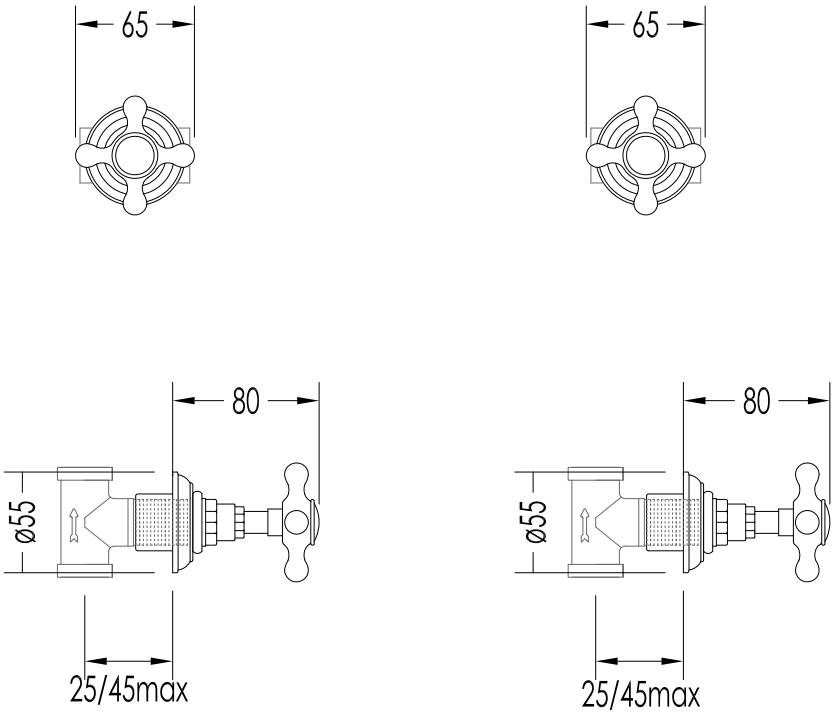

ART: RUBINETTO D'ARRESTO / *CUT-OFF TAP, WALL MOUNTED*	TOLLERANZA/TOLERANCE : ± 2%
COD: UTAU966CR - UTAU966	DIM. IMBALLO /PKG. SIZE: mm 180x105x80H
MATERIALE / *MATERIAL*: ottone / *brass* FINITURA / *FINISH*: cromo o oro chiaro / *chrome or light gold*	PESO /WEIGHT: 1.2 Kg
	ULTIMA REV. /LAST REV.: 04/01/2013

N.B.Tutte le misure sono in millimetri / All measurements are in millimetres.

Questo disegno è di proprietà della Devon&Devon; non può essere riprodotto o trasmesso a terzi senza autorizzazione.
This drawing is property of Devon&Devon; it may not be reproduced or trasmitted to third parties without authorization.