SALUTE - Mitigeur évier bec tube orientable

E76081

Collection : SALUTE

Couleur* :

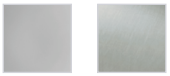

CP - Chrome VS - Inox brossé

Principaux atouts :

Bénéfices consommateurs

- FINITION garantie 25 ans

Caractéristiques techniques

- Poids : 2,8 kg
- Débit : 12 l/mn sous 3 bars
- Mécanisme : Cartouche à disques céramique avec limiteur de débit
- Installation : 1 trou
- Raccords : Avec flexibles d'alimentation
- Avec aérateur extractible anti-calcaire (rayon d'action en bout de bec 300 mm)

Dessin technique

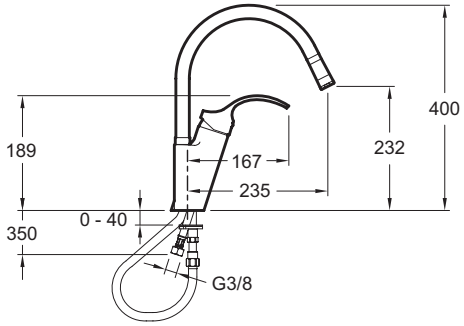

Description : Mitigeur évier bec tube orientable. E76081. Collection : SALUTE. Poids : 2,8 kg. Installation : 1 trou. Débit : 12 l/mn sous 3 bars. Raccords : Avec flexibles d'alimentation. Mécanisme : Cartouche à disques céramique avec limiteur de débit. Avec aérateur extractible anti-calcaire (rayon d'action en bout de bec 300 mm).

KOHLER France 330 339 144 RSC Bobigny– SAS au capital de 45 000 000 euros – Locataire-gérant de la société SANIJURA – Ce document n'est pas contractuel.

En raison des variations possibles dans le réglage de votre ordinateur et de votre imprimante, de facteurs techniques et des caractéristiques particulières de certaines des nos finitions, les couleurs ne sont pas représentatives de la réalité mais sont seulement une indication.