# SALUTE - Mélangeur bain

## E71098

**Collection :** SALUTE

**Couleur* :**

CP - Chrome

**Principaux atouts :**

## Caractéristiques techniques

- Poids : 5 kg
- Débit : 27 l/mn
- Entraxe : 200 à 500 mm
- Aérateur anti-calcaire
- Installation : 3 trous
- Mécanisme : Cartouche à disques céramique avec limiteur de débit
- Un design puriste et un bec bain orientable

## Dessin technique

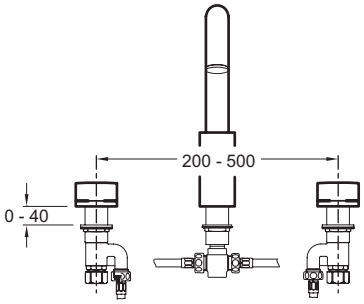


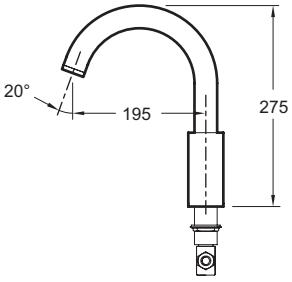


Description : Mélangeur bain. E71098. Collection : SALUTE. Poids : 5 kg. Installation : 3 trous. Débit : 27 l/mn. Mécanisme : Cartouche à disques céramique avec limiteur de débit. Entraxe : 200 à 500 mm. Un design puriste et un bec bain orientable. Aérateur anti-calcaire.

KOHLER France 330 339 144 RSC Bobigny– SAS au capital de 45 000 000 euros – Locataire-gérant de la société SANIJURA – Ce document n'est pas contractuel.

*En raison des variations possibles dans le réglage de votre ordinateur et de votre imprimante, de facteurs techniques et des caractéristiques particulières de certaines des nos finitions, les couleurs ne sont pas représentatives de la réalité mais sont seulement une indication.*