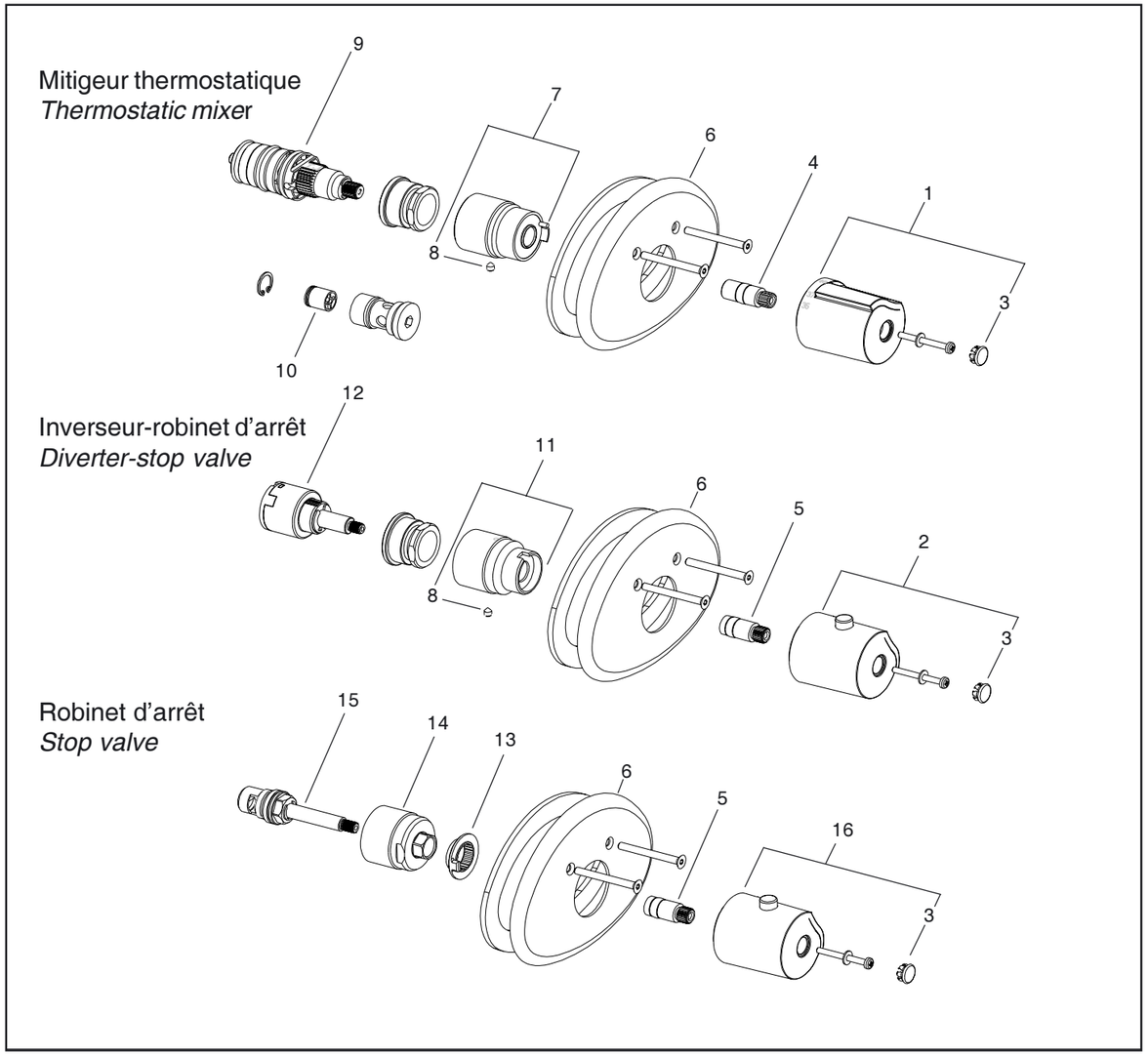

Rep.	Désignation	Code article	Cond. par
1	Ensemble poignée de température *Temperature handle assembly*	**E8A084-CP**	1
2	Ensemble poignée / *Handle assembly*	**E8A085-CP**	1
3	Cache / *Cap*	**R29324401**	2
4	Rallonge / *Spacer*	**R8A086NF**	1
5	Rallonge / *Spacer*	**R8A087NF**	1
6	Ensemble capot avec joint et vis *Cap assembly*	**E8A088-CP**	1
7	Ensemble butée fixe *Fixed stop assembly*	**E8A089-CP**	1
8	Vis / *Screw*	**R29303438**	5

Rep.	Désignation	Code article	Cond. par
9	Cartouche thermostatique *Thermostatic cartridge*	**R29305239**	1
10	Clapet anti-retour / *Check valve*	**R29301752**	2
11	Ensemble butée fixe / *Fixed stop assembly*	**E8A091-CP**	1
12	Cartouche d'inverseur / *Diverter cartridge*	**R8A093NF**	1
13	Butée réglable / *Adjustable stop*	**R8A024NF**	1
14	Manchon / *Sleeve*	**E8A094-CP**	1
15	Tête à disques céramique *Ceramic disc valve*	**R8A095NF**	1
16	Ensemble poignée / *Handle assembly*	**E8A090-CP**	1

N O T I C E T E C H N I Q U E
I N S T R U C T I O N S

Salute

MITIGEUR THERMOSTATIQUE ENCASTRE
INVERSEUR - ROBINET D'ARRET
ROBINET D'ARRET
THERMOSTATIC MIXER
DIVERTER - STOP VALVE
STOP VALVE

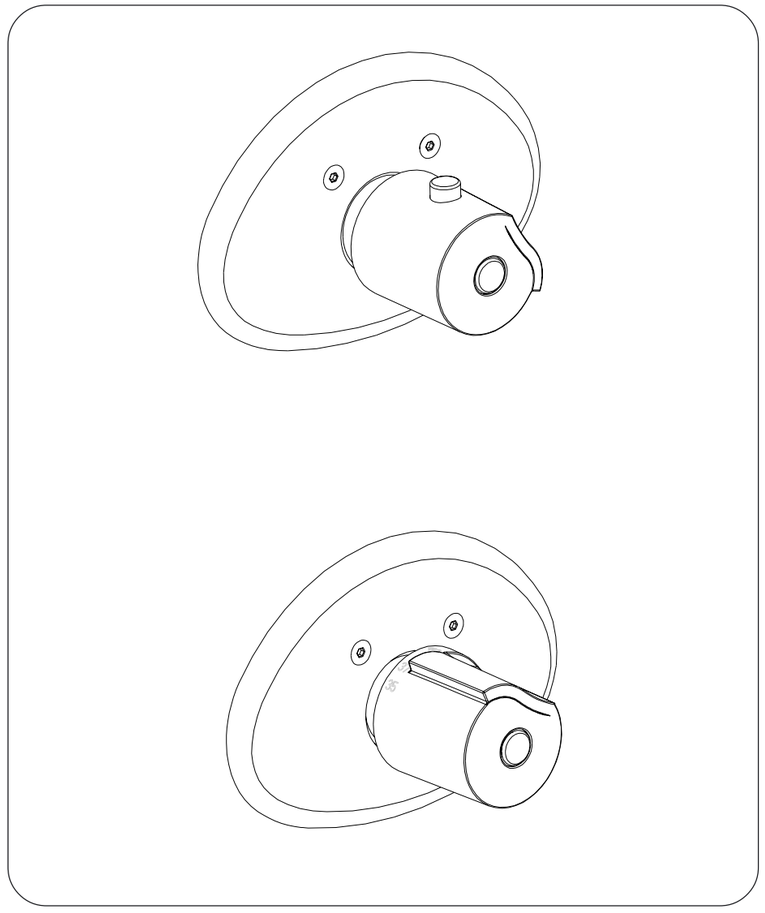

Une marque de la Société KOHLER FRANCE - 330 339 144 RCS PARIS
Siège Social : 60, rue de Turenne - 75139 PARIS cedex 03
TEL. : 33 (0) 1 40 27 53 00 - FAX : 33 (0) 1 48 04 98 61
www.jacobdelafon.com
SERVICE ASSISTANCE CLIENTELE : N°AZUR 0810 307 000

3900 6767 indice 3

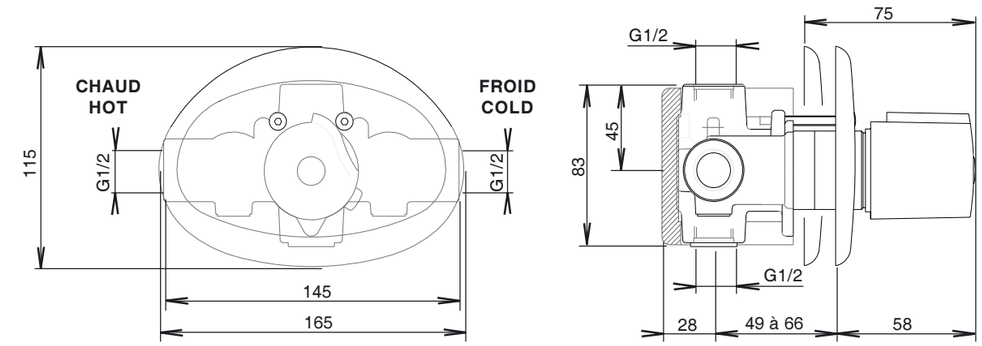

E71087-.. MITIGEUR THERMOSTATIQUE
THERMOSTATIC MIXER

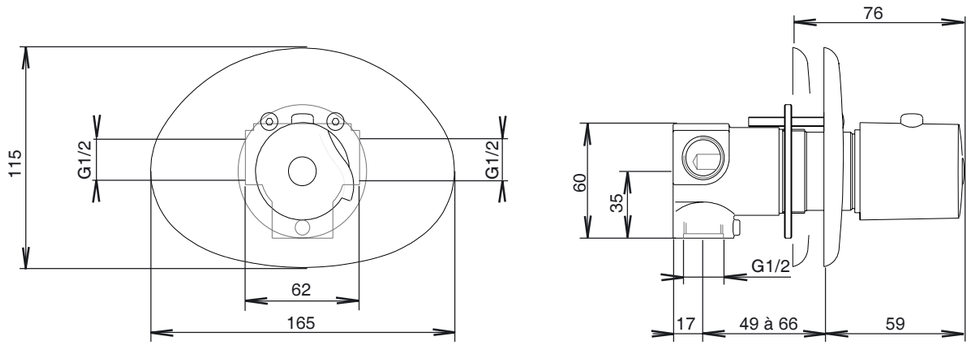

E75086-.. INVERSEUR - ROBINET D'ARRET
DIVERTER - STOP VALVE

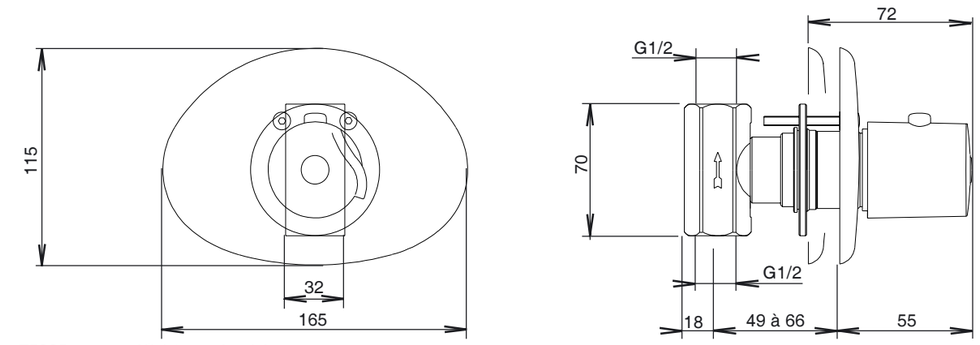

E75085-.. ROBINET D'ARRET
STOP VALVE

CONDITIONS DE FONCTIONNEMENT DU MITIGEUR THERMOSTATIQUE E71087-..

Les pressions indiquées sont mesurées en écoulement (pression dynamique)

- Pressions d'alimentation mini/maxi	: 0,5 bar/5 bars
- Pressions d'alimentation supérieures à 5 bars	: installer un réducteur de pression
- Pressions d'alimentation recommandées	: 3 bars dynamiques sur eau chaude et sur eau froide
- Différence de pression	: 2 bars maxi
- Température d'alimentation en eau chaude, mini	: 50°C
maxi	: 80°C
- Température d'alimentation en eau chaude recommandée	: 65°C (économie d'énergie)
- Plage de réglage, environ	: 20°C à 50°C (limitation de sécurité anti-brûlures)
- Butée de sécurité à	: 40°C
- Limitation de la température en tout chaud	: maxi 50°C

Diverter-Stop valve

To remove and reassemble the cartridge: (Hex-key wrench # 2.5, 3, open-end wrench # 26)
- Shut off water supply
- Remove cartridge, following steps 1 to 10 as shown in Fig.6
- Reassemble the cartridge by following the steps in reverse order 10 to 1.

Note:
- Turn cartridge 10 as you insert it
- Tighten part 9 slightly
- Position dot on part 8 on top and tighten part 7
- Insert part 4 into part 8
- Reassemble part 3 by positioning button on top to the right, keeping it pressed in, and pushing part 3 in as far as possible
- Release button, turn part 3 to the left as far as it will go (closed position, button on top)
- Screw in part 2, fit together part1.

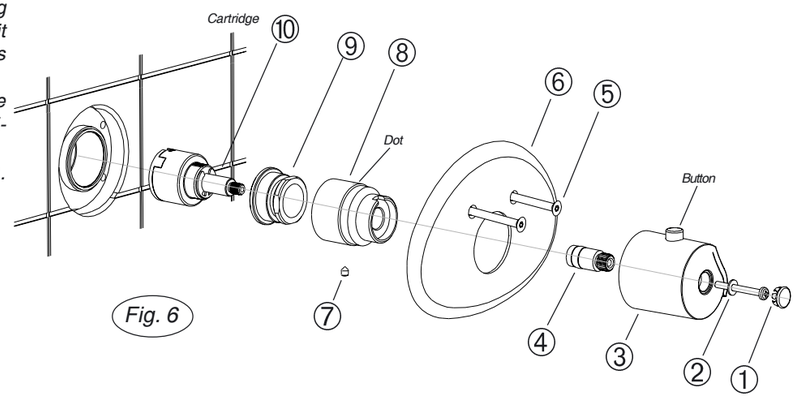

Fig. 6

Stop valve

To remove *and reassemble the disc valve: (Hex-key wrench # 3, open-end wrench # 36, tubular socket wrench 18)*
- Shut off water supply
- Remove the disc valve following steps 1 to 8 (see Fig.7)

Note: Try to keep the adjustable stop in the same position. If not, refer to Fig. 3.

- Reassemble the disc valve by following steps in reverse order 8 to 1.

Note:
- Push part 4 onto part 7, turning it all the way to the right
- Insert part 3 into 4, keeping the button on the top (closed position)
- Screw in part 2, fit together part 1.

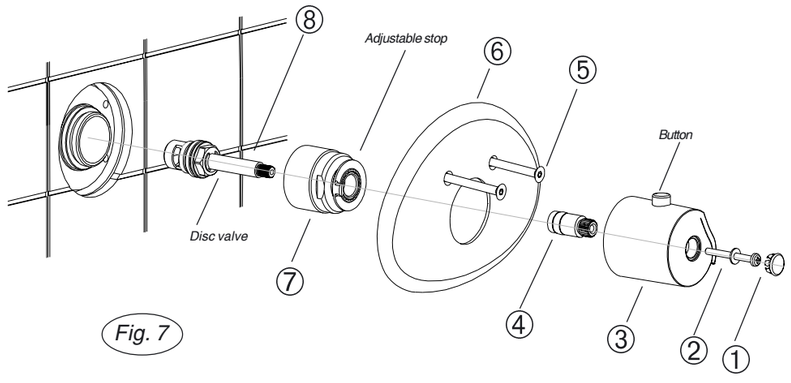

Fig. 7

OPERATING CONDITIONS FOR THE THERMOSTATIC MIXER E71087-..

Indicated pressure is measured by flow (dynamic pressure)

- Minimum/maximum water supply pressure	*: 0,5 bar/5bars*
- If water supply pressure exceeds 5 bars	*: Install a pressure reducer*
- Recommended water supply pressure	*: 3 bars on hot and cold water*
- Pressure difference	*: 2 bars maximum*
- Minimum hot water supply temperature	*: 50°C*
- Maximum hot water supply temperature	*: 80°C*
- Recommended hot water temperature	*: 60°C (energy-saving)*
- Temperature adjustement zone (approximate)	*: 20°C to 50°C*
- Safety button set at	*: 40°C*
- Maximum hot water temperature from mixer	*: maxi 50°C*

TESTING AND ADJUSTING SETTINGS

Thermostatic mixer

The factory temperature setting is suitable for most home installations. However, sometimes water out of the mixer does not correspond exactly to the temperature shown on the temperature handle. The installer should adjust the setting.

Important: *Before checking the temperature, allow the water to run for several minutes by turning the to HOT all the way and then to COLD all the way.*

Testing: *Check the temperature of the water coming out of the mixer at position 37 using a thermometer (preferably a bath thermometer). The temperature should be between 36°C and 38°C. If it is not within this range, proceed with the next step to adjust.*

Adjusting: *With the faucet turned to the coldest water possible, at a normal rate of flow, slowly turn the temperature handle until the water is 37°C. If the water becomes hotter than 38°C, turn back to COLD and start again.*

- Once you have the correct water temperature, slowly remove the handle without turning it.

- Reassemble the handle (do not turn the spindle) and align the dot with the number 37 (see Fig. 1).

Diverter-stop valve

Water flow stops when the handle is locked in place, with the button on top. If diverter-stop valve is not set properly, proceed as follows:

- Press button and turn handle all the way to the right.

- Slide handle out, without turning it.

- Push handle back in, pressing button in a horizontal position, to the right.

- Release button and turn handle to the left with the button on top.

Stop valve

To increase or decrease water flow with the water-saving handle:

- Shut off water supply

- Remove selector

- Move the stop pin on the adjustable stop several notches to the left or the right (see Fig. 3)

- Reassemble the handle (button on top) (see Fig. 2).

OPERATION

Thermostatic mixer

A stop blocks the temperature control on the handle at 40°C. For hotter water, press the button and turn the handle to the left.

Diverter-Stop valve

Handle is locked in place and water flow is blocked when the button is on top.

To obtain water flow for either outlet, press button and turn slowly to the right or the left, adjusting flow shower or bath.

Stop valve

When the button is on top, water will not run. An adjustable stop is a water-saving device. To increase water flow, press button and continue turning to the left.

CARE AND MAINTENANCE

Finish: *This mixer has a special finish which requires special care. To maintain its shine and luster, clean regularly with a non-abrasive sponge and soap, rinse thoroughly and dry with a soft cloth. Do not use harsh products containing methyl alcohol, acids, solvents or abrasives that can damage the finish.*

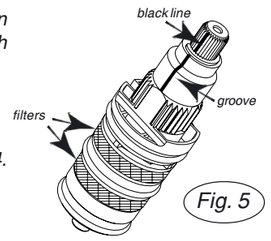

Fig. 5

Thermostatic mixer

Removing and reassembling the cartridge: (Hex-key wrench # 2.5, 3, 8, open-end wrench # 26)

Close off water supply and open water flow. Remove cartridge following steps 1 to 10 as shown in Figure 4.

To reassemble:

- Align black mark with groove (see Fig. 5)

- Follow stops in reverse order 10 to 1.

Note:

- Position dot on part 8 at the top and tighten part 7

- Insert part 4 into part 8

- Reassemble part 3 (without turning cartridge part 4) lining up the number 37 with the dot on part 8.

Thermostatic cartridge filter: *Scale and deposit from hard water can build up on the filters (see Fig.5) and affect the water flow. Clean the filters by soaking the cartridge in which they are inserted in warm vinegar.*

Check valve: *Debris can prevent one of the check valves from closing, and therefore cause hot water to enter the cold water supply tube and vice versa. In this case, remove check valve as shown in Fig.4 and clean.*

When reassembling, ensure that the opening is in the same direction as the water flow.

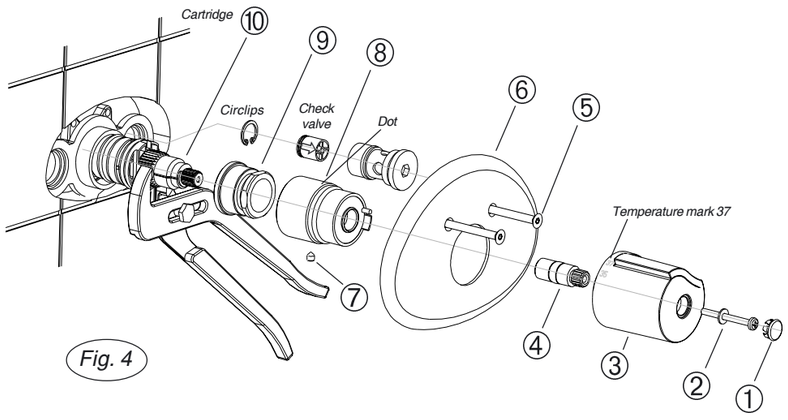

Fig. 4

INSTALLATION

- Avant l'installation, purger soigneusement les canalisations. La robinetterie installée, démonter l'aérateur et/ou la douchette avant sa mise en eau. Ouvrir l'eau. Le sélecteur de débit ouvert au maximum. Tourner la poignée de température en chaud maximum, puis en froid maximum afin d'éliminer toutes les impuretés éventuelles par un écoulement abondant. Remonter l'aérateur et/ou la douchette.
- Raccorder impérativement l'**eau chaude à gauche** (pastille rouge) sur le mitigeur.

Nos mitigeurs thermostatiques fonctionnent parfaitement avec un chauffe-eau à accumulation. Une puissance d'**au moins 18 Kw (250 mth/mn)** est requise pour un chauffe-eau instantané ou mixte.

Installation du mitigeur thermostatique associé à l'inverseur-robinet d'arrêt :

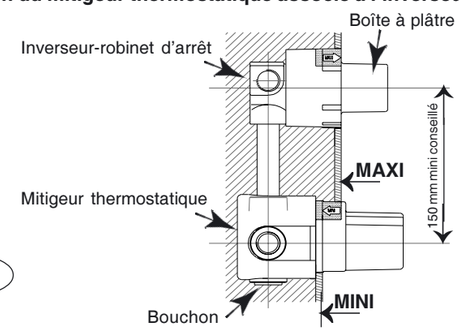

fig. 1

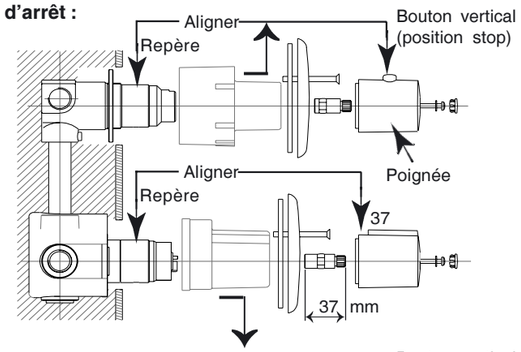

Installation du mitigeur thermostatique associé au robinet d'arrêt :

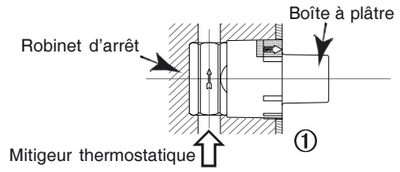

fig. 2

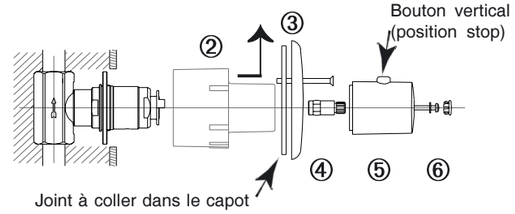

Autre possibilité d'installation - Repositionnement de la butée :

Pour le raccordement sur la sortie inférieure du thermostatique, dévisser le bouchon (fig. 1), le visser sur la sortie supérieure (si non utilisée).

Après encastrement de la robinetterie et retrait des boîtes à plâtre (voir fig. 1 et 2) :

1. INVERSEUR :
- desserrer la vis
- orienter la butée fixe pour positionner l'encoche et le repère comme ci-contre
- terminer le montage (voir fig. 1 et 2).

2. ROBINET D'ARRET :
- extraire la butée réglable en tirant
- positionner l'ergot comme ci-contre
- terminer le montage (voir fig. 2).

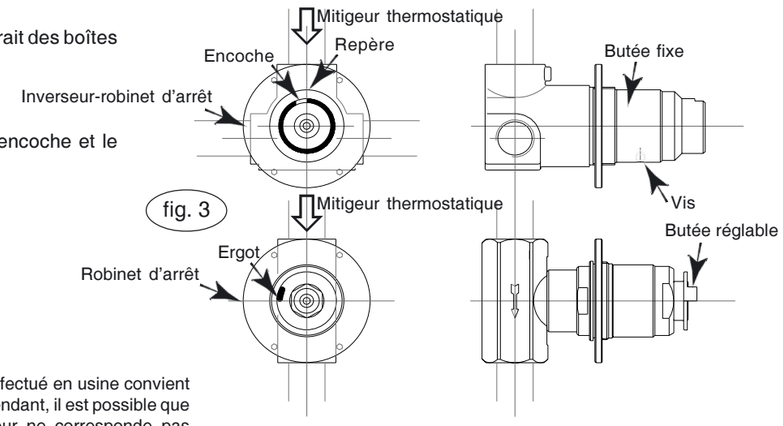

fig. 3

VERIFICATION ET REGLAGE

Mitigeur thermostatique : le réglage effectué en usine convient à la majorité des installations domestiques. Cependant, il est possible que la température de l'eau délivrée par le mitigeur ne corresponde pas exactement à celle affichée sur la poignée. Dans ce cas un réglage peut être effectué par l'installateur.

Précaution : avant d'effectuer cette vérification, s'assurer de la présence d'eau chaude et d'eau froide par un écoulement suffisant, en tournant la poignée en butée "tout chaud" puis, en butée "tout froid".

Vérification : en position 37 de la poignée, la température de l'eau, mesurée au thermomètre à la sortie de la robinetterie (utiliser de préférence un thermomètre de bain), doit se trouver dans une plage comprise entre 36 et 38°C. Dans le cas contraire, procéder au réglage comme suit :

Réglage : à partir du "tout froid" et à débit moyen, tourner lentement la poignée de température (toujours dans le même sens) jusqu'à l'obtention d'une eau à 37°C au thermomètre. Si la température a dépassé 38°C, revenir en "froid" et recommencer le réglage.

- Lorsque la température est stabilisée, extraire lentement la poignée de température sans la tourner.
- Remonter la poignée de température (sans tourner l'axe) en alignant le chiffre 37 avec le repère (voir fig. 1).

Inverseur-robinet d'arrêt : Lorsque l'inverseur-robinet d'arrêt est réglé correctement, l'arrêt de l'écoulement s'obtient la poignée immobilisée, en butée, avec le bouton à la verticale vers le haut. Dans le cas contraire, procéder comme suit :

- appuyer sur le bouton et tourner la poignée complétement vers la droite
- démonter la poignée sans la tourner
- remonter la poignée en orientant le bouton appuyé à l'horizontale vers la droite
- relâcher le bouton et tourner la poignée vers la gauche en orientant le bouton vers le haut.

Robinet d'arrêt : pour augmenter ou diminuer le débit, la position de la butée de la poignée d'économie d'eau est réglable :

- fermer le débit
- démonter la poignée
- déplacer d'un ou plusieurs crans vers la gauche ou vers la droite l'ergot de la butée réglable (voir fig. 3)
- remonter la poignée (bouton vers le haut) (voir fig. 2).

UTILISATION

Mitigeur thermostatique

Lors de la rotation de la poignée, une butée limite la température à 40°C. Pour obtenir une température supérieure, appuyer sur le bouton et tourner la poignée vers la gauche.

Inverseur-robinet d'arrêt

Le bouton en position verticale, la poignée est bloquée en rotation avec arrêt de l'écoulement.
Pour obtenir un écoulement sur l'une des voies de sortie, appuyer sur le bouton et tourner progressivement la poignée vers la droite ou vers la gauche en réglant le débit douche ou bain.

Robinet d'arrêt

En position verticale du bouton, l'écoulement est en arrêt. Une butée réglable permet de réaliser des économies d'eau. Pour obtenir un débit supérieur, appuyer sur le bouton et continuer la rotation vers la gauche.

ENTRETIEN

Revêtement : la finition spéciale de ce mitigeur exige une attention particulière : pour conserver l'aspect de votre robinetterie, nettoyer régulièrement sa surface avec une éponge savonneuse non abrasive, bien rincer et essuyer avec un linge doux. Eviter formellement l'utilisation des produits contenant de l'alcool méthylique, des acides, des solvants ou des abrasifs qui endommageraient le revêtement.

Mitigeur thermostatique

Démontage et remontage de la cartouche : (Clé 6 pans de 2.5, 3, 8, clé plate de 26)
- l'alimentation en eau fermée en amont, tourner la poignée de débit en position ''ouvert''
- démonter la cartouche en procédant de 1 à 10 suivant la fig.4.

Au remontage :
- vérifier que le trait noir soit correctement aligné avec la rainure (voir fig. 5)
- remonter en procédant de 10 à 1.

Remarques :
- disposer le repère de 8 vers le haut et serrer 7
- introduire en butée 4 dans 8
- remonter 3 (sans tourner l'axe de la cartouche 4) en alignant le chiffre 37 avec le repère 8.

Filtres de la cartouche thermostatique : avec des eaux fortement calcaires ou chargées, les filtres (voir fig.5) protégeant la cartouche thermostatique peuvent s'obstruer et réduire le débit. Il sera alors nécessaire de nettoyer les filtres en trempant dans du vinaigre chaud la partie de la cartouche sur laquelle ils sont sertis.

Clapets anti-retour : un corps étranger peut empêcher la fermeture d'un des clapets anti-retour (voir fig.4) provoquant une intercommunication d'eau chaude ou d'eau froide au niveau de l'installation. Dans ce cas, démonter l'anti-retour suivant la fig.4 et le nettoyer.
Au remontage, veiller à ce que le clapet anti-retour s'ouvre dans le sens de l'écoulement.

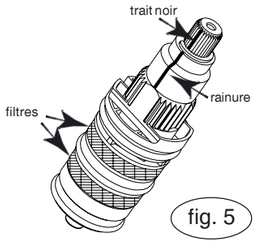

fig. 5

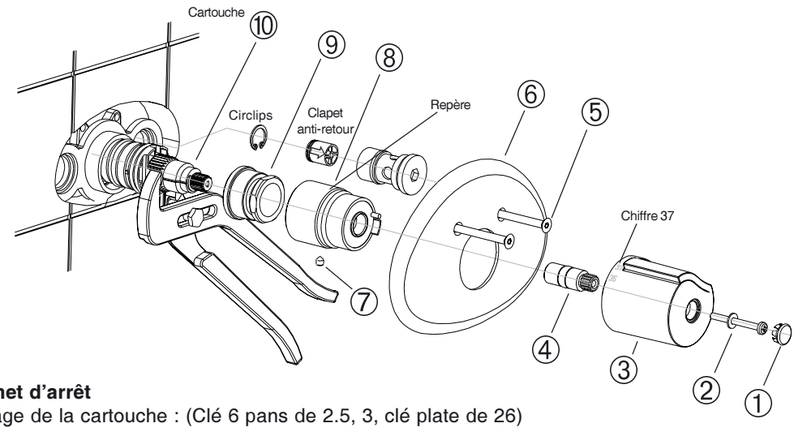

fig. 4

Inverseur-robinet d'arrêt

Démontage et remontage de la cartouche : (Clé 6 pans de 2.5, 3, clé plate de 26)
- fermer en amont l'alimentation en eau
- démonter la cartouche en procédant de 1 à 10 suivant la fig. 6
- remonter la cartouche en procédant de 10 à 1.

Remarques :
- enfoncer la cartouche 10 et la positionner
- serrer 9 modérément
- disposer le repère 8 vers le haut et serrer 7
- introduire 4 dans 8, tourner vers la droite en butée
- présenter 3 en disposant le bouton à l'horizontale orienté à droite, le maintenir appuyé, enfoncer 3 à fond
- relâcher le bouton, tourner 3 vers la gauche jusqu'au blocage (en position fermeture, bouton vers le haut)
- visser 2, emboîter 1.

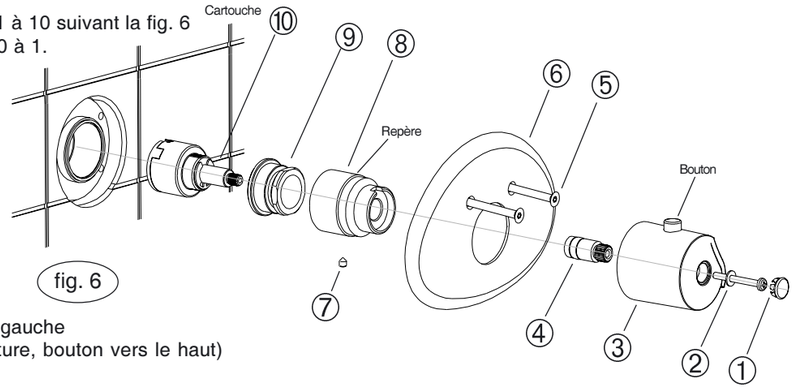

fig. 6

Robinet d'arrêt

Démontage et remontage de la tête : (Clé 6 pans de 3, clé plate de 36, clé en tube de 18)
- fermer en amont l'alimentation en eau
- démonter la tête en procédant de 1 à 8 (voir fig. 7)

Remarque : éviter de séparer la butée réglable de 7 afin de conserver sa position. Sinon se reporter à la fig. 3.
- remonter la tête en procédant de 8 à 1.

Remarques :
- enfoncer 4 dans 7, tourner vers la droite en butée
- remonter 3 sur 4, le bouton à la verticale vers le haut (en position fermeture)
- visser 2, emboîter 1.

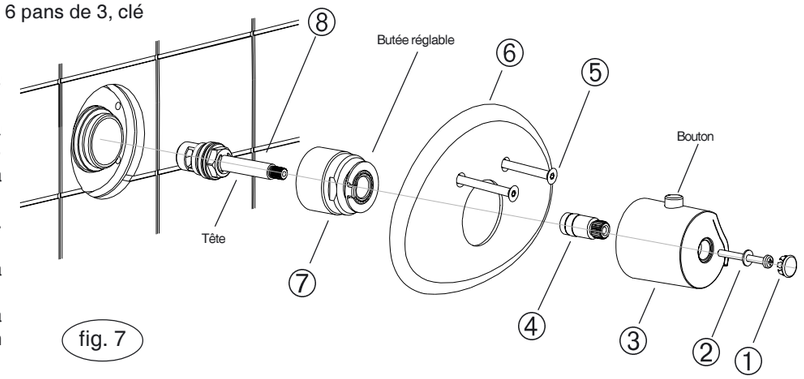

fig. 7

INSTALLATION

- Drain pipes thoroughly before installing. After installing faucet, remove aerator. Turn on water supply. Push lever as far to the left (hot water) and to the right (cold water) as possible to remove all deposits with a strong flow of water. Reinstall aerator.
*- Connect **the hot water on the left** (red dot).*

*This thermostatic mixer operates correctly with a storage water heater but can also be used with an instantaneous gas heater with a power rating of **18 Kw or 250 mth/min**.*

Connecting the thermostatic mixer to a diverter stop-valve:

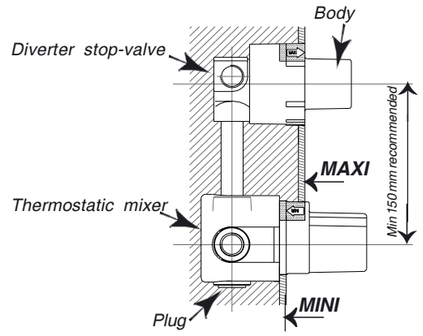

Fig. 1

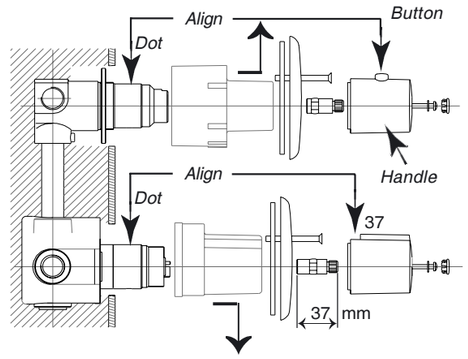

Connecting the thermostatic mixer to a stop-valve:

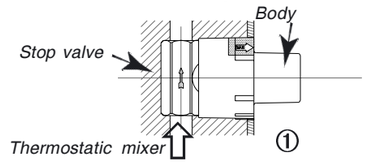

Fig. 2

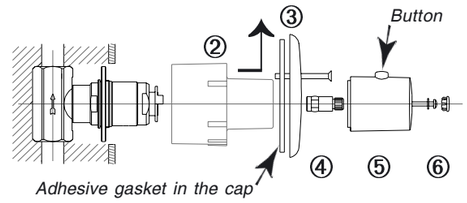

Other installation option - Reposition stop:

To connect to lower outlet of thermostatic mixer, remove plug (Fig. 1), and screw it to upper outlet (if not used).

After encasing faucet and removing body (see Fig. 1 and 2):

1. DIVERTER:
- Remove screw
- Turn fixed stop so that notch and dot are positioned as shown at right
- Complete assembly (see Fig. 1 and 2).

2. STOP VALVE:
- Pull to remove adjustable stop
- Position stop pin as shown at right
- Complete assembly (see Fig. 2).

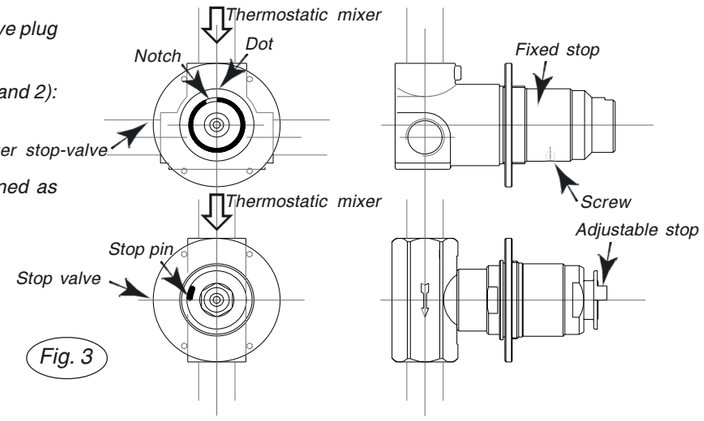

Fig. 3