PANACHE - Mitigeur évier bec fondu orientable

E76240

Collection : PANACHE

Couleur* :

CP - Chrome

Principaux atouts :

Bénéfices consommateurs

- ANTI-CALCAIRE: Aérateur inclus
- LIMITEUR de débit sensitif

Caractéristiques techniques

- **Poids :** 2,2 kg
- **Normes :** NF : I - ECAU : E0 C2 A2 U3 - Ge3
- **Raccords :** Avec flexibles d'alimentation
- Bec fondu orientable
- **Installation :** 1 trou
- **Débit :** 12 l/mn sous 3 bars
- **Mécanisme :** Cartouche à disques céramique avec limiteur de débit

Dessin technique

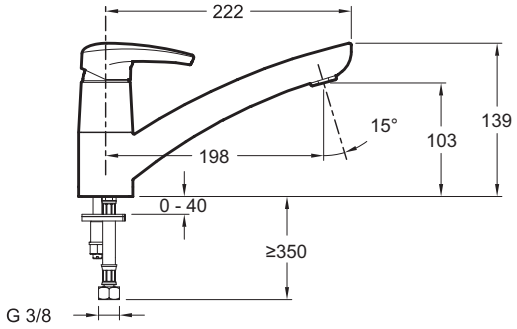

Description : Mitigeur évier bec fondu orientable. E76240. Collection : PANACHE. Poids : 2,2 kg. Installation : 1 trou. Normes : NF : I - ECAU : E0 C2 A2 U3 - Ge3. Débit : 12 l/mn sous 3 bars. Raccords : Avec flexibles d'alimentation. Mécanisme : Cartouche à disques céramique avec limiteur de débit. Bec fondu orientable.

KOHLER France 330 339 144 RSC Bobigny– SAS au capital de 45 000 000 euros – Locataire-gérant de la société SANIJURA – Ce document n'est pas contractuel.

*En raison des variations possibles dans le réglage de votre ordinateur et de votre imprimante, de facteurs techniques et des caractéristiques particulières de certaines des nos finitions, les couleurs ne sont pas représentatives de la réalité mais sont seulement une indication.