Panache - E76240, E76241, E76242

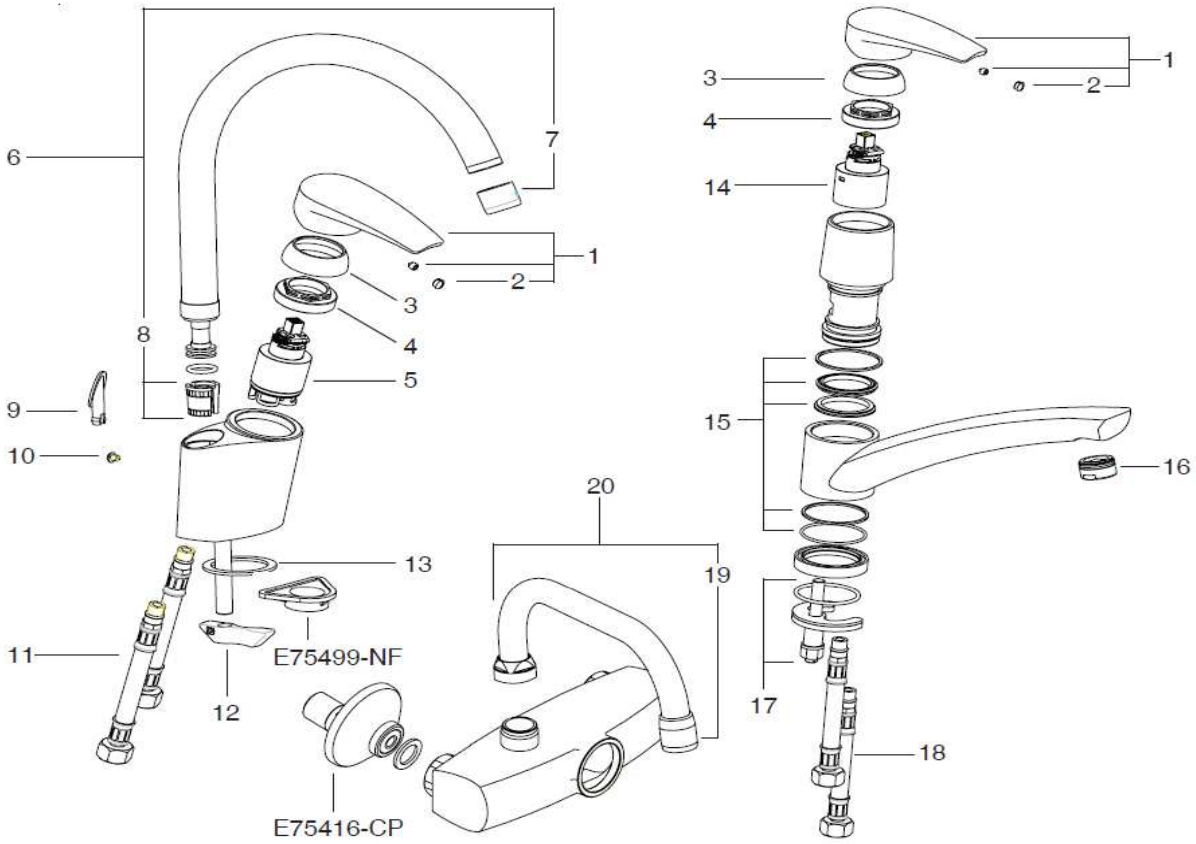

	Références	PPHT *
1	E8A100-CP	33,00
2	R29304705	6,40
3	R29324791	12,00
4	R29304792	8,50
5	R8A383NF	30,00
6	E8A013-CP	75,00
7	E8A014-CP	17,00
8	R29908488	7,30
9	R29701559	1,50
10	R8A012NF	12,00
11	R29304706	23,00
12	R29908661	19,00
13	R29305384	17,00
14	R8A384NF	30,00
15	R29305889	15,00
16	R29301771	12,10
17	R29304797	12,00
18	R29304561	23,00
19	R29301914	12,10
20	R29928604	15,00

* PPHT : Prix Public indicatif HT 2014
Les pièces détachées sont à commander auprès de votre distributeur

Notre société ne pratique pas la vente en direct au public. Il appartient aux revendeurs de nos produits de déterminer librement leurs prix dans le respect de la réglementation en vigueur.

KOHLER France 330 339 144 RSC Bobigny– SAS au capital de 45 000 000 euros – Locataire-gérant de la société SANIJURA
Ce document n'est pas contractuel.