PANACHE - Mitigeur lavabo avec douchette latérale

E18160

Collection : PANACHE

Couleur* :

CP - Chrome

Principaux atouts :

Bénéfices consommateurs

- SÉCURITÉ: Température maxi préréglée à 40°C

Caractéristiques techniques

- Poids : 2 kg
- Débit : 12 l/mn sous 3 bars
- Mécanisme : Cartouche à disques céramique
- Sans bonde de vidage
- Installation : 2 trous
- Raccords : Avec flexibles d'alimentation
- Limiteur de température

Dessin technique

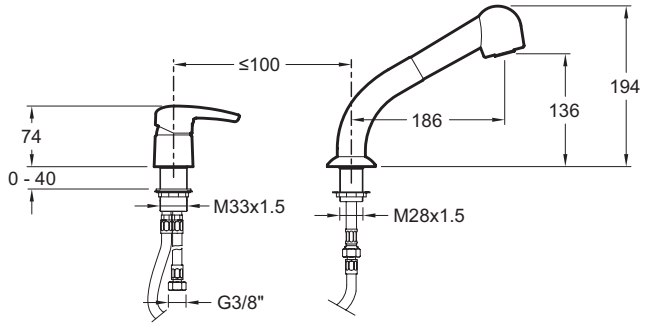

Description : Mitigeur lavabo avec douchette latérale. E18160. Collection : PANACHE. Poids : 2 kg. Installation : 2 trous. Débit : 12 l/mn sous 3 bars. Raccords : Avec flexibles d'alimentation. Mécanisme : Cartouche à disques céramique. Limiteur de température. Sans bonde de vidage.

KOHLER France 330 339 144 RSC Bobigny– SAS au capital de 45 000 000 euros – Locataire-gérant de la société SANIJURA – Ce document n'est pas contractuel.

En raison des variations possibles dans le réglage de votre ordinateur et de votre imprimante, de facteurs techniques et des caractéristiques particulières de certaines des nos finitions, les couleurs ne sont pas représentatives de la réalité mais sont seulement une indication.