MARGAUX - Mitigeur lavabo levier «Joystick»

E16230-4

Collection : MARGAUX

Couleur* :

CP - Chrome

Principaux atouts :

Caractéristiques techniques

- Poids : 2,7 kg
- Débit : 8 l/mn sous 3 bars
- Mécanisme : Cartouche de type Joystick
- Installation : 1 trou
- Raccords : Avec flexibles d'alimentation
- Aérateur anti-calcaire

Dessin technique

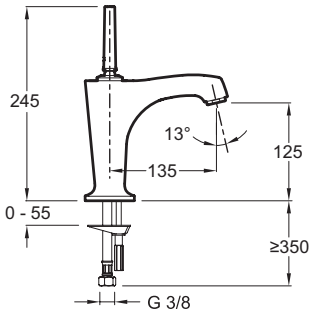

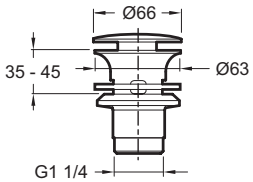

Description : Mitigeur lavabo levier «Joystick». E16230-4. Collection : MARGAUX. Poids : 2,7 kg. Installation : 1 trou. Débit : 8 l/mn sous 3 bars. Raccords : Avec flexibles d'alimentation. Mécanisme : Cartouche de type Joystick. Aérateur anti-calcaire.

KOHLER France 330 339 144 RSC Bobigny– SAS au capital de 45 000 000 euros – Locataire-gérant de la société SANIJURA – Ce document n'est pas contractuel.

*En raison des variations possibles dans le réglage de votre ordinateur et de votre imprimante, de facteurs techniques et des caractéristiques particulières de certaines des nos finitions, les couleurs ne sont pas représentatives de la réalité mais sont seulement une indication.