CANDIDE - Mitigeur bain-douche avec flexibles d'alimentation (longueur 500 mm).

E663

Collection : CANDIDE

Couleur* :

CP - Chrome

Principaux atouts :

Caractéristiques techniques

- Poids : 2,1 kg
- Normes : NF : ID/A - ECAU : E3/1 C2 A2 U3 - Ge3 - ACS : 10ACCLY113
- Raccords : Avec flexibles d'alimentation
- Corps monobloc, absence de coupelle sous le levier
- Installation : 1 trou
- Débit : 23 l/mn sous 3 bars
- Mécanisme : Cartouche à disques céramique avec limiteur de débit

Dessin technique

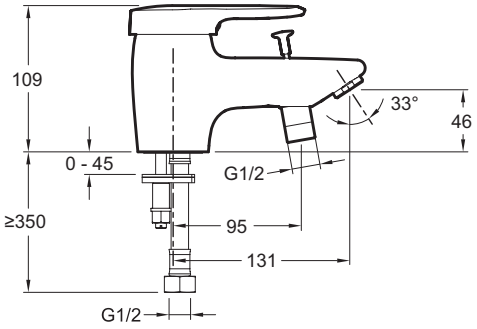

Description : Mitigeur bain-douche avec flexibles d'alimentation (longueur 500 mm).. E663. Collection : CANDIDE. Poids : 2,1 kg. Installation : 1 trou. Normes : NF : ID/A - ECAU : E3/1 C2 A2 U3 - Ge3 - ACS : 10ACCLY113. Débit : 23 l/mn sous 3 bars. Raccords : Avec flexibles d'alimentation. Mécanisme : Cartouche à disques céramique avec limiteur de débit. Corps monobloc, absence de coupelle sous le levier.

KOHLER France 330 339 144 RSC Bobigny– SAS au capital de 45 000 000 euros – Locataire-gérant de la société SANIJURA – Ce document n'est pas contractuel.

En raison des variations possibles dans le réglage de votre ordinateur et de votre imprimante, de facteurs techniques et des caractéristiques particulières de certaines des nos finitions, les couleurs ne sont pas représentatives de la réalité mais sont seulement une indication.