Devon&Devon

SAVOY

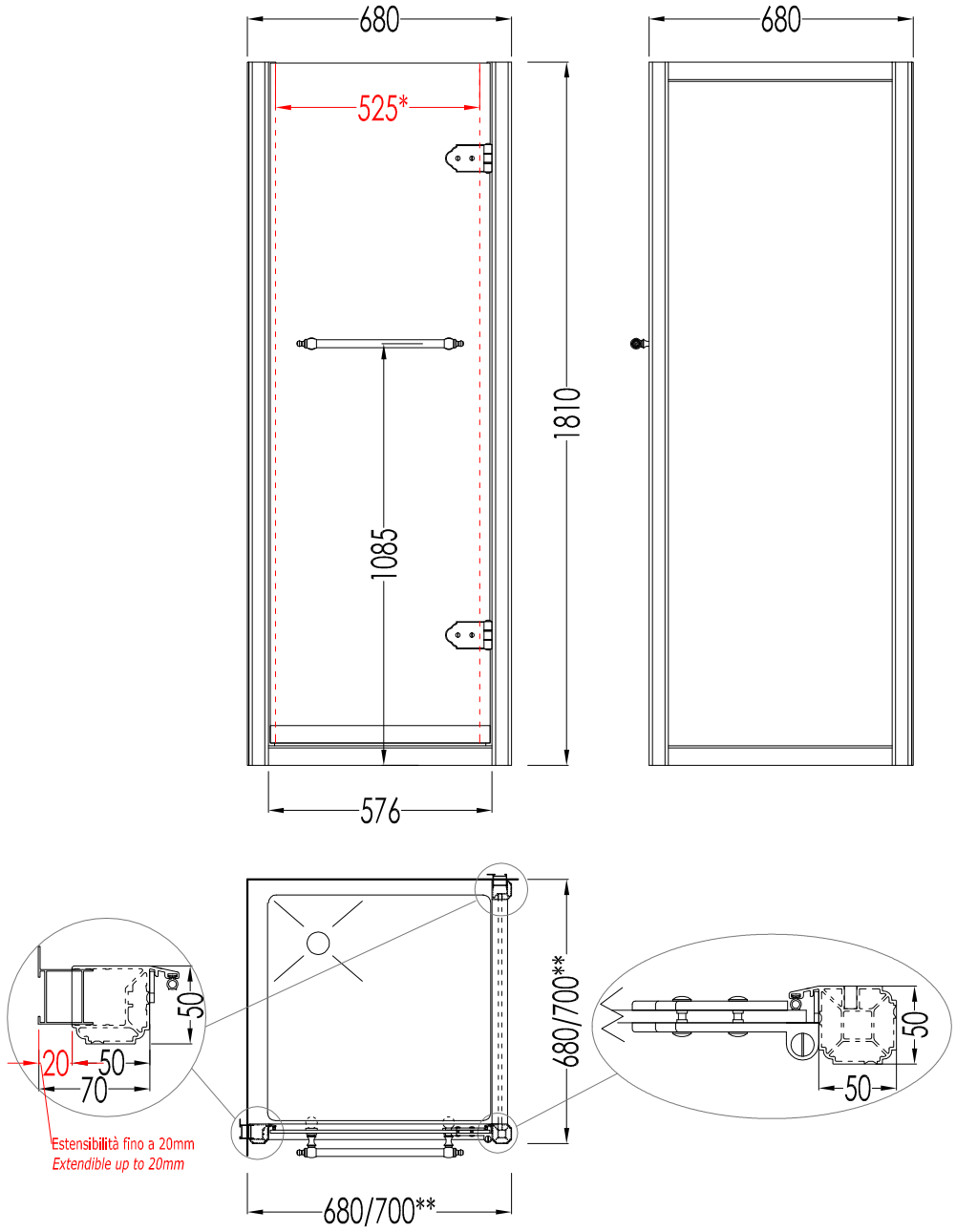

*MISURA UTILE DI PASSAGGIO / *MEASUREMENT FOR OPENING.*

**MISURA DI MM 680 ESTENSIBILE FINO A MM 700 / *MEASUREMENT OF MM 680 EXTENDIBLE UNTIL MM 700.*

ART : CABINA DOCCIA AD ANGOLO SAVOY - X70 / *SAVOY - X70 CORNER SHOWER ENCLOSURE*	COD : X/70	DIM. IMBALLO / *PKG. SIZE:* mm 1000x2050x120 (x2)
Struttura in alluminio; finitura: cromo o oro chiaro / *Aluminium structure; finish: chrome or light gold.*		
Vetro temperato; finitura: trasparente, satinato, fumo o decorato/ *Tempered glass; finish: transparent, frosted, smoked or decorated.*		PESO TOTALE / *TOTAL WEIGHT:* 80 Kg
PER OGNI ULTERIORE DETTAGLIO SPECIFICO, VEDI SCHEDA D'ORDINE / *FOR SPECIFIC DETAILED INFORMATION, SEE ORDER FORM.*		*LAST REV.* : 28/06/2012

N.B.Tutte le misure sono in millimetri / All measurements are in millimetres.

Questo disegno è di proprietà della Devon&Devon; non può essere riprodotto o trasmesso a terzi senza autorizzazione.
This drawing is property of Devon&Devon; it may not be reproduced or trasmitted to third parties without authorization.

Devon&Devon

SAVOY

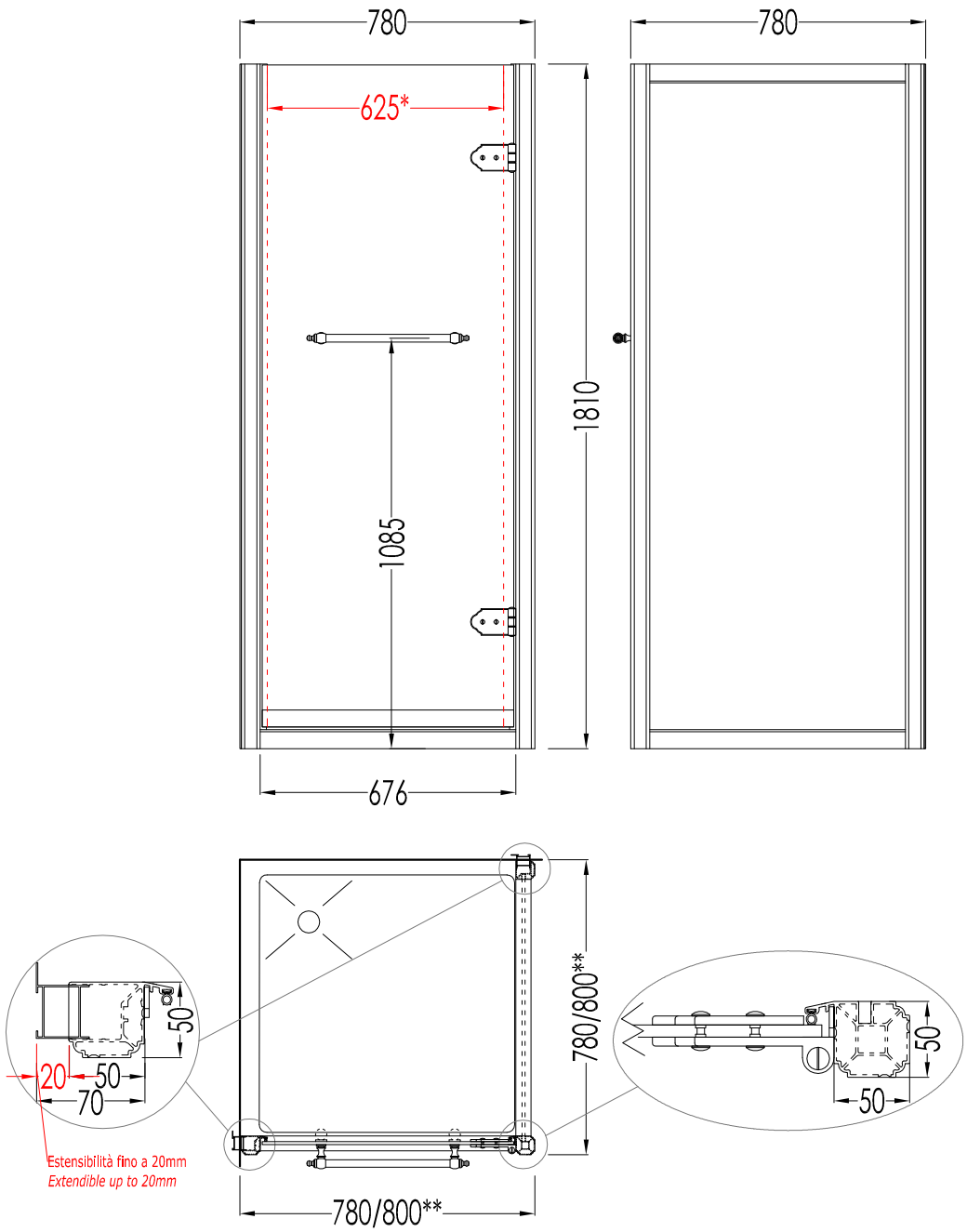

*MISURA UTILE DI PASSAGGIO / *MEASUREMENT FOR OPENING.*

**MISURA DI MM 780 ESTENSIBILE FINO A MM 800 / *MEASUREMENT OF MM 780 EXTENDIBLE UNTIL MM 800.*

ART : CABINA DOCCIA AD ANGOLO SAVOY - X80 / *SAVOY - X80 CORNER SHOWER ENCLOSURE*	COD : X/80	DIM. IMBALLO / *PKG. SIZE:* mm 1000x2050x120 (x2)
Struttura in alluminio; finitura: cromo o oro chiaro / *Aluminium structure; finish: chrome or light gold.* Vetro temperato; finitura: trasparente, satinato, fumo o decorato/ *Tempered glass; finish: transparent, frosted, smoked or decorated.* PER OGNI ULTERIORE DETTAGLIO SPECIFICO, VEDI SCHEDA D'ORDINE / *FOR SPECIFIC DETAILED INFORMATION, SEE ORDER FORM.*		PESO TOTALE / *TOTAL WEIGHT:* 90 Kg *LAST REV.* : 28/06/2012

N.B.Tutte le misure sono in millimetri / All measurements are in millimetres.

Questo disegno è di proprietà della Devon&Devon; non può essere riprodotto o trasmesso a terzi senza autorizzazione.
This drawing is property of Devon&Devon; it may not be reproduced or trasmitted to third parties without authorization.

Devon&Devon

SAVOY

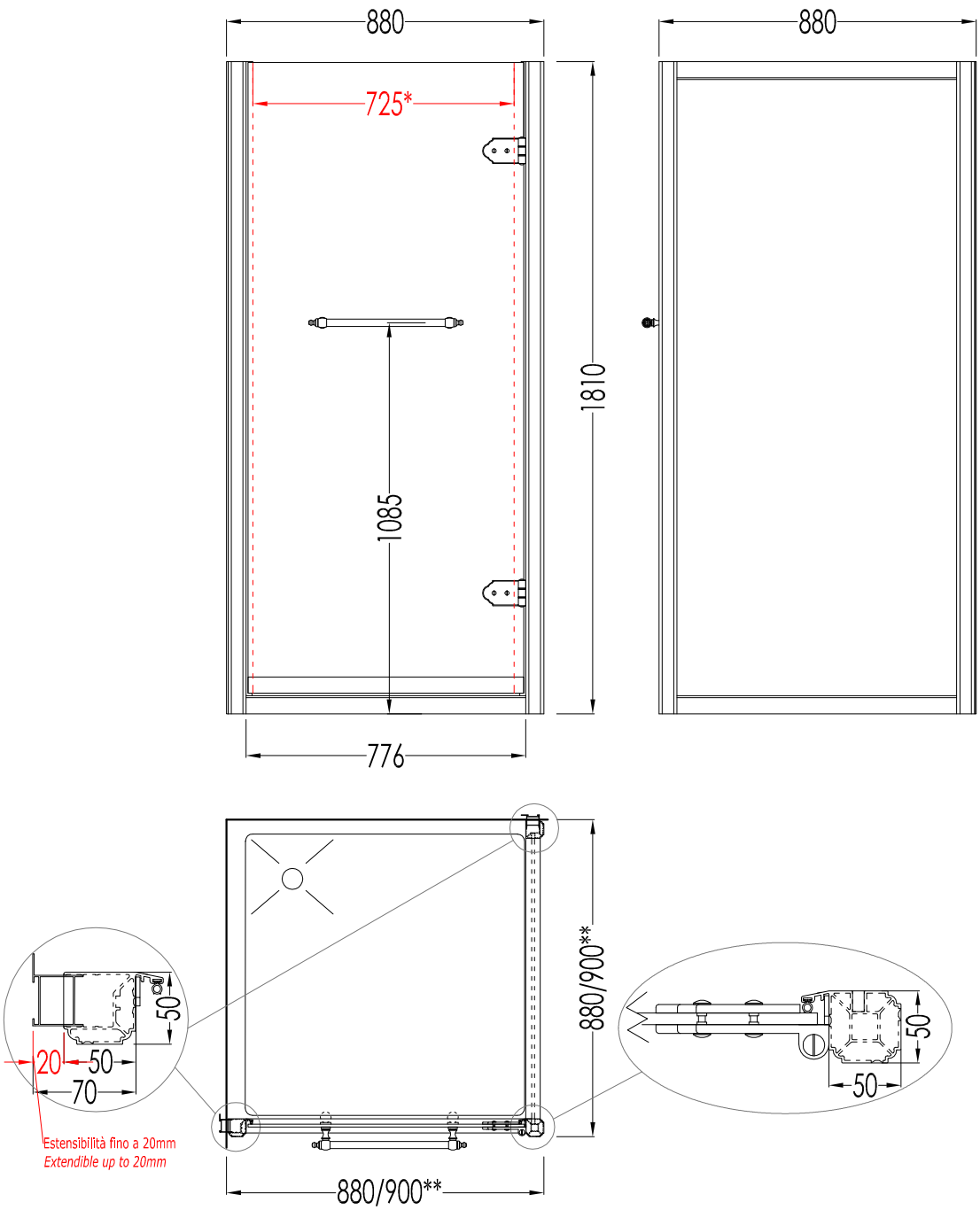

*MISURA UTILE DI PASSAGGIO / *MEASUREMENT FOR OPENING.*

**MISURA DI MM 880 ESTENSIBILE FINO A MM 900 / *MEASUREMENT OF MM 880 EXTENDIBLE UNTIL MM 900.*

ART : CABINA DOCCIA AD ANGOLO SAVOY - X90 / *SAVOY - X90 CORNER SHOWER ENCLOSURE*	COD : X/90	DIM. IMBALLO / *PKG. SIZE:* mm 1080x2050x160 (x2)
Struttura in alluminio; finitura: cromo o oro chiaro / *Aluminium structure; finish: chrome or light gold.*		
Vetro temperato; finitura: trasparente, satinato, fumo o decorato/ *Tempered glass; finish: transparent, frosted, smoked or decorated.*		PESO TOTALE / *TOTAL WEIGHT:* 100 Kg
PER OGNI ULTERIORE DETTAGLIO SPECIFICO, VEDI SCHEDA D'ORDINE / *FOR SPECIFIC DETAILED INFORMATION, SEE ORDER FORM.*		*LAST REV.* : 28/06/2012

N.B.Tutte le misure sono in millimetri / All measurements are in millimetres.

Questo disegno è di proprietà della Devon&Devon; non può essere riprodotto o trasmesso a terzi senza autorizzazione.
This drawing is property of Devon&Devon; it may not be reproduced or trasmitted to third parties without authorization.