FAIRFAX E76090 E76091

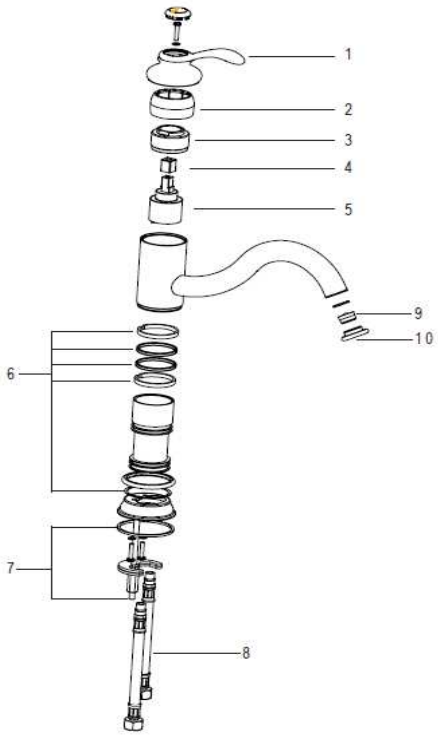

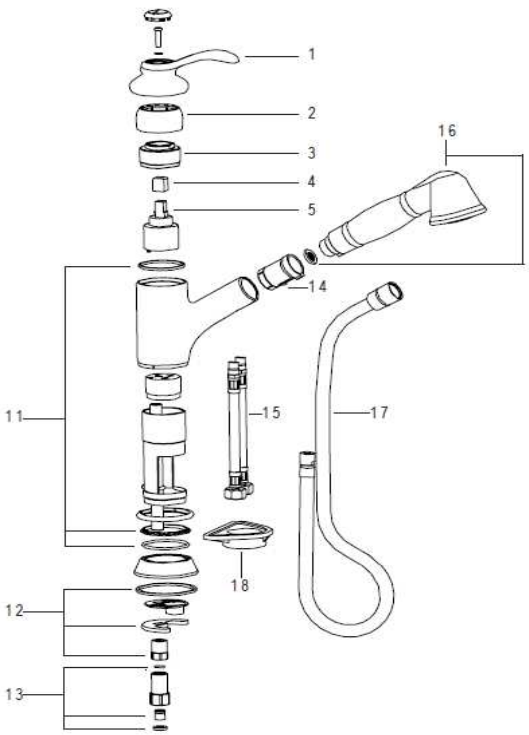

	Références	PPHT *
1	E8A034-CP	45,00 €
2	E8A036-CP	Consultez le SAV **
3	R8A137NF	17,00 €
4	R8A118NF	12,00 €
5	R8A145NF	30,00 €
6	R8A138NF	19,00 €
7	R8A045NF	7,30 €
8	R29304706	23,00 €
9	R8A043NF	15,00 €
10	E8A044-CP	19,00 €
11	R8A303NF	17,00 €
12	R8A017NF	19,00 €
13	R8A020NF	17,00 €
14	R8A304NF	40,00 €
15	R8A016NF	33,00 €
16	E8A305-CP	95,00 €
17	E8A306-CP	50,00 €
18	E75499-NF	2,40 €

* PPHT : Prix Public indicatif HT 2014
Les pièces détachées sont à commander auprès de votre distributeur

**Tel SAV Robinetterie : 03.26.49.57.29 (tarif habituel)
Lundi au jeudi : 8h30-12h/13h30-17h30
Vendredi : 8h30-12h/13h30-15h

Notre société ne pratique pas la vente en direct au public. Il appartient aux revendeurs de nos produits de déterminer librement leurs prix dans le respect de la réglementation en vigueur.

KOHLER France 330 339 144 RSC Bobigny– SAS au capital de 45 000 000 euros – Locataire-gérant de la société SANIJURA
Ce document n'est pas contractuel.