Devon&Devon

SAVOY

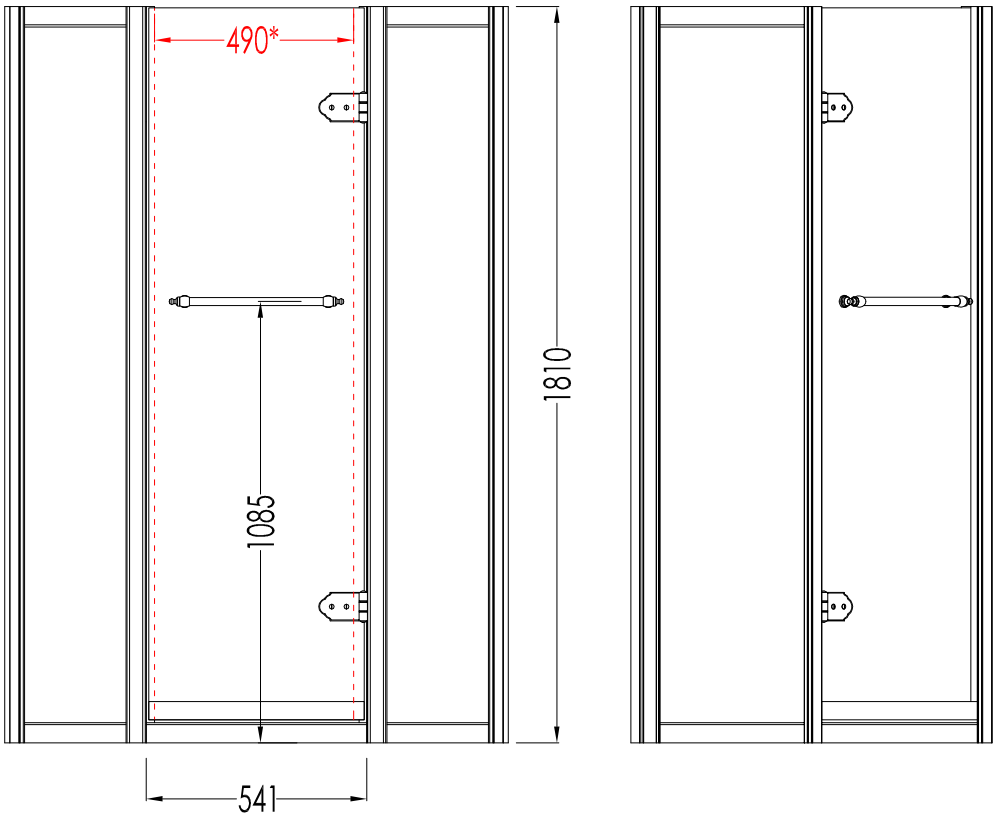

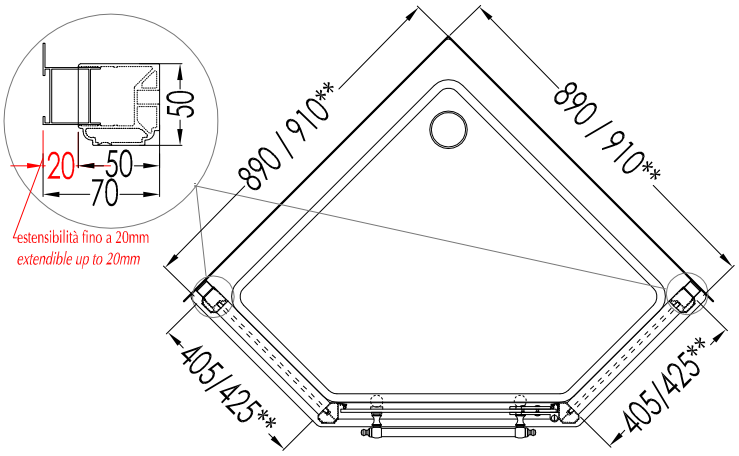

*MISURA UTILE DI PASSAGGIO / *MEASUREMENT FOR OPENING.*
**MISURA DI MM 890 ESTENSIBILE FINO A MM 910 E MM 405 ESTENSIBILE FINO A MM 425 / *MEASUREMENT OF MM 890 EXTENDIBLE UNTIL MM 910 AND MM 405 EXTENDIBLE UNTIL MM 425.*

ART : CABINA DOCCIA AD ANGOLO SAVOY - J90 / *SAVOY - J90 CORNER ENCLOSURE*	COD : J/90	DIM. IMBALLO / *PKG. SIZE:* mm 680x2050x150 (x3);
Struttura in alluminio; finitura: cromo o oro chiaro / *Aluminium structure; finish: chrome or light gold.*		
Vetro temperato; finitura: trasparente, satinato, fumo o decorato/ *Tempered glass; finish: transparent, frosted, smoked or decorated.*		PESO TOTALE / *TOTAL WEIGHT:* 110 Kg
PER OGNI ULTERIORE DETTAGLIO SPECIFICO VEDI SCHEDA D'ORDINE / *FOR SPECIFIC DETAILED INFORMATION SEE ORDER FORM.*		*LAST REV.* : 25/06/2012

N.B.Tutte le misure sono in millimetri / All measurements are in millimetres.

Questo disegno è di proprietà della Devon&Devon; non può essere riprodotto o trasmesso a terzi senza autorizzazione.
This drawing is property of Devon&Devon; it may not be reproduced or trasmitted to third parties without authorization.

Devon&Devon

SAVOY

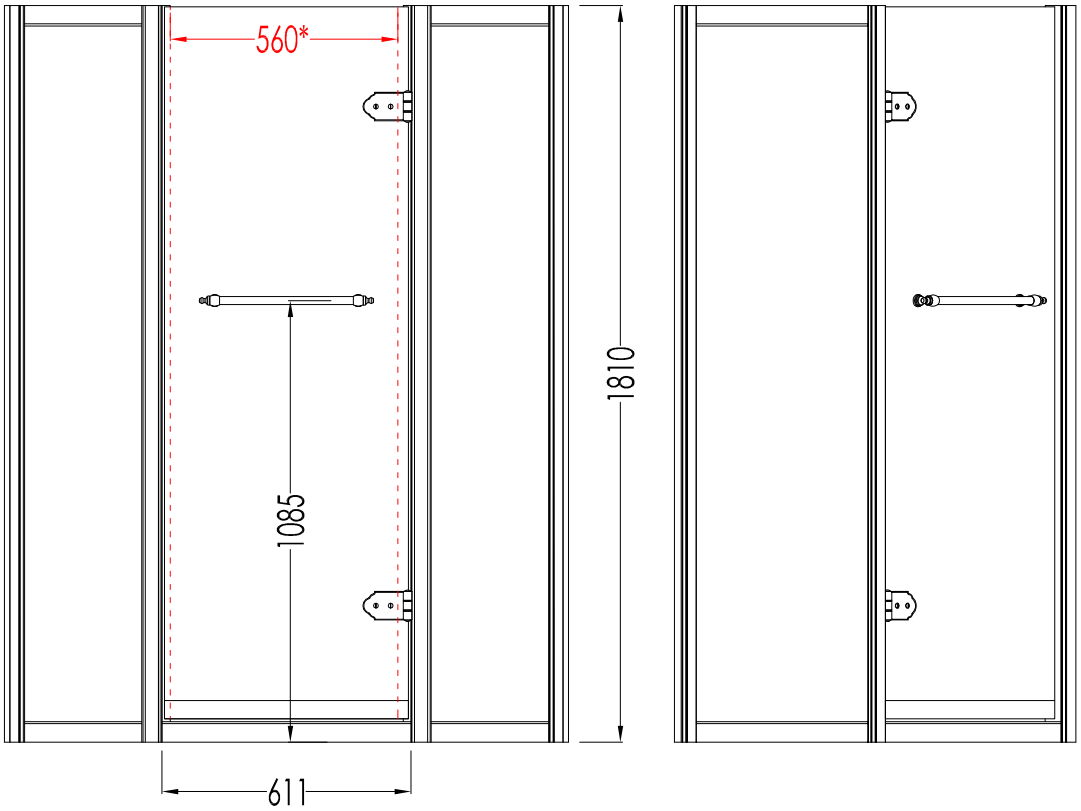

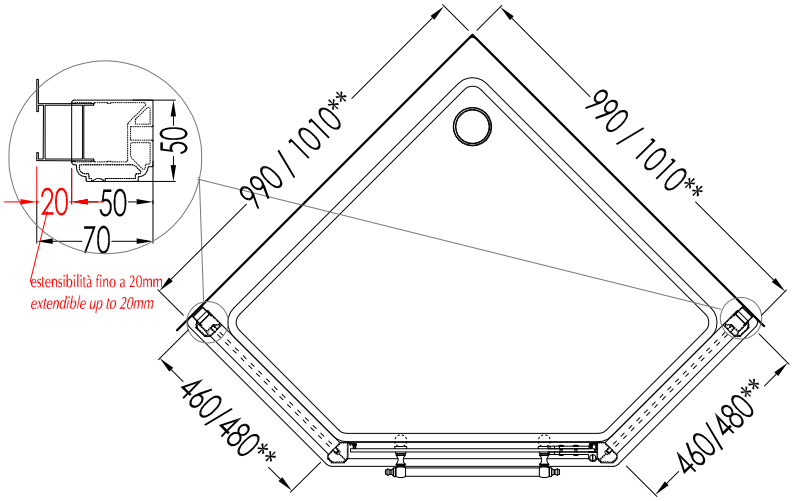

*MISURA UTILE DI PASSAGGIO / *MEASUREMENT FOR OPENING.*
**MISURA DI MM 990 ESTENSIBILE FINO A MM 1010 E MM 460 ESTENSIBILE FINO A MM 480 / *MEASUREMENT OF MM 990 EXTENDIBLE UNTIL MM 1010 AND MM 460 EXTENDIBLE UNTIL MM 480.*

ART : CABINA DOCCIA AD ANGOLO SAVOY - J100 / *SAVOY - J100 CORNER ENCLOSURE*	COD : J/100	DIM. IMBALLO / *PKG. SIZE:* mm 680x2050x150 (x2);
Struttura in alluminio; finitura: cromo o oro chiaro / *Aluminium structure; finish: chrome or light gold.*		mm 1000x2050x120 (x1)
Vetro temperato; finitura: trasparente, satinato, fumo o decorato/ *Tempered glass; finish: transparent, frosted, smoked or decorated.*		PESO TOTALE / *TOTAL WEIGHT:* 120 Kg
PER OGNI ULTERIORE DETTAGLIO SPECIFICO, VEDI SCHEDA D'ORDINE / *FOR SPECIFIC DETAILED INFORMATION, SEE ORDER FORM.*		*LAST REV.* : 25/06/2012

N.B.Tutte le misure sono in millimetri / All measurements are in millimetres.

Questo disegno è di proprietà della Devon&Devon; non può essere riprodotto o trasmesso a terzi senza autorizzazione.
This drawing is property of Devon&Devon; it may not be reproduced or trasmitted to third parties without authorization.