ALEO+ - Mitigeur lavabo - modèle haut - corps lisse, sans tirette, sans vidage.

E72336

Collection : ALEO+

Couleur* :

CP - Chrome

Principaux atouts :

Caractéristiques techniques

- Poids : 1,7 kg
- Normes : ACS (Attestation Conformité Sanitaire) : 10 ACC LY 113
- Hauteur totale du robinet : 269 mm
- Mécanisme : Cartouche à disques céramique
- Installation : 1 trou
- Débit : 5 l/mm
- Raccords : Avec flexibles d'alimentation
- Débit limité à 5 l/mn pour une économie d'eau et un confort d'utilisation - moins de risques d'éclaboussures

Dessin technique

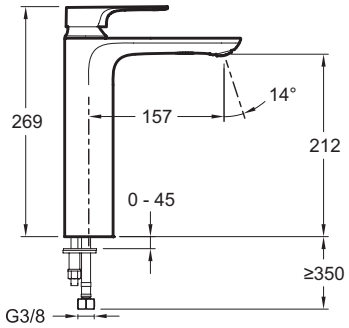

Description : Mitigeur lavabo - modèle haut - corps lisse, sans tirette, sans vidage.. E72336. Collection : ALEO+. Poids : 1,7 kg. Installation : 1 trou. Normes : ACS (Attestation Conformité Sanitaire) : 10 ACC LY 113. Débit : 5 l/mm. Hauteur totale du robinet : 269 mm. Raccords : Avec flexibles d'alimentation. Mécanisme : Cartouche à disques céramique. Débit limité à 5 l/mn pour une économie d'eau et un confort d'utilisation - moins de risques d'éclaboussures.

En raison des variations possibles dans le réglage de votre ordinateur et de votre imprimante, de facteurs techniques et des caractéristiques particulières de certaines des nos finitions, les couleurs ne sont pas représentatives de la réalité mais sont seulement une indication.

KOHLER France 330 339 144 RSC Bobigny– SAS au capital de 45 000 000 euros – Locataire-gérant de la société SANIJURA – Ce document n'est pas contractuel.