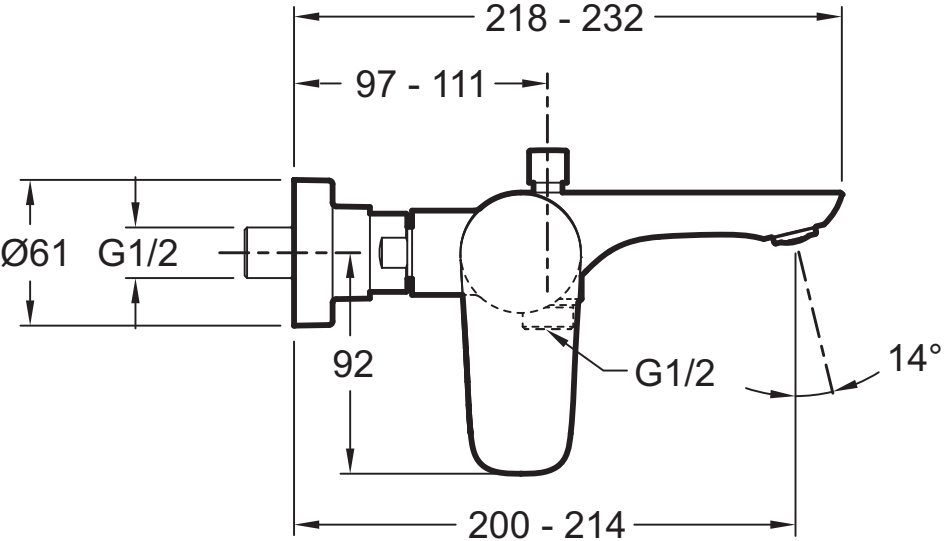
218 - 232
97 - 111
Ø61
G1/2
92
G1/2
14°
200 - 214

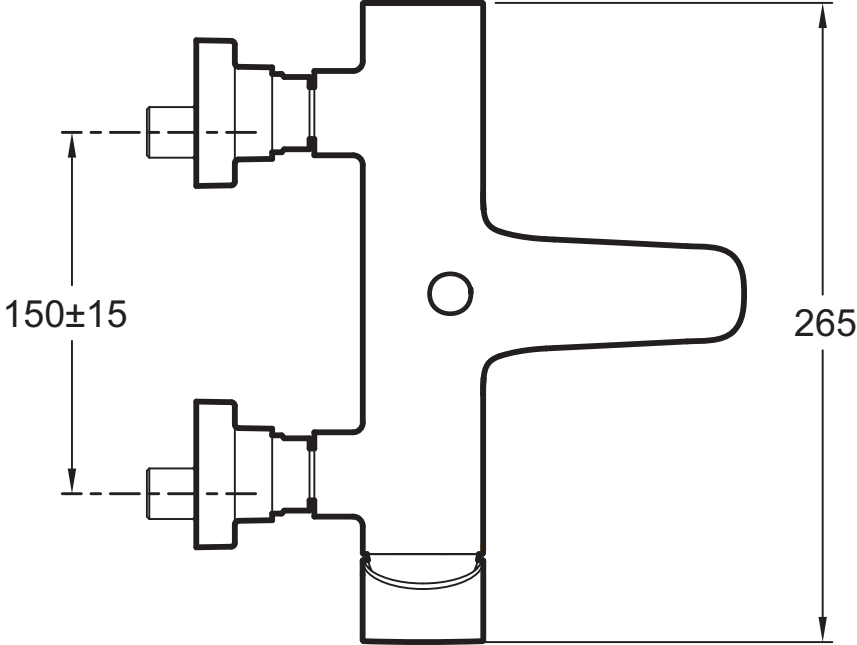
150±15
265