FLIPSIDE - Ensemble de douche avec support mural fixe

E15891

Collection : FLIPSIDE

Couleur* :

CP - Chrome

Principaux atouts :

Caractéristiques techniques

- Poids : 1,6 kg
- Support mural fixe en ABS

Dessin technique

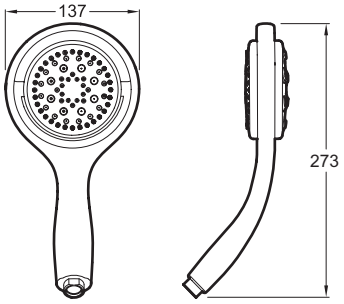

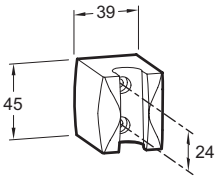

Description : Ensemble de douche avec support mural fixe. E15891. Collection : FLIPSIDE. Poids : 1,6 kg. Support mural fixe en ABS.

KOHLER France 330 339 144 RSC Bobigny– SAS au capital de 45 000 000 euros – Locataire-gérant de la société SANIJURA – Ce document n'est pas contractuel.

En raison des variations possibles dans le réglage de votre ordinateur et de votre imprimante, de facteurs techniques et des caractéristiques particulières de certaines des nos finitions, les couleurs ne sont pas représentatives de la réalité mais sont seulement une indication.