Baignoires rectangulaires Odéon Up®

Réf. E6058 / E6048 / E6049 / E6080 / E6057 / E6060
180 x 90 cm / 180 x 80 cm / 170 x 75 cm / 170 x 70 cm / 160 x 75 cm / 150 x 70 cm

ARGUMENTAIRE

Baignoire en acrylique.

Livrées avec poignées et coussin de série.

Larges plages (pare-bains possible).

Rapidité de montage grâce aux piétements Quick Clip et, en option, le châssis autoportant (classe 1).

Tabliers et pare-bains en option.

GARANTIE 10 ans ACRYLIQUE

QUICK CLIP Piétement intelligent pour baignoire

CARACTÉRISTIQUES TECHNIQUES

RÉF. AVEC PIETEMENT QUICK CLIP	RÉF. AVEC CHÂSSIS AUTOPORTANT	DIMENSIONS	NORMES	VOLUME EN LITRES THÉORIQUE/CONSO PAR BAIN	POIDS KG SANS/AVEC CHÂSSIS
E6060	E60601	150 x 70	NF	155/85	21/27
E6057	E60571	160 x 75	NF	190/120	22/28
E6080	E60801	170 x 70	NF	185/115	22/29
E6049	E60491	170 x 75	NF	205/135	23/30
E6048	E60481	180 x 80	-	240/170	26/33
E6058	E60581	180 x 90	-	280/210	30/36

COLORIS : Blanc 00, Pergamon -5M

Une marque de la Société **KOHLER FRANCE.** 330 339 144 RCS Bobigny
Siège Social : Immeuble Le Cap - 3, rue de Brennus - 93631 La Plaine Saint Denis
Tél. 33 (0) 1 49 17 37 37 - www.jacobdelafon.fr

SCHÉMAS TECHNIQUES

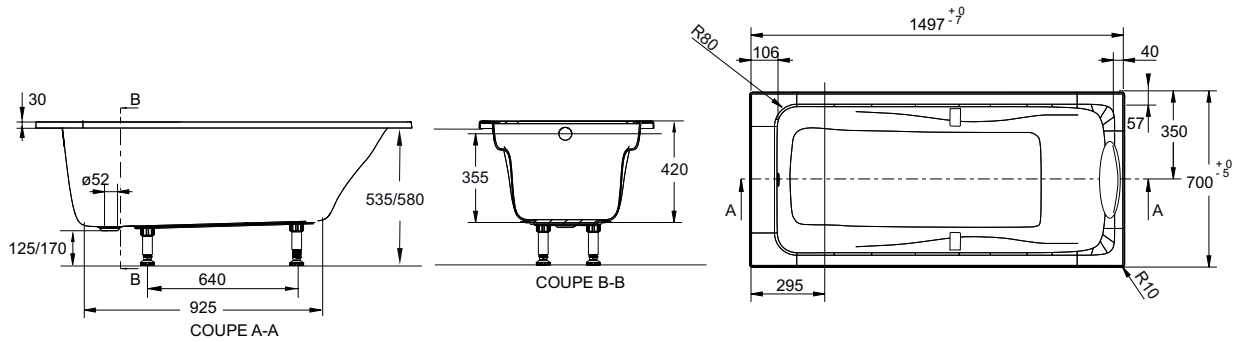

E6060 - Baignoire rectangulaire Odéon Up

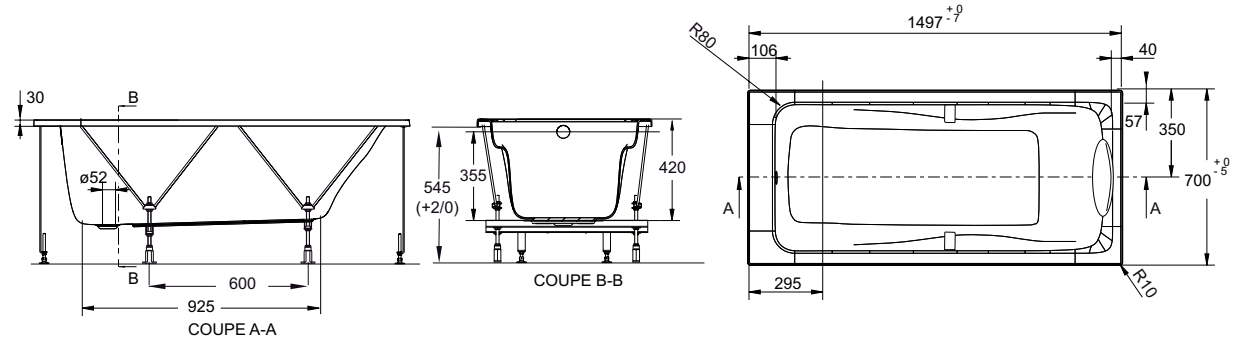

E60601 - Baignoire rectangulaire Odéon Up avec châssis autoportant

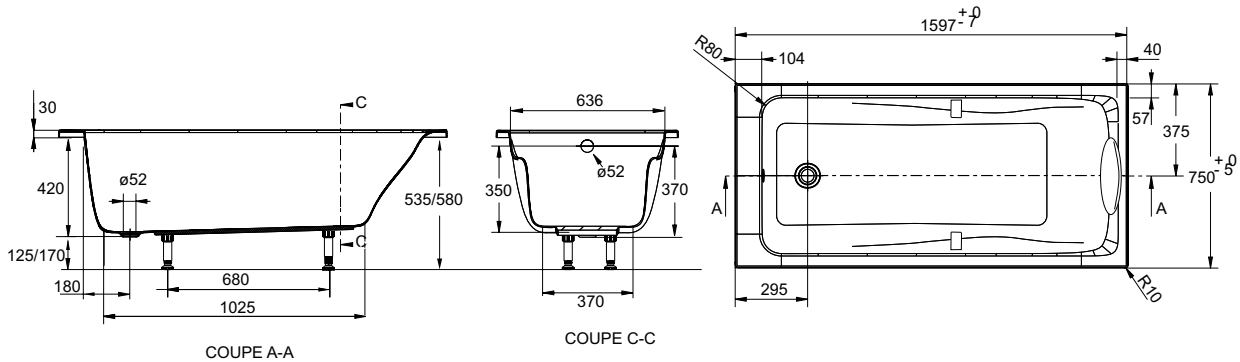

E6057 - Baignoire rectangulaire Odéon Up

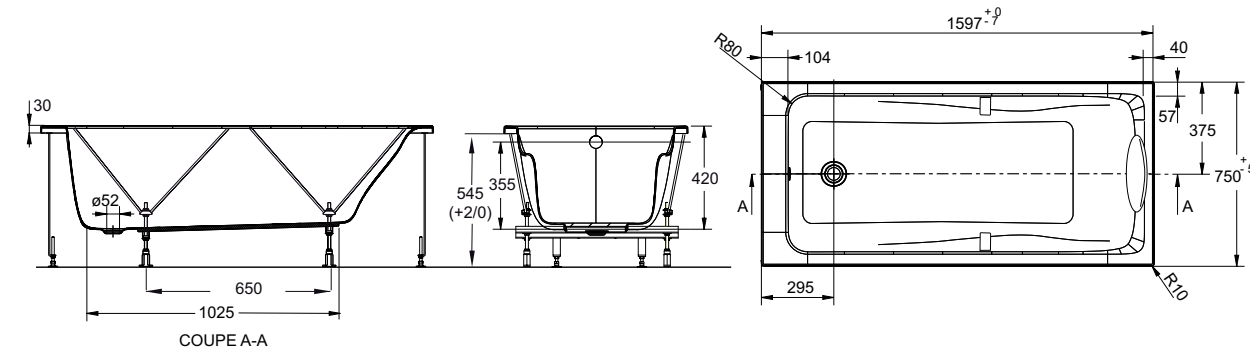

E60571 - Baignoire rectangulaire Odéon Up avec châssis autoportant

Une marque de la Société **KOHLER FRANCE.** 330 339 144 RCS Bobigny
Siège Social : Immeuble Le Cap - 3, rue de Brennus - 93631 La Plaine Saint Denis
Tél. 33 (0) 1 49 17 37 37 - www.jacobdelafon.fr

SCHÉMAS TECHNIQUES

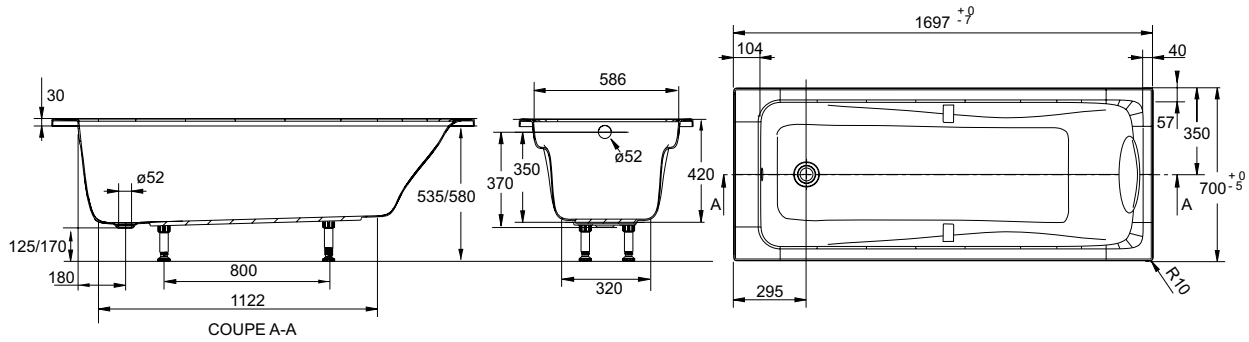

E6080 - Baignoire rectangulaire Odéon Up

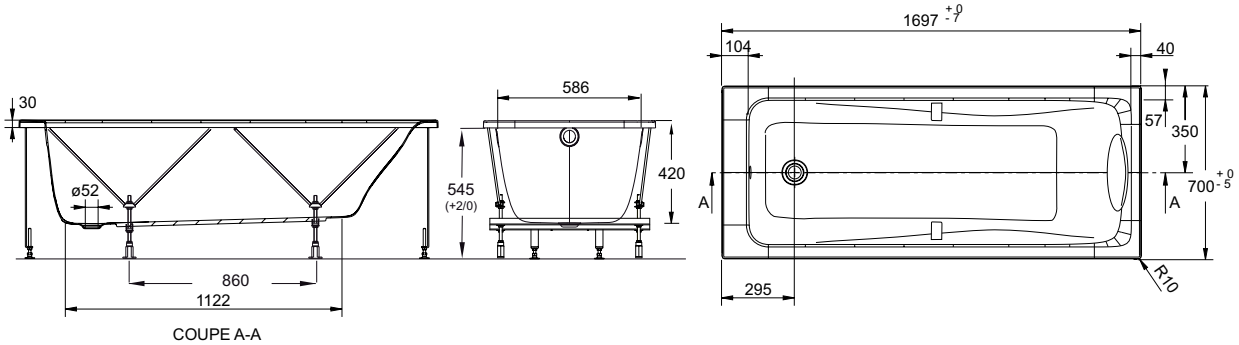

E60801 - Baignoire rectangulaire Odéon Up avec châssis autoportant

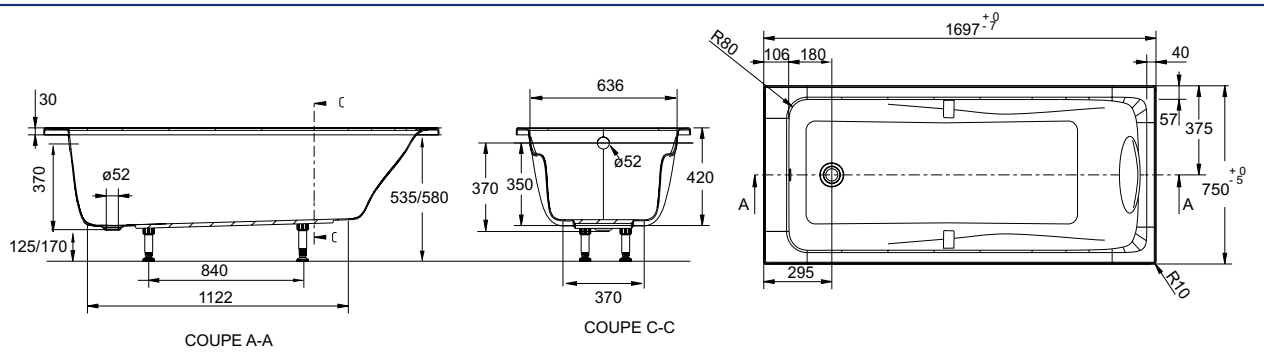

E6049 - Baignoire rectangulaire Odéon Up

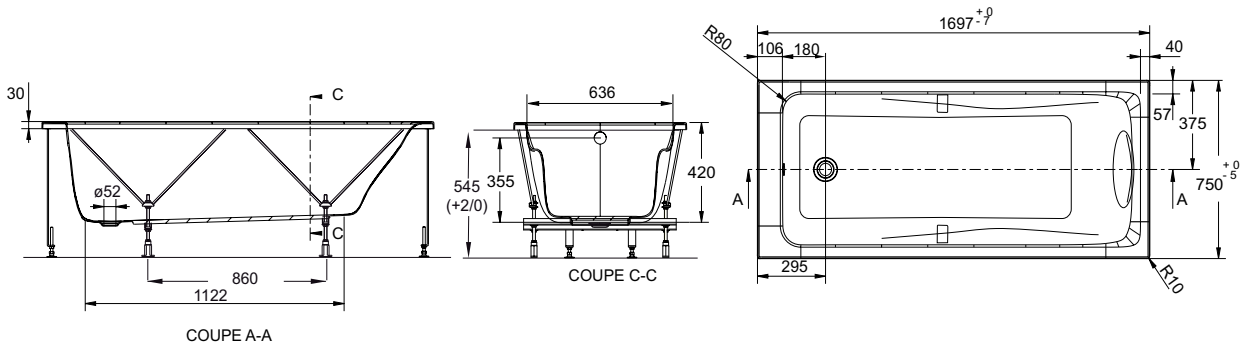

E60491 - Baignoire rectangulaire Odéon Up avec châssis autoportant

Une marque de la Société **KOHLER FRANCE.** 330 339 144 RCS Bobigny
Siège Social : Immeuble Le Cap - 3, rue de Brennus - 93631 La Plaine Saint Denis
Tél. 33 (0) 1 49 17 37 37 - www.jacobdelafon.fr

SCHÉMAS TECHNIQUES

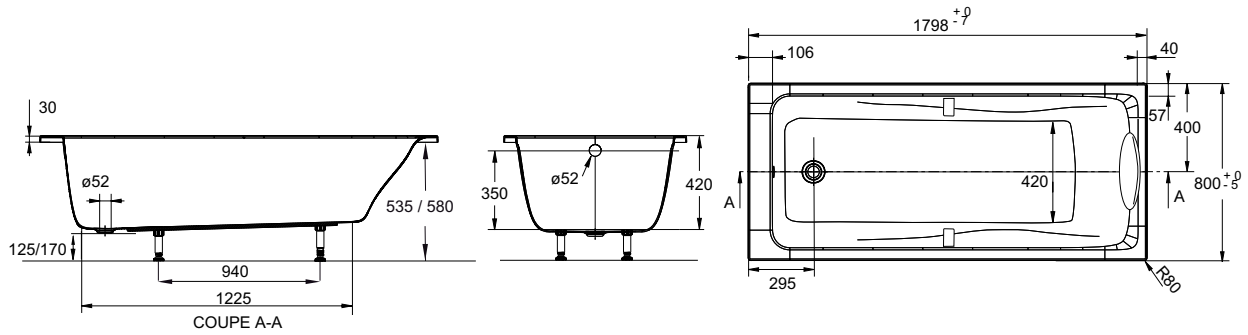

E6048 - Baignoire rectangulaire Odéon Up

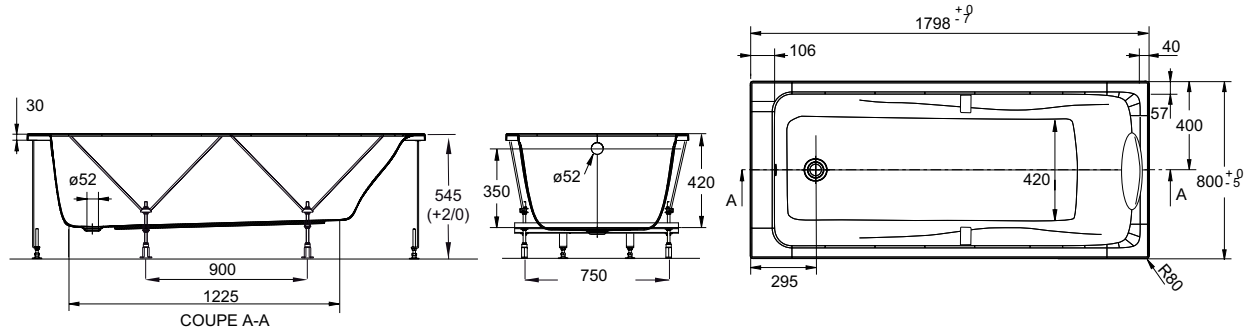

E60481 - Baignoire rectangulaire Odéon Up avec châssis autoportant

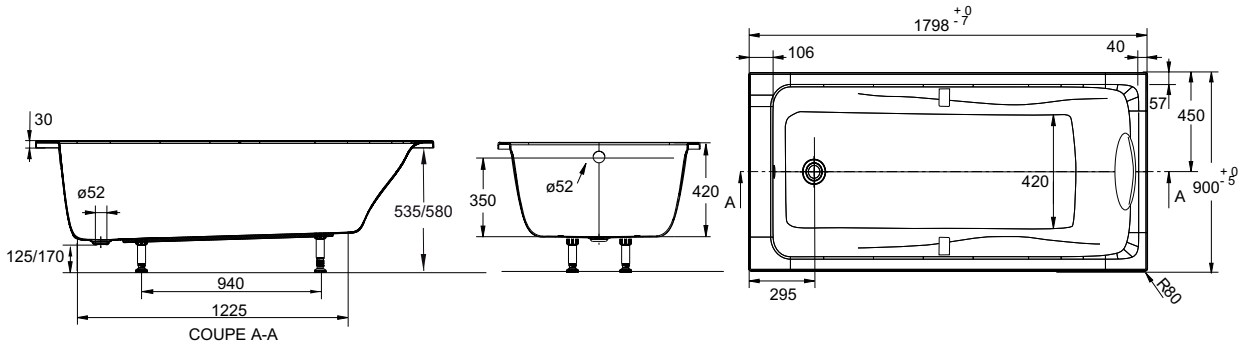

E6058 - Baignoire rectangulaire Odéon Up

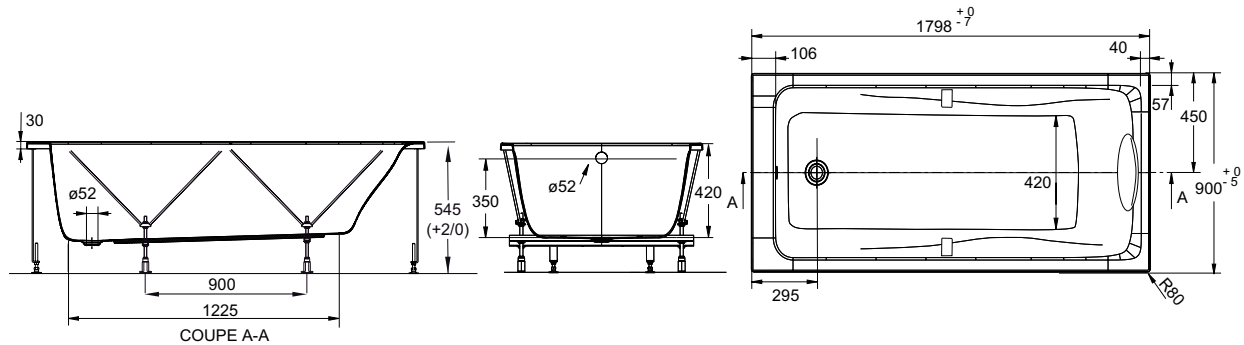

E60581 - Baignoire rectangulaire Odéon Up avec châssis autoportant

Une marque de la Société **KOHLER FRANCE.** 330 339 144 RCS Bobigny
Siège Social : Immeuble Le Cap - 3, rue de Brennus - 93631 La Plaine Saint Denis
Tél. 33 (0) 1 49 17 37 37 - www.jacobdelafon.fr