# Devon&Devon

## FIRST CLASS

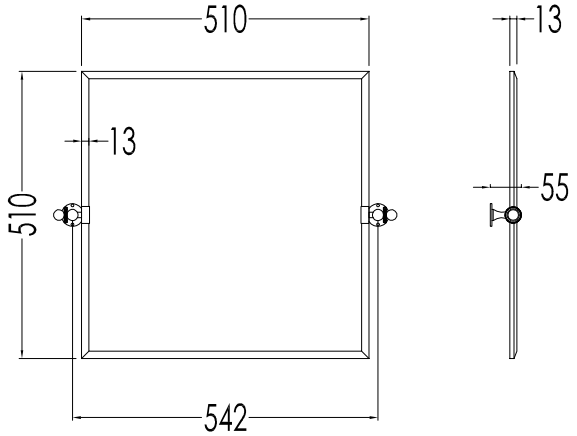


| | |
|---|---|
| ART: SPECCHIO FIRST CLASS/ *FIRST CLASS MIRROR* | |
| COD: DD33110CR; DD33110OT | DIM. IMBALLO / PKG. SIZE: mm 830x720x120 H |
| Specchio basculante / *Tilting mirror*<br>ottone e specchio / *brass and mirror*<br>finitura / *finish*: cromo, oro chiaro / *chrome, light gold* | PESO /WEIGHT: N.A.<br>ULTIMA REV./LAST REV.: 16/02/2010 |

N.B.Tutte le misure sono in millimetri / All measurements are in millimetres.

Questo disegno è di proprietà della Devon&Devon; non può essere riprodotto o trasmesso a terzi senza autorizzazione.
This drawing is property of Devon&Devon; it may not be reproduced or trasmitted to third parties without authorization.