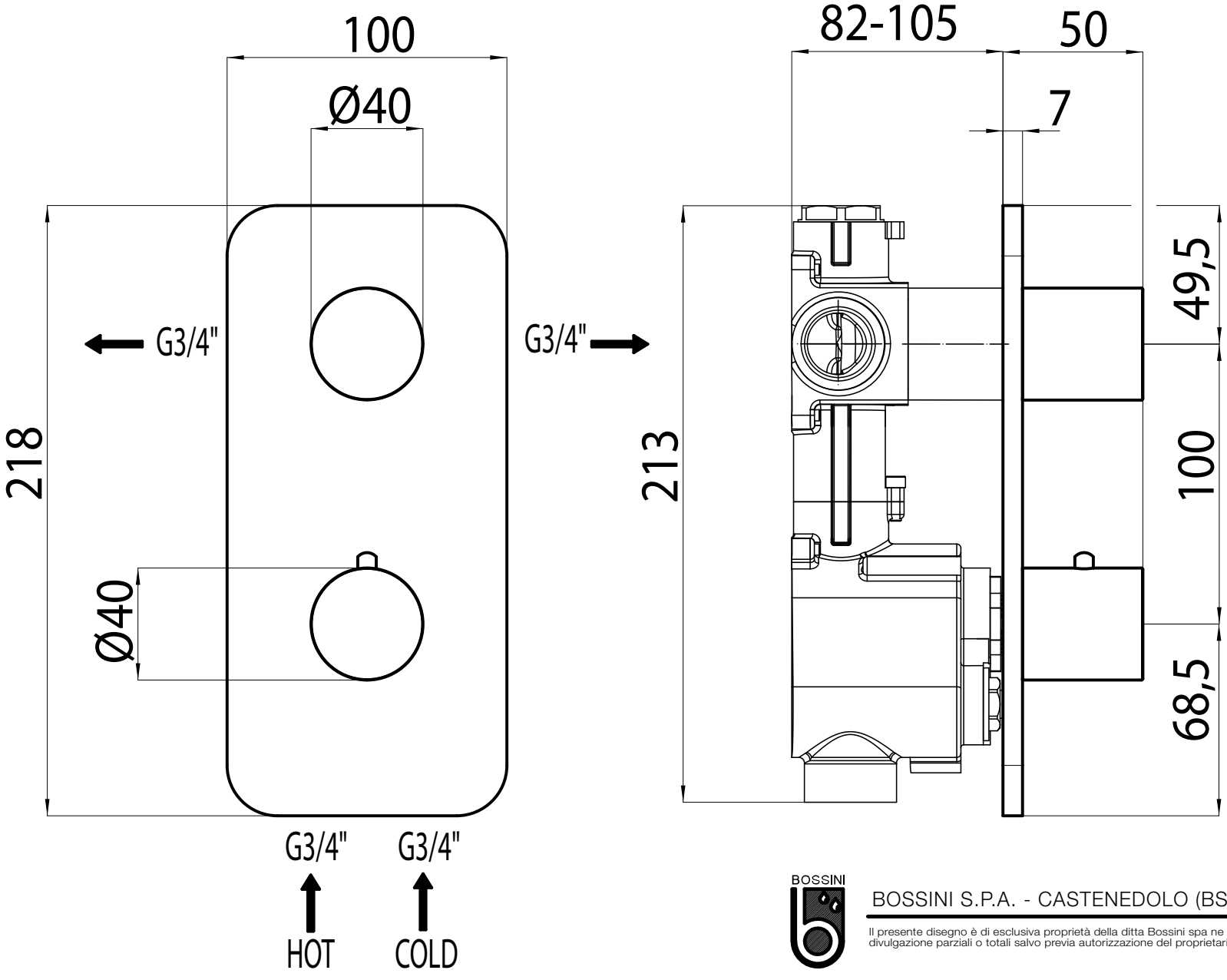

BOSSINI S.P.A. - CASTENEDOLO (BS) tel:+39 030 2134211

Il presente disegno è di esclusiva proprietà della ditta Bossini spa ne sono vietate la riproduzione e la divulgazione parziali o totali salvo previa autorizzazione del proprietario.