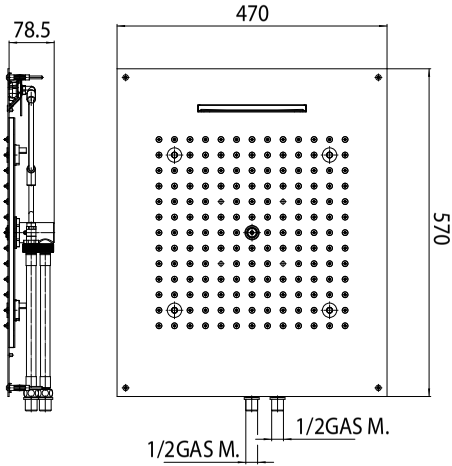
78.5
470
570
1/2GAS M.
1/2GAS M.