ВСТРАИВАЕМАЯ РАКОВИНА ARCHITECTURA

ИНФОРМАЦИЯ ОБ ИЗДЕЛИИ

1 . POSITION

Modell	**416660**
Коллекция	Architectura
Проекты	PLUS
Ширина	615 mm
Depth	415 mm
Weight	19 kg
Описание	наружная сторона покрыта глазурью Санфарфор также предлагается с CeramicPlus вкл. вырезной шаблон
Тип смесителя / Отверстие для смесителя Указание	без предусмотренного для смесителя отверстия
Перелив Указание	с переливом
Материал	Санфарфор
Specification texts	Architectura; Встраиваемая раковина; Санфарфор; Размер: 615 x 415 mm; Округлая версия; наружная сторона покрыта глазурью; без предусмотренного для смесителя отверстия; с переливом; вкл. вырезной шаблон

ЦВЕТА

Альпийский белый	41666001	4051202177782
Альпийский белый CeramicPlus	416660R1	4051202177775

Villeroy & Boch
1748
PROJECTS

ТЕХНИЧЕСКИЕ ЧЕРТЕЖИ
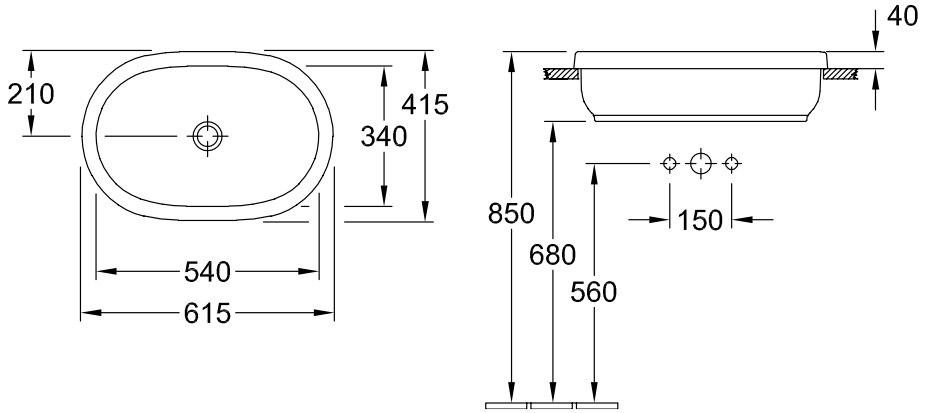
416660